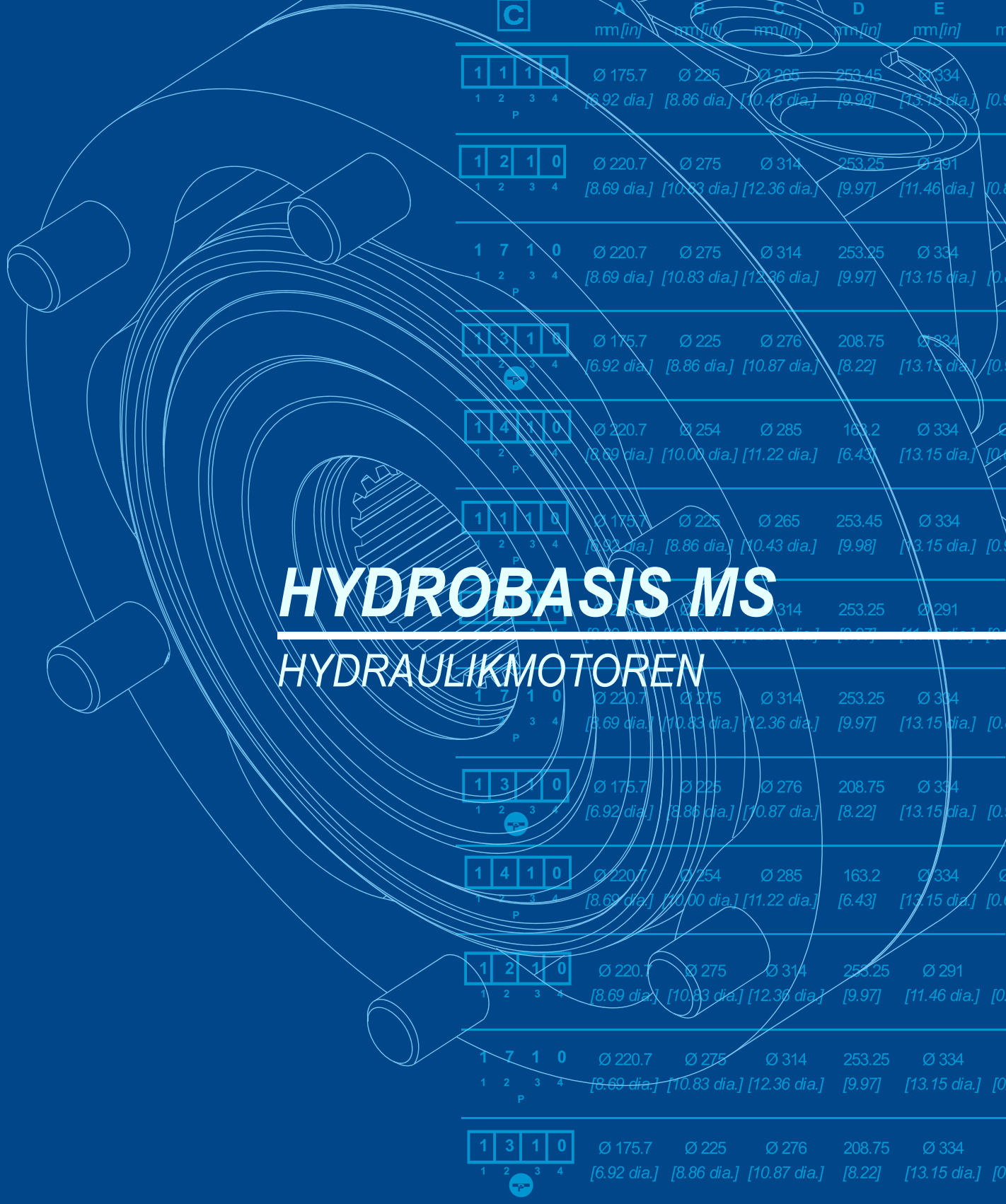

HYDROBASIS MS

HYDRAULIKMOTOREN

TECHNISCHER KATALOG

POCLAIN HYDRAULICS

Poclain

Anleitung :
Dieses Dokument richtet sich an alle Maschinenhersteller, die Produkte von Poclain Hydraulics verwenden. Es beschreibt die technischen Daten der Produkte von Poclain Hydraulics und spezifiziert die Installationsbedingungen die einen optimalen Betrieb gewährleisten.
Dieses Dokument enthält wichtige Sicherheitshinweise. Sie werden folgendermaßen gekennzeichnet:

	Sicherheitshinweis.

Dieses Dokument enthält ebenfalls für den Betrieb des Produkts notwendige Anweisungen und allgemeine Informationen. Sie werden folgendermaßen gekennzeichnet:

	Notwendige Anweisung.
	Allgemeine Information.
	Information zum Bestellcode.
	Gewicht des Bauteils ohne Öl.
	Ölinhalt.
	Einheinten.
	Anziehdrehmoment.
	Innengewinde.
	Informationen für das Personal von Poclain-Hydraulics.

Wir erinnern daran, dass die in diesem Dokument enthaltenen projizierten Ansichten im metrischen System erstellt wurden.
Die Maße auf den Abbildungen sind in mm und inch (Maße in Klammern, kursiv) angegeben.

VERZEICHNIS

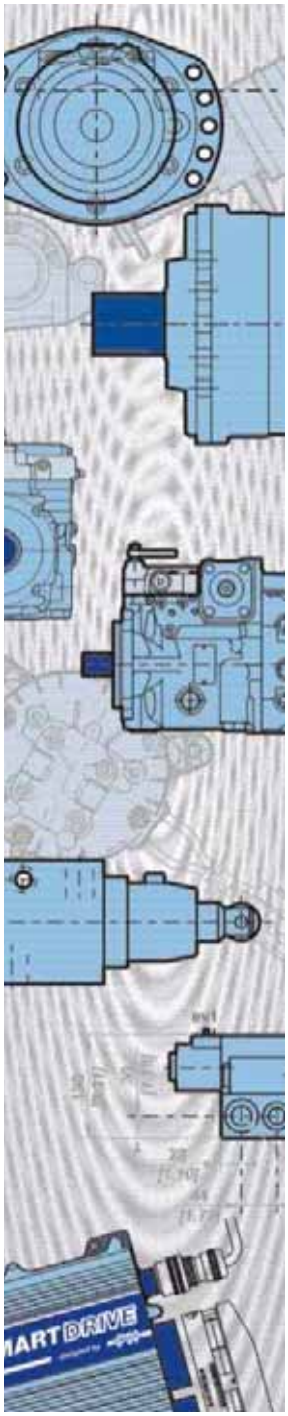

MSE02 - MSE02 4

MSE03 12

MS05 - MSE05 20

MS08 - MSE08 30

MS11 - MSE11 40

TECHNISCHE DATEN

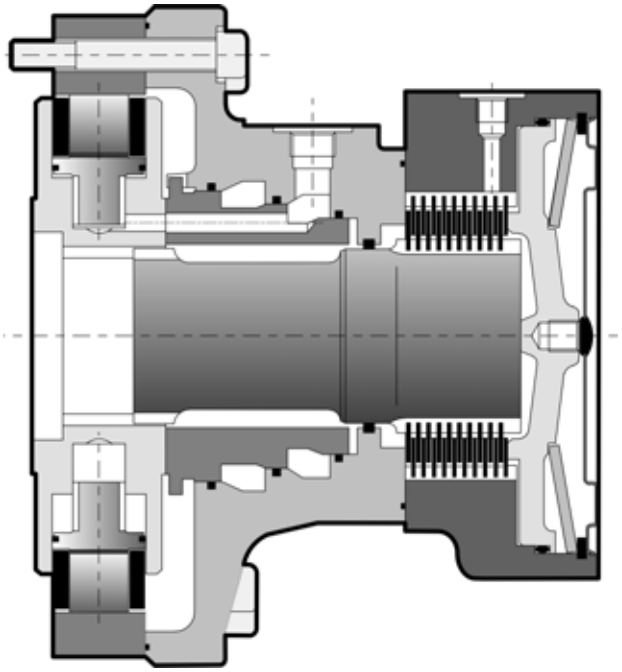

	C	❶ cm³/U [cu.in/rev]	❷ cm³/U [cu.in/rev]	Theoretisch Drehmoment ❶ bei 100 bar Nm	Theoretisch Drehmoment ❶ bei 1000 PSI [lb.ft]	Max.Leistung ❶ kW [HP]	Max.Leistung ❷ günstige kW [HP]	Max.Leistung ❷ ungünstige kW [HP]	Max. Geschwindigkeit U/min [RPM]	Max. Geschwindigkeit ❶ U/min [RPM]	Max. Geschwindigkeit ❷ U/min [RPM]	Max. Druck bar [PSI]
Nockenringe mit gleichen Nocken MS02	8	172 [10.5]	86 [5.2]	273	[139]	18 [24]	12 [16]	9 [12]	390*	409*	510*	450 [6 527]
	0	213 [13.0]	107 [6.5]	339	[172]				310*	330*	410	
	1	235 [14.3]	118 [7.2]	374	[190]				285*	299*	372*	
	2	255 [15.6]	128 [7.8]	405	[206]				260*	276*	343*	
Nockenringe mit gleichen Nocken MSE02	0	332 [20.2]	166 [10.1]	528	[268]	22 [30]	16.5 [22]	11 [15]	200	250	275	400 [5 802]
	1	364 [22.2]	182 [11.1]	579	[294]				182	228	250	
	2	398 [24.3]	199 [12.1]	633	[322]				165	208	230	
Nockenringe mit unterschiedlichen Nocken MS02	A	213 [13.0]	86 [5.2] / 128 [7.8]	339	[172]	18 [24]	12 [16]	9 [12]	260*	276* / 276*	343*	450 [6 527]
	N	192 [11.7]	85 [5.2] / 107 [6.5]	305	[155]				310*	330* / 330*	410*	
Nockenringe mit unterschiedlichen Nocken MSE02	A	332 [20.2]	133 [8.1] / 199 [12.1]	528	[268]	22 [30]	16.5 [22]	11 [15]	165	208 / 208	230	400 [5 802]

* Siehe Option "M" für höhere Geschwindigkeit.

❶ **1 Hubvolumen**

❷ **2 hubvolumen**

HYDROBASIS UND ÖLVERTEILER

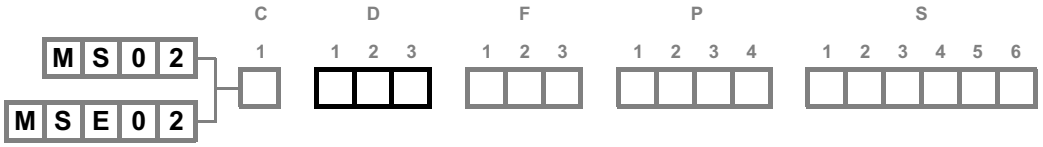

Platzbedarf Ölverteiler mit 1 Hubvolumen

	13,8 kg *[30 lb]*	19,9 kg *[44 lb]*
	0,35 L *[21 cu.in]*	0,45 L *[27 cu.in]*

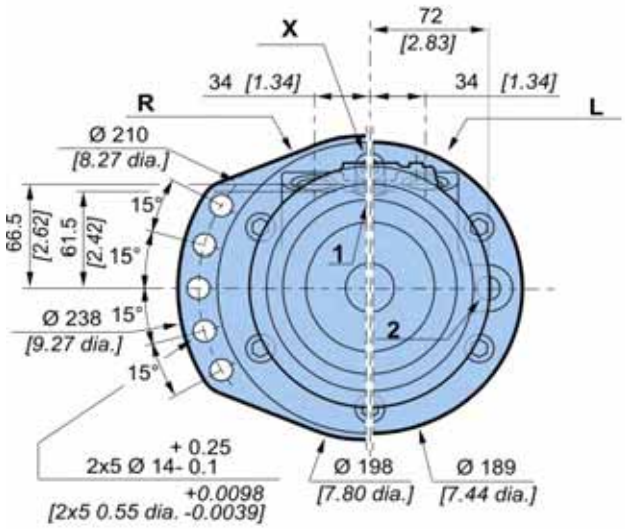

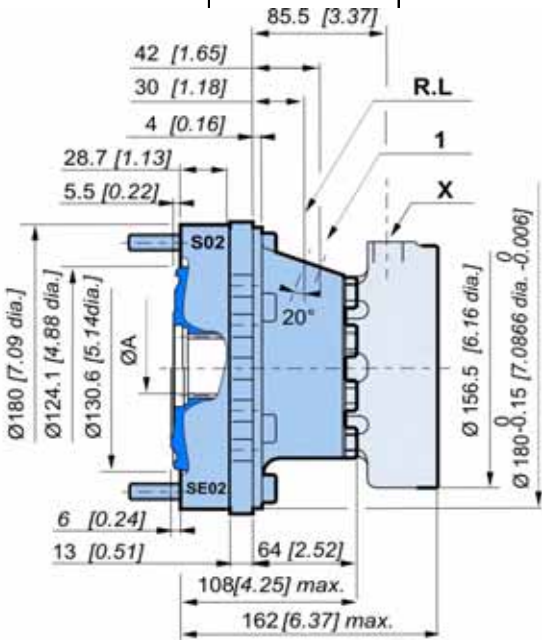

Verzahnung des Zylinderblocks

(entsprechend der Norm NF E22-141)

ØA	Modul	Z	Abmaß für 2 Stifte Y	ØV
40 *[1,575]*	1,667	22	33,446 *[1,317]*	3,33 *[0,131]*

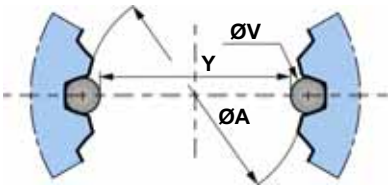

Bei Einsatz der Hydrobasis wird empfohlen, den Einbau von Ihrem Poclain Hydraulics-Anwendungstechniker überprüfen zu lassen.

Wenn Sie eine Hydrobasis verwenden möchten, benötigen Sie dazu von uns einen detaillierten Plan der Schnittstelle. Wenden Sie sich bitte für die Lieferung an Ihren Pocalin Hydraulics-Verkaufsbeauftragten.

Platzbedarf Ölverteiler mit 2 Hubvolumen

	18,8 kg *[41 lb]*	24,9 kg *[55 lb]*
	0,35 L *[21 cu.in]*	0,45 L *[27 cu.in]*

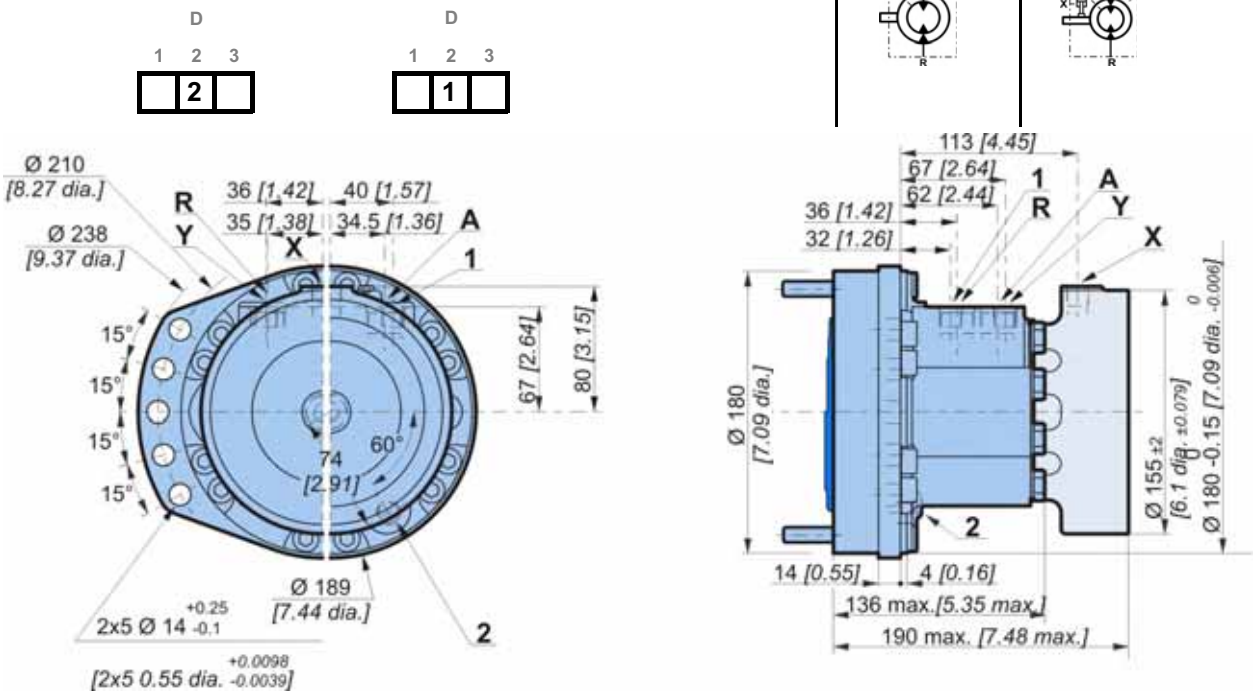

Platzbedarf Ölverteiler Twin-Lock™

	18,8 kg *[41 lb]*	24,9 kg *[55 lb]*
	0,35 L *[21 cu.in]*	0,45 L *[27 cu.in]*

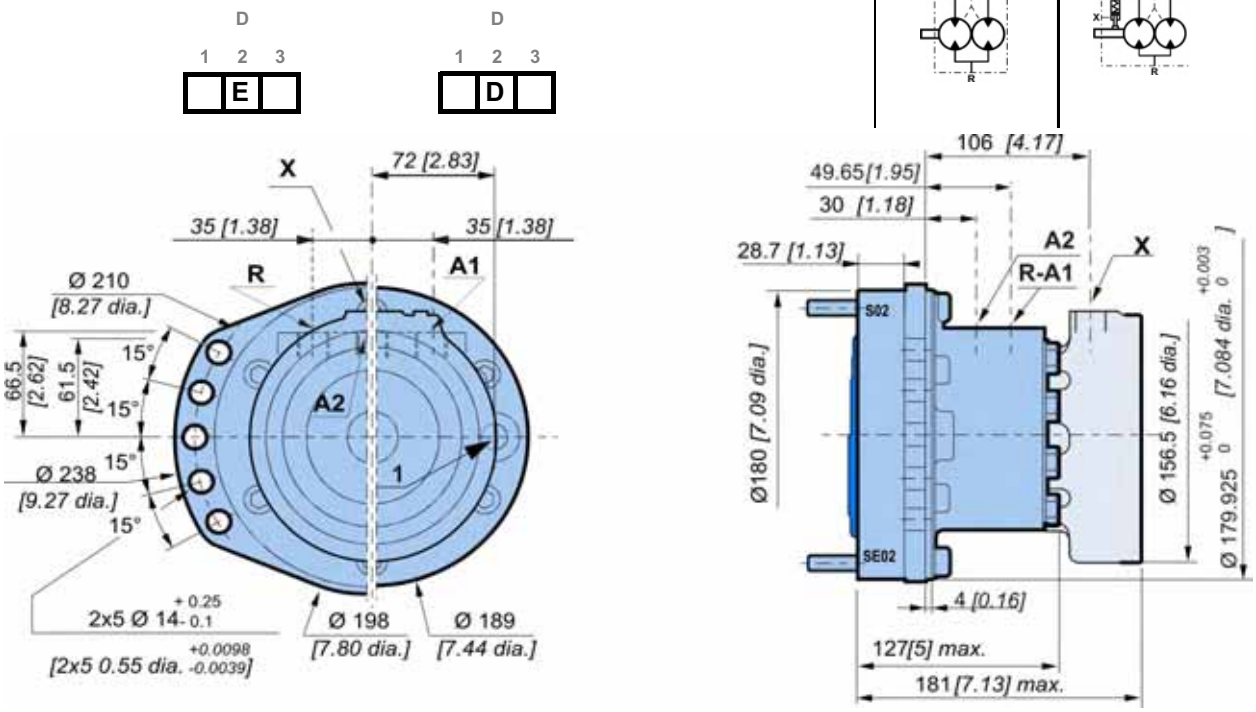

Platzbedarf Ölverteiler mit 1 Hubvolumen mit integriertem Austausch

	19 kg *[42 lb]*	25.1 kg *[55 lb]*
	0.40 L *[24 cu.in]*	0.50 L *[30 cu.in]*

D 1 2 3: **1 4**

D 1 2 3: **1 5**

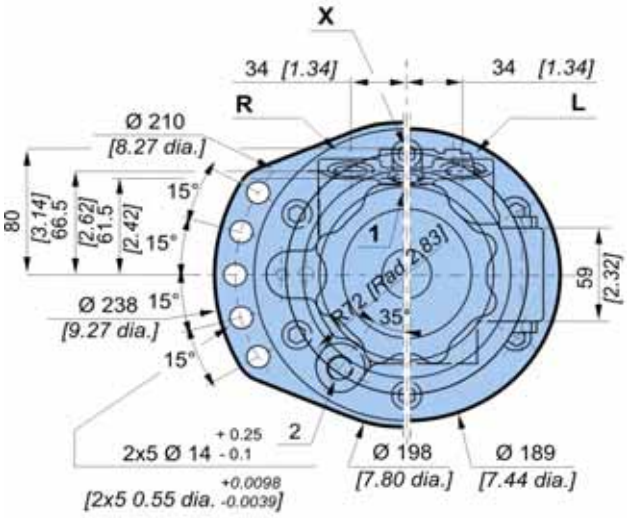

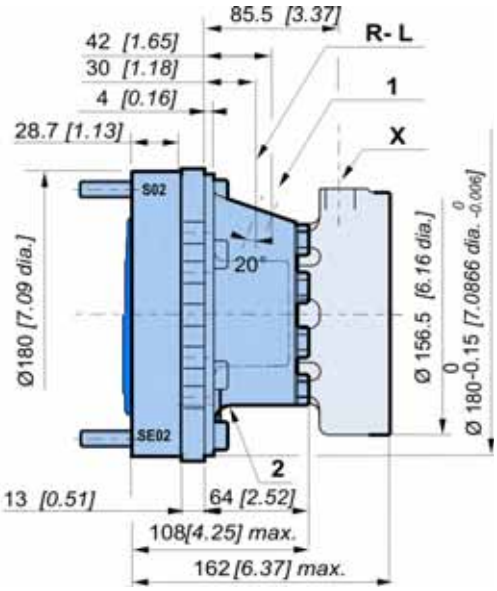

Austausch

Bei einer Kodifizierungsanfrage müssen Sie die max. Werte des Schaltkolbens und des Druckbegrenzungsventils angeben.

- Schaltkolben

Grenzwert des Schaltkolbens bar	[PSI]	Öffnungsdruck des Schaltkolbens bar	[PSI]
6	*[87]*	6.4±0.8	*[93±11.6]*

- Druckbegrenzungsventil

P1 bar	[PSI]	Q2 L/min	[GPM]	P2 bar	[PSI]
16±0.5	*[232±7.25]*	3,4±0.5	*[0,898±0.13]*	20	*[290]*
20±0.5	*[290±7.25]*	3,7±0.5	*[0,977±0.13]*	24	*[348]*
18±0.5	*[261±7.25]*	8,5±1	*[2,245±0.26]*	23	*[334]*

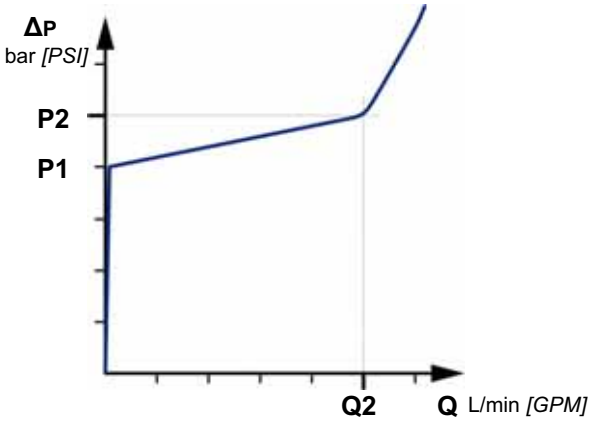

Rahmenbefestigung

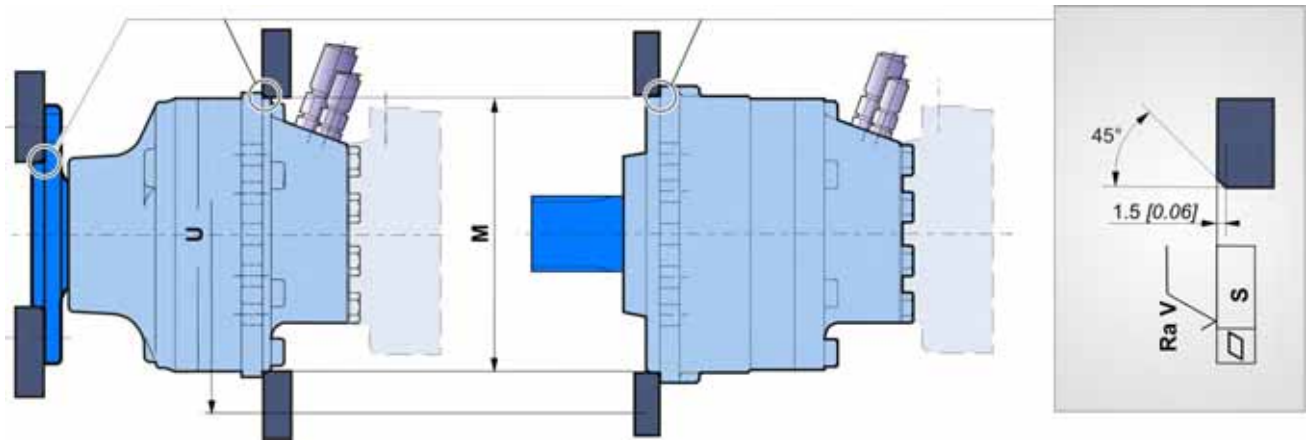

In der Nähe der Anschlüsse vorsichtig sein.

	ØM (1)	ØU	S	Ra V		Klasse	*
	180,25 *[7,10]*	240 *[9,45]*	0,2 *[0,008]*	12,5µm *[0,49µin]*	10 M12 x 2	**10,9**	120 N.m *[89 lb.ft]*

(1) +0,3 *[+0,012]*
+0,2 *[+0,008]*

* : Min. Werte je nach dem Drehmoment und der zu übertragenen Last

Hydraulikanschlüsse

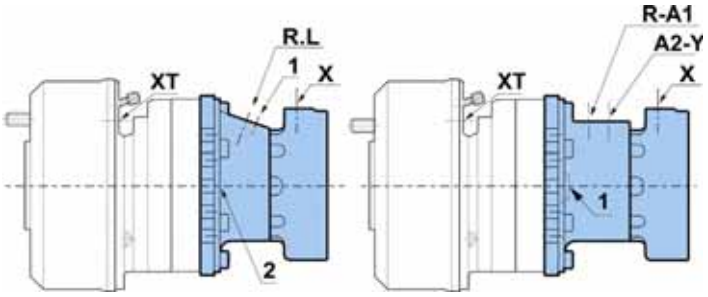

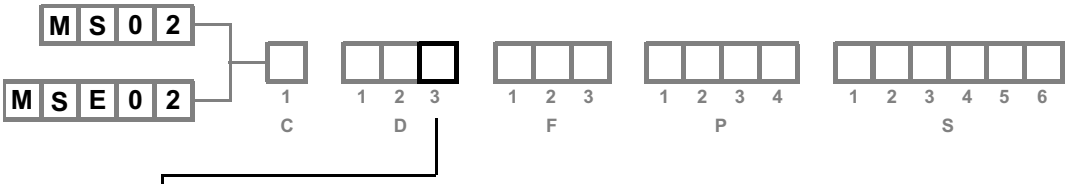

		Alte normen	Normen	Versorgung	Leckage	Steuerung des 2. Hubvolumen	Steuerung der Haltebremse	Steuerung der Trommelbremse
				R-L	**1, 2**		**X**	**XT**
	A	SAE J514	**ISO 11 926-1**	7/8"-14 UNF	3/4"-16 UNF		9/16"-18 UNF	
	3	BSPP	**ISO 1 179-1**	Ø21 *[1/2" dia.]*	Ø17 *[3/8" dia.]*		Ø13 *[1/4" dia.]*	
	4	NF E48 050	**ISO 9 974-1**	M22x1.5	M18x1.5		M18x1.5	
				R-A	**1, 2**	**Y**	**X**	
	A	SAE J514	**ISO 11 926-1**	7/8"-14 UNF	9/16"-18 UNF	9/16"-18 UNF	9/16"-18 UNF	
	3	BSPP	**ISO 1 179-1**	Ø21 *[1/2" dia.]*	Ø13 *[1/4" dia.]*	Ø13 *[1/4" dia.]*	Ø13 *[1/4" dia.]*	
	4	NF E48 050	**ISO 9 974-1**	M22x1.5	M14x1.5	M14x1.5	M18x1.5	
				R-A1-A2	**1, 2**		**X**	
	A	SAE J514	**ISO 11 926-1**	7/8"-14 UNF	9/16"-18 UNF		9/16"-18 UNF	
	3	BSPP	**ISO 1 179-1**	Ø21 *[1/2" dia.]*	Ø13 *[1/4" dia.]*		Ø13 *[1/4" dia.]*	
	4	NF E48 050	**ISO 9 974-1**	M22x1.5	M14x1.5		M18x1.5	
			ISO 9 974-1					M10x1
Max. Drucke			**MS** / **MSE** bar *[PSI]*	450 *[6 527]* / 400 *[5 802]*	1 *[15]*	30 *[435]*	30 *[435]*	120 *[1 740]*

Es wird dringend empfohlen, die in der Broschüre zur allgemeinen Installation von Motore, Nr. 801578110M, angegebenen Flüssigkeiten zu verwenden.

Die Anziehdrehmomente der Anschlüsse finden Sie in der Broschüre "Allgemeine Installation der Motore" Nr. 801578110M.

Wirkungsgrade

Gesamtwirkungsgrad

Durchschnittswerte nur zur Information für das Hubvolumen Code 0 nach 100 Betriebsstunden mit der Hydraulikflüssigkeit HV46 bei 50° C *[122°F]*.

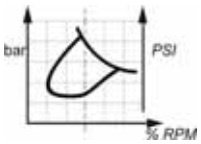

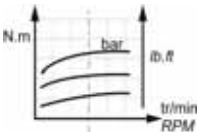

Rechnerisches Abtriebsmoment

MS02

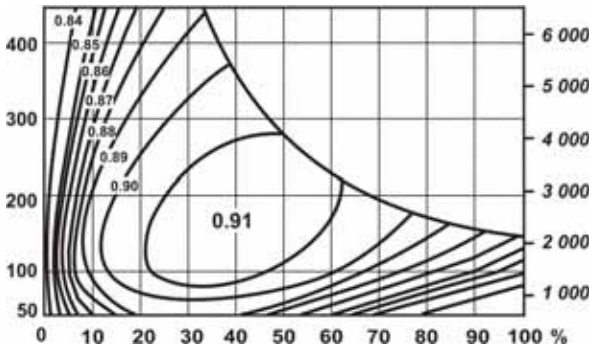

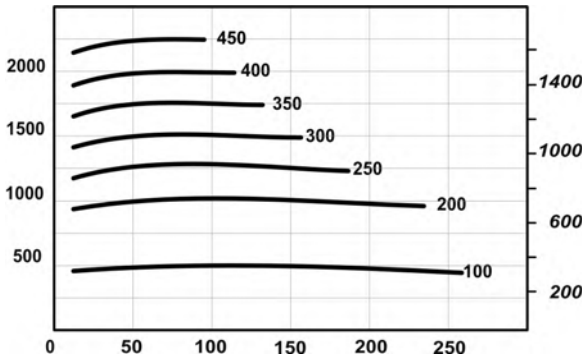

MSE02

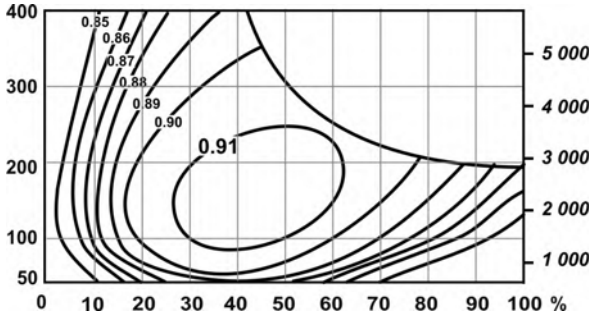

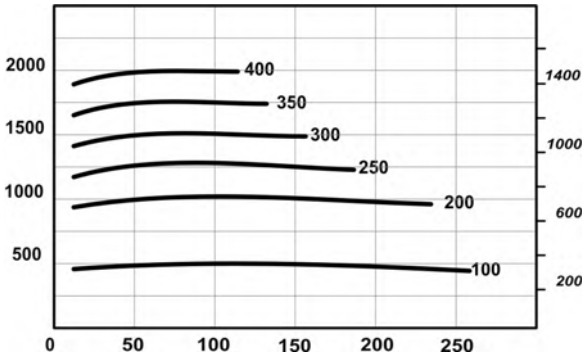

Für das Anlaufmoment: Ungefähr 85 % des theoretischen Wertes entsprechend dem verfügbaren Druck. Für genaue Berechnungen wenden Sie sich bitte an Ihren Poclain Hydraulics-Anwendungstechniker.

OPTIONEN

	C	D	F	P	S
	1	1 2 3	1 2 3	1 2 3 4	1 2 3 4 5 6
M S 0 2 / M S E 0 2				0 0 0 0	

Es können mehrere Optionen eingebaut werden. Fragen Sie dazu Ihren Poclain Hydraulics-Verkaufsbeauftragten.

2 - S - 8 Drehzahl-Sensor, installiert oder Vorbereitung

Bezeichnung	C
Geschwindigkeitssensor installiert (T4)	2
Geschwindigkeitssensor installiert (TR)	S
Drehzahl-Sensor-Vorbereitung	8

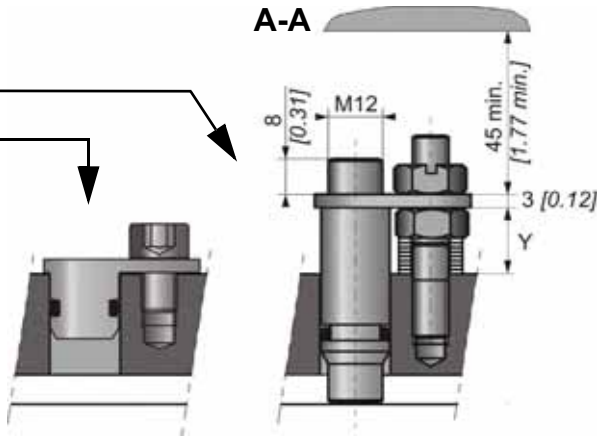

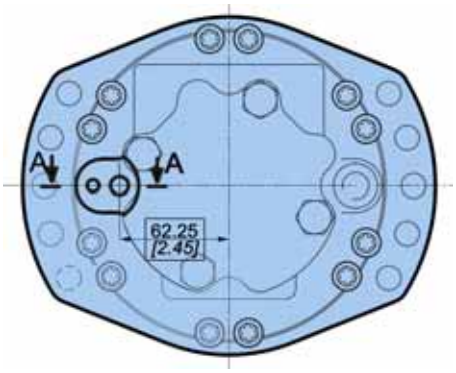

Max. Länge Y = 19

Anzahl der Impulse pro Umdrehung = 40

Die Hydrobasen mit Option 2 oder S sind mit einem Stopsel ausgestattet und werden mit einem Montage-Bausatz für den Sensor geliefert.

Um die Merkmale des Sensors und seines Anschlusses zu kennen, siehe technischer Katalog "Bewegliche Elektronik" Nr. A01889D.

Anweisungen zur Installation des Sensors finden Sie in der Broschüre "Allgemeine Installation von Motoren" Nr. 801578110M.

7 - Diamond™

Spezialbehandlung des hydraulischen Leistungsteils, wodurch die Festigkeit erheblich erhöht wird. Der Motor wird dadurch sicherer gegen kurzzeitige Überlastung.

H - Hoher Wirkungsgrad

Verstärkte Abdichtung der Kolben zur Verbesserung des volumetrischen Wirkungsgrads.

Für genaue Berechnungen wenden Sie sich bitte an Ihren Poclain Hydraulics-Anwendungstechniker.

M - Hohe Drehzahl

Unter bestimmten Bedingungen ist eine Erhöhung der Drehzahl um max. 30 % im Vergleich zu den in der Tabelle auf Seite 2 angegebenen Werten möglich.

Für genaue Berechnungen wenden Sie sich bitte an Ihren Poclain Hydraulics-Anwendungstechniker.

TECHNISCHE DATEN

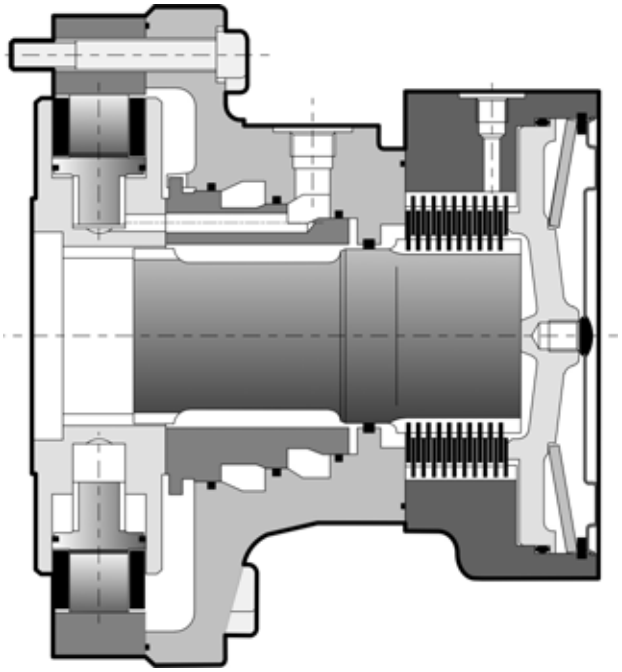

	C	❶ cm³/U [cu.in/rev]	❷ cm³/U [cu.in/rev]	Theoretisch Drehmoment ❶ bei 100 bar PSI	bei 1000 PSI	Max.Leistung ❶ kW [HP]	❷ günstige kW [HP]	❷ ungünstige kW [HP]	Max. Geschwindigkeit U/min [RPM]	❶ U/min [RPM]	❷ U/min [RPM]	Max. Druck bar [PSI]
Nockenringe mit gleichen Nocken	1	450 [27.4]	225 [13.7]	716	[364]	22 [30]	16.5 [22]	11 [15]	155			350 [5 076]
	2	500 [30.5]	250 [15.2]	795	[404]				140	166	183	

❶ 1 Hubvolumen

❷ 2 hubvolumen

HYDROBASIS UND ÖLVERTEILER

Platzbedarf Ölverteiler mit 1 Hubvolumen

	18,3 kg *[40 lb]*	24 kg *[53 lb]*
	0,30 L *[18 cu.in]*	0,40 L *[24 cu.in]*

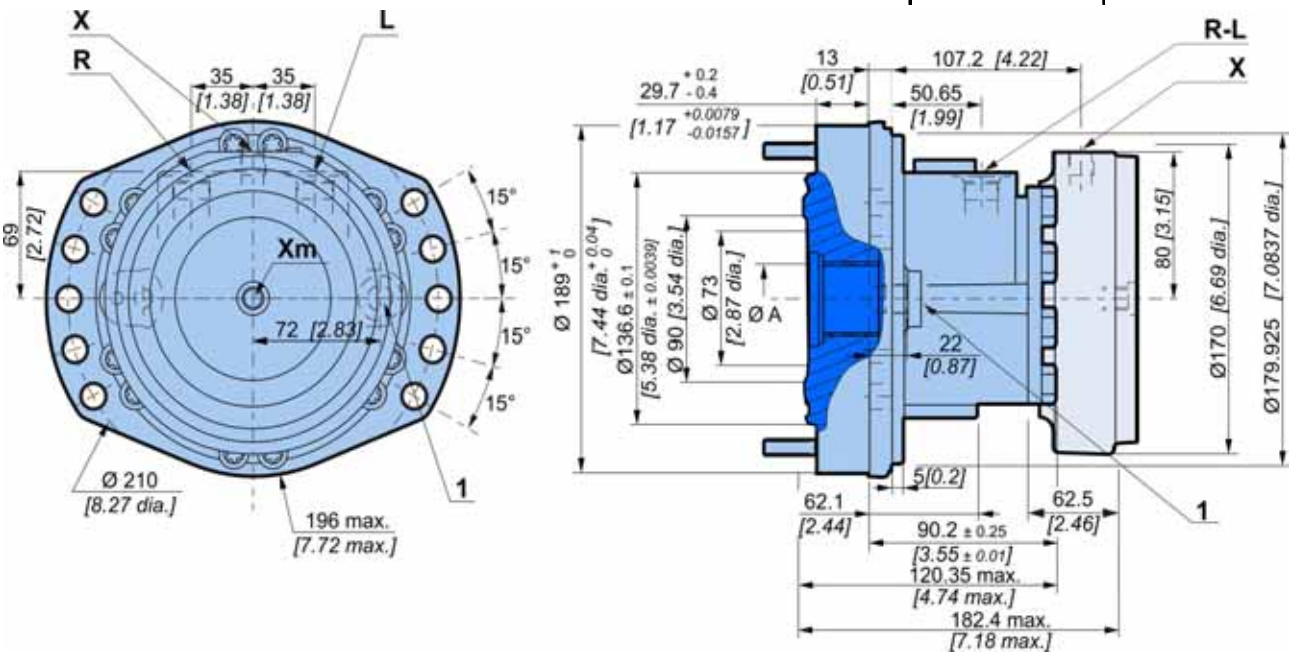

Verzahnung des Zylinderblocks

(entsprechend der Norm NF E22-141)

ØA	Modul	Z	Abmaß für 2 Stifte Y	ØV
40 *[1,575]*	1,667	22	33,446 *[1,317]*	3,33 *[0,131]*

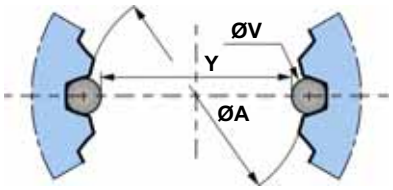

Bei Einsatz der Hydrobasis wird empfohlen, den Einbau von Ihrem Poclain Hydraulics-Anwendungstechniker überprüfen zu lassen.

Wenn Sie eine Hydrobasis verwenden möchten, benötigen Sie dazu von uns einen detaillierten Plan der Schnittstelle. Wenden Sie sich bitte für die Lieferung an Ihren Pocalin Hydraulics-Verkaufsbeauftragten.

Platzbedarf Ölverteiler mit 2 Hubvolumen

	17,3 kg *[38 lb]*	23,0 kg *[51 lb]*
	0,30 L *[18 cu.in]*	0,40 L *[24 cu.in]*

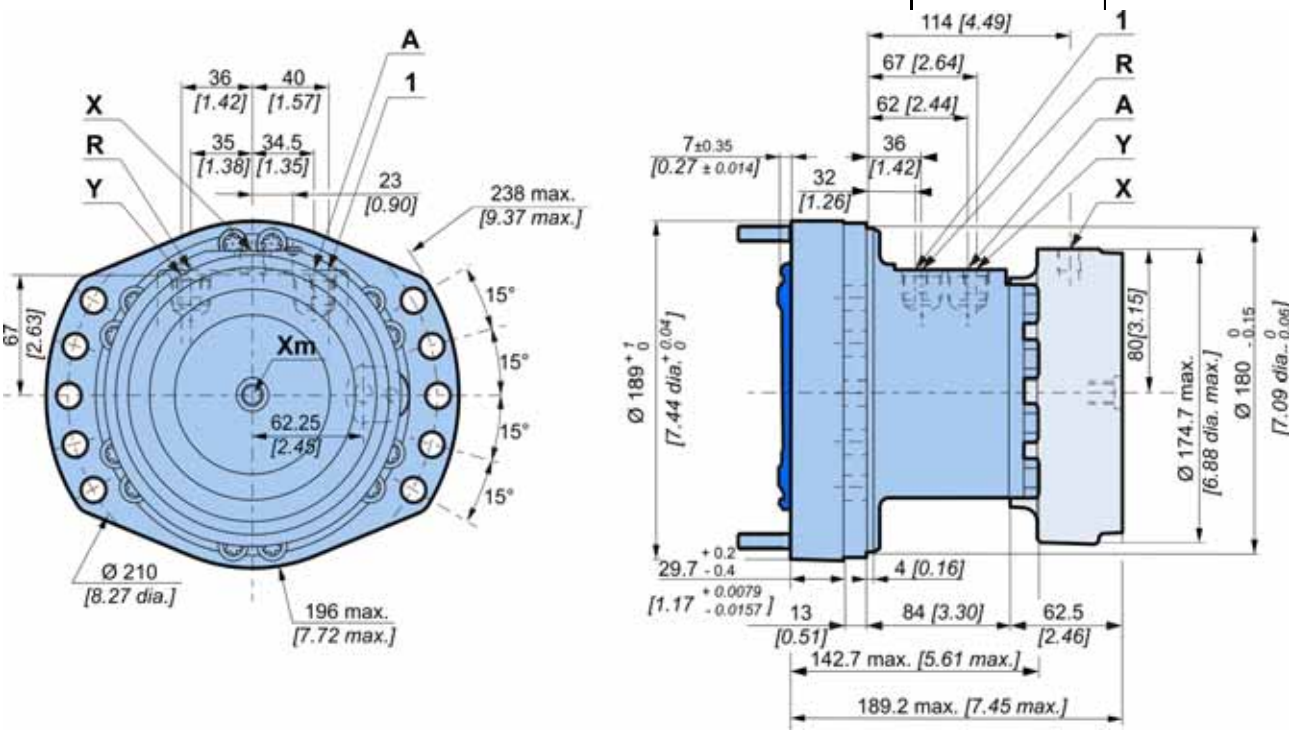

Platzbedarf Ölverteiler Twin-Lock™

	17,3 kg *[38 lb]*	23,0 kg *[51 lb]*
	0,30 L *[18 cu.in]*	0,40 L *[24 cu.in]*

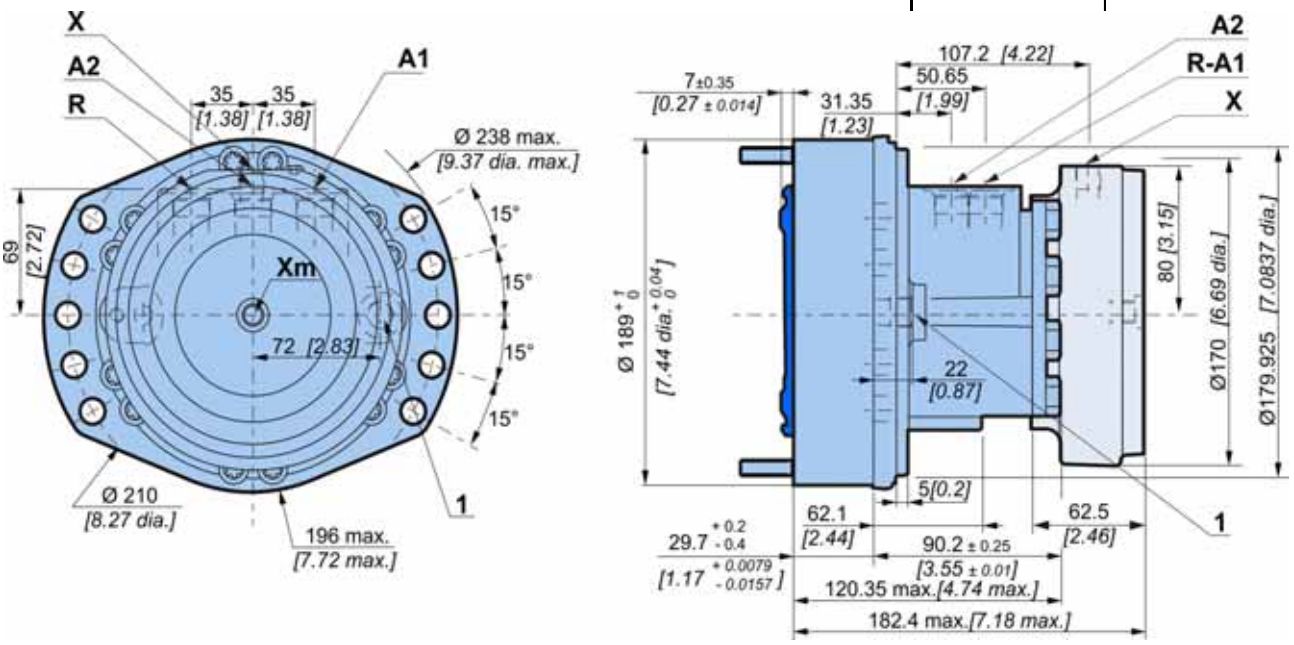

Rahmenbefestigung

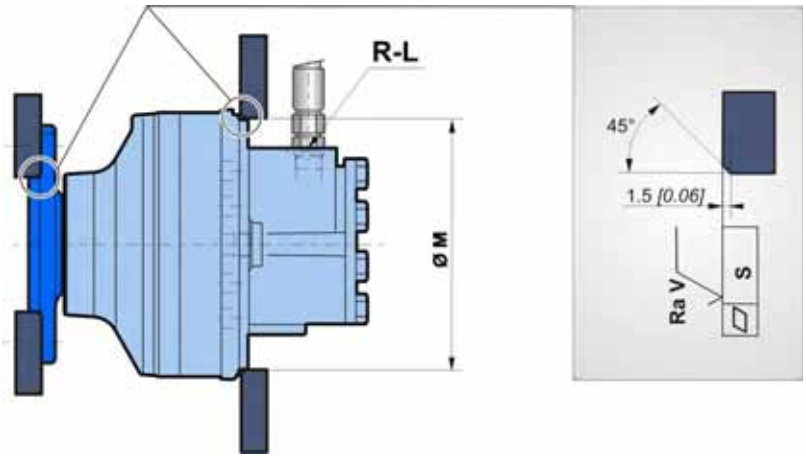

In der Nähe der Anschlüsse vorsichtig sein.

	ØM (1)	ØU	S	Ra V		Klasse	(*)
	180,25 *[7,10]*	210 *[8,27]*	0,2 *[0,008]*	12,5µm *[0,49µin]*	2 x 5 M12 x 2	**10,9**	120 N.m *[88,5 lb.ft]*

(1) +0,3 *[+0,012]*
+0,2 *[+0,008]*

* : Min. Werte je nach dem Drehmoment und der zu

Hydraulikanschlüsse

Verbindungen

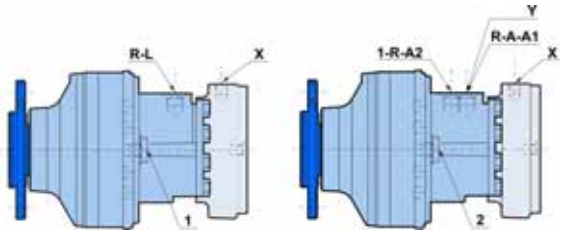

M	S	E	0	3																			
					1	1	2	3	1	2	3	1	2	3	4	1	2	3	4	5	6
					C	D			F			P				S					

		Alte normen	Normen	Versorgung	Leckage	Steuerung des 2. Hubvolumen	Steuerung der Haltebremse
				R-L	**1, 2**		**X**
	A	SAE J514	**ISO 11 926-1**	7/8"-14 UNF	9/16"-18 UNF		9/16"-18 UNF
	3	BSPP	**ISO 1 179-1**	Ø21 *[1/2" dia.]*	Ø13 *[1/4" dia.]*		Ø13 *[1/4" dia.]*
				R-A	**1, 2**	**Y**	**X**
	A	SAE J514	**ISO 11 926-1**	7/8"-14 UNF	9/16"-18 UNF	9/16"-18 UNF	9/16"-18 UNF
				R-A1-A2	**1, 2**		**X**
	A	SAE J514	**ISO 11 926-1**	7/8"-14 UNF	9/16"-18 UNF		9/16"-18 UNF
	3	BSPP	**ISO 1 179-1**	Ø21 *[1/2" dia.]*	Ø13 *[1/4" dia.]*		Ø13 *[1/4" dia.]*
Max. Drucke			**MS** bar *[PSI]*	350 *[5 076]*	1 *[15]*	30 *[435]*	30 *[435]*

Es wird dringend empfohlen, die in der Broschüre zur allgemeinen Installation von Motore, Nr. 801578110M, angegebenen Flüssigkeiten zu verwenden.

Die Anziehdrehmomente der Anschlüsse finden Sie in der Broschüre "Allgemeine Installation der Motore" Nr. 801578110M.

Wirkungsgrade

Gesamtwirkungsgrad

Durchschnittswerte nur zur Information für das Hubvolumen Code 0 nach 100 Betriebsstunden mit der Hydraulikflüssigkeit HV46 bei 50° C *[122°F]*.

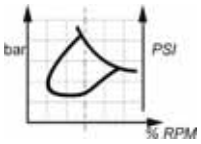

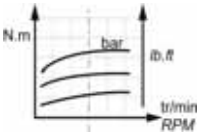

Rechnerisches Abtriebsmoment

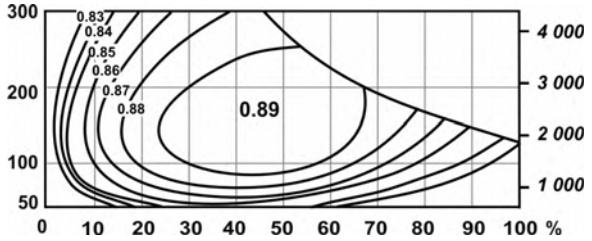

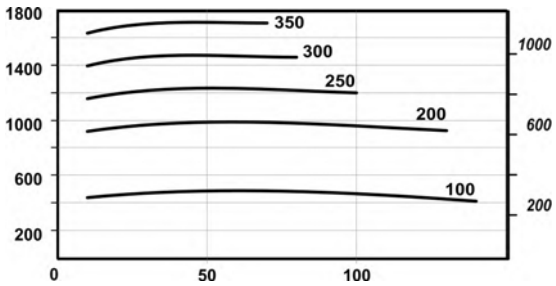

Für das Anlaufmoment: Ungefähr 85 % des theoretischen Wertes entsprechend dem verfügbaren Druck. Für genaue Berechnungen wenden Sie sich bitte an Ihren Poclain Hydraulics-Anwendungstechniker.

OPTIONEN

	C	D	F	P	S
	1	1 2 3	1 2 3	1 2 3 4	1 2 3 4 5 6
M S E 0 3				0 0 0 0	

Es können mehrere Optionen eingebaut werden. Fragen Sie dazu Ihren Poclain Hydraulics-Verkaufsbeauftragten.

2 - S - 8 Drehzahl-Sensor, installiert oder Vorbereitung

Bezeichnung	C
Geschwindigkeitssensor installiert (T4)	2
Geschwindigkeitssensor installiert (TR)	S
Drehzahl-Sensor-Vorbereitung	8

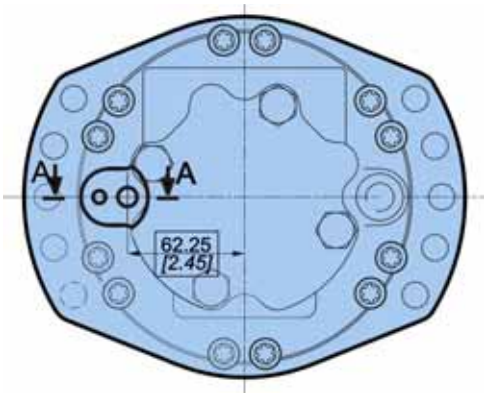

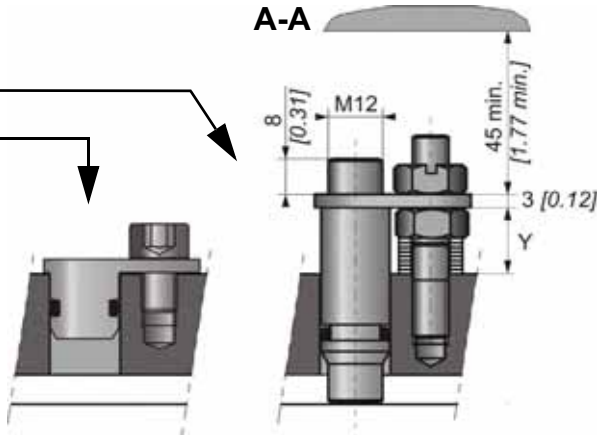

Max. Länge Y = 19

Anzahl der Impulse pro Umdrehung = 40

Die Hydrobasen mit Option 2 oder S sind mit einem Stopsel ausgestattet und werden mit einem Montage-Bausatz für den Sensor geliefert.

Um die Merkmale des Sensors und seines Anschlusses zu kennen, siehe technischer Katalog "Bewegliche Elektronik" Nr. A01889D.

Anweisungen zur Installation des Sensors finden Sie in der Broschüre "Allgemeine Installation von Motoren" Nr. 801578110M.

3 - Schutzkappe ohne Stopfen

Loch und Stopfen auf der Schutzkappe entfallen
(siehe neben stehende Abbildung)

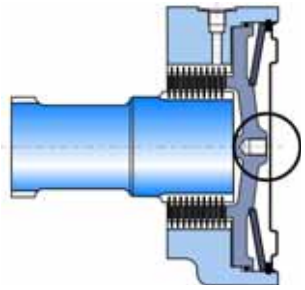

7 - Diamond™

Spezialbehandlung des hydraulischen Leistungsteils, wodurch die Festigkeit erheblich erhöht wird. Der Motor wird dadurch sicherer gegen kurzzeitige Überlastung.

H - Hoher Wirkungsgrad

Verstärkte Abdichtung der Kolben zur Verbesserung des volumetrischen Wirkungsgrads.

Für genaue Berechnungen wenden Sie sich bitte an Ihren Poclain Hydraulics-Anwendungstechniker.

TECHNISCHE DATEN

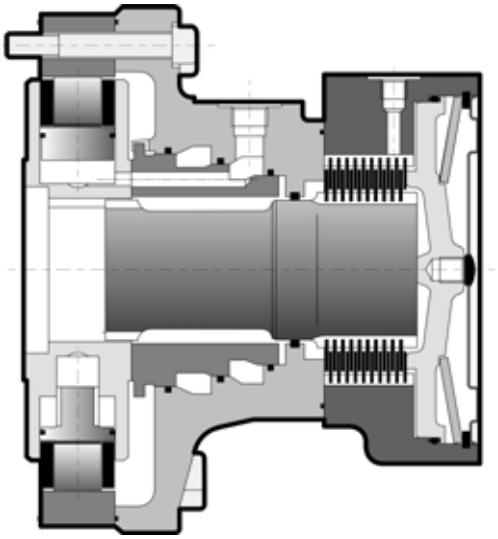

Motorträgheit	**= 0.03 kg.m²**
Lärm	**= 60 dBA**

		C	❶ cm³/U [cu.in/rev]	❷ cm³/U [cu.in/rev]	Theoretisch Drehmoment ❶ bei 100 bar Nm	bei 1000 PSI [lb.ft]	❶ kW [HP]	Max.Leistung ❷ günstige kW [HP]	❷ ungünstige kW [HP]	Max. Geschwindigkeit ❶ U/min [RPM]	❷	Max. Druck bar [PSI]
Nockenringe mit gleichen Nocken	MS05	6	260 [15,9]	130 [7,9]	413	[210]	29 [39]	19 [25]	15 [20]		265	450 [6 527]
		8	376 [22,9]	188 [11,5]	598	[304]					250	
		0	468 [28,5]	234 [14,3]	744	[378]					240	
		1	514 [31,3]	257 [15,7]	817	[416]					220	
		2	560 [34,2]	280 [17,1]	890	[453]					200	
	MSE05	8	530 [32,3]	265 [16,2]	843	[429]	29 [39]	19 [25]	15 [20]		200	400 [5 802]
		0	625 [38,1]	312,5 [19,1]	994	[505]					190	
		1	688 [42,0]	344 [21,0]	1094	[556]					175	
		2	750 [45,7]	375 [22,9]	1193	[606]					160	
		3	820 [50,0]	410 [25,0]	1304	[663]					145	
Nockenringe mit unterschiedlichen Nocken	MS05	D	419 [25,6]	280 [17,1] 138 [8,4]	666	[339]	29 [39]	19 [25]	15 [20]		200	450 [6 527]
		N	422 [25,7]	234 [14,3] 188 [11,5]	671	[341]					240	
		H	445 [27,1]	257 [15,7] 188 [11,5]	708	[360]					220	
		A	468 [28,5]	280 [17,1] 188 [11,5]	744	[378]					200	
	MSE05	D	560 [34,2]	374 [22,8] 185 [11,3]	890	[453]	29 [39]	19 [25]	15 [20]		160	400 [5 802]
		N	564 [34,4]	313 [19,1] 251 [15,3]	897	[456]					190	
		H	595 [36,3]	344 [21,0] 251 [15,3]	946	[481]					175	
		A	625 [38,1]	374 [22,8] 251 [15,3]	994	[505]					160	

❶ **1 Hubvolumen**

❷ **2 hubvolumen**

* Siehe Option "M" für höhere Geschwindigkeit.

HYDROBASIS UND ÖLVERTEILER

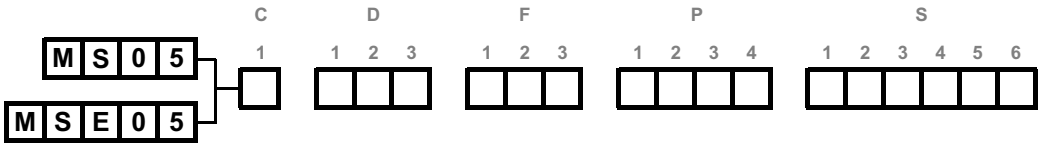

Platzbedarf Ölverteiler mit 1 Hubvolumen

	23,7 kg *[52 lb]*	31,7 kg *[70 lb]*
	0,50 L *[30 cu.in]*	1,00 L *[60 cu.in]*

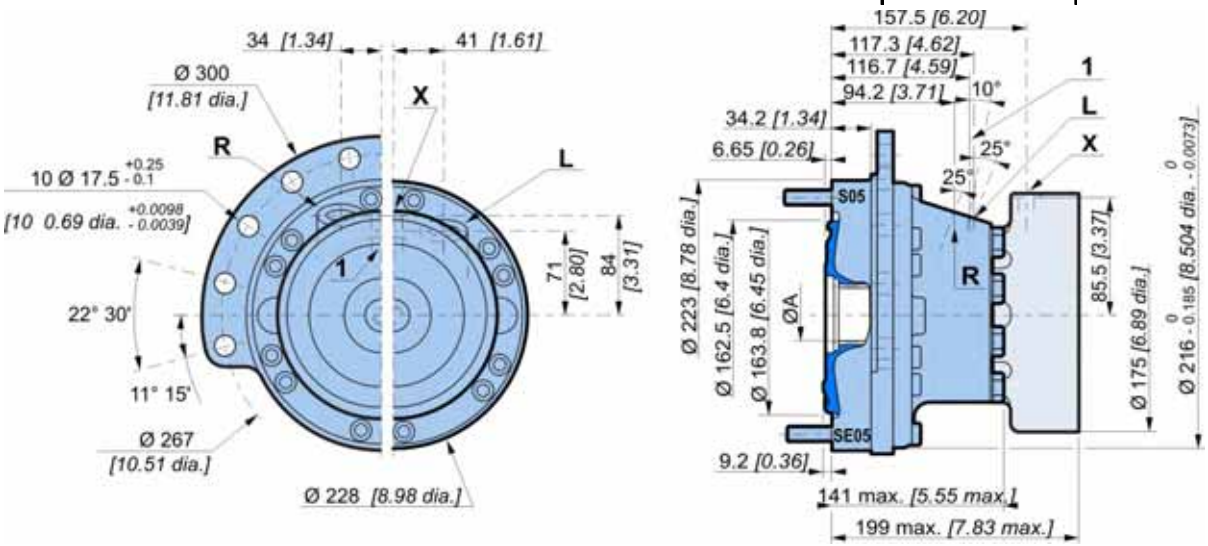

Verzahnung des Zylinderblocks

(entsprechend der Norm NF E22-141)

ØA	Modul	Z	Abmaß für 2 Stifte Y	ØV
50 *[1,968]*	1,667	28	43,446 *[1,710]*	3,33 *[0,131]*

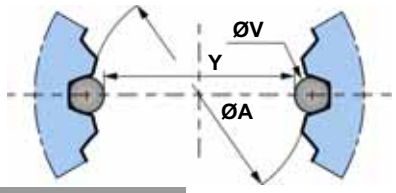

Bei Einsatz der Hydrobasis wird empfohlen, den Einbau von Ihrem Poclain Hydraulics-Anwendungstechniker überprüfen zu lassen.

Wenn Sie eine Hydrobasis verwenden möchten, benötigen Sie dazu von uns einen detaillierten Plan der Schnittstelle. Wenden Sie sich bitte für die Lieferung an Ihren Pocalin Hydraulics-Verkaufsbeauftragten.

Platzbedarf Ölverteiler mit 2 Hubvolumen

	27,6 kg *[61 lb]*	35,2 kg *[77 lb]*
	0,50 L *[30 cu.in]*	1,00 L *[60 cu.in]*

D

1	2	3
2	1	

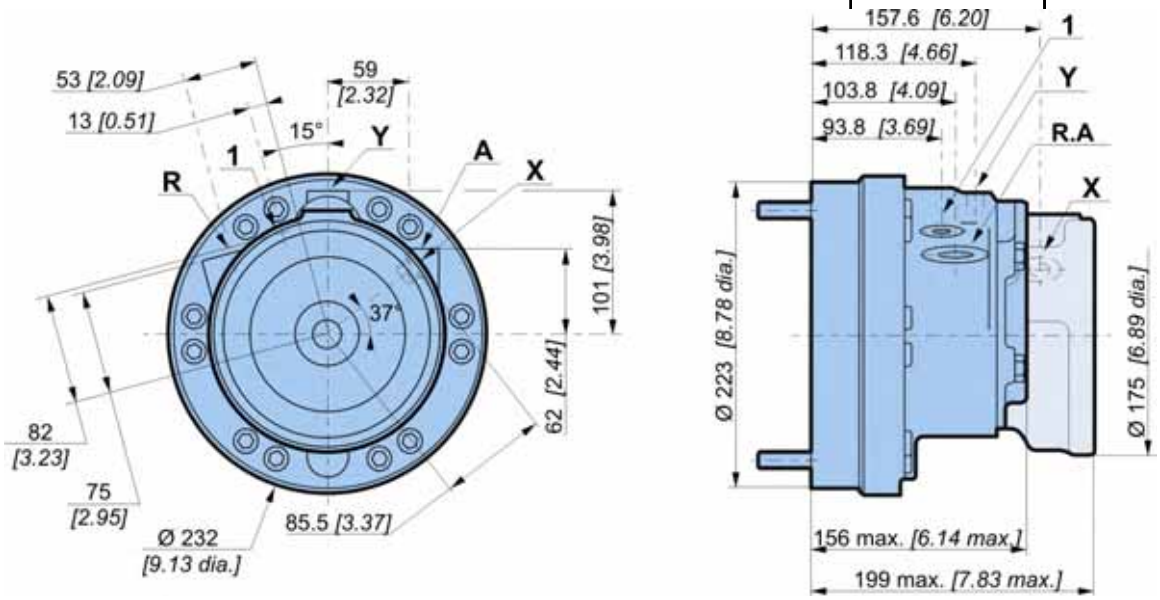

D

1	2	3
2	2	

D

1	2	3
2	3	

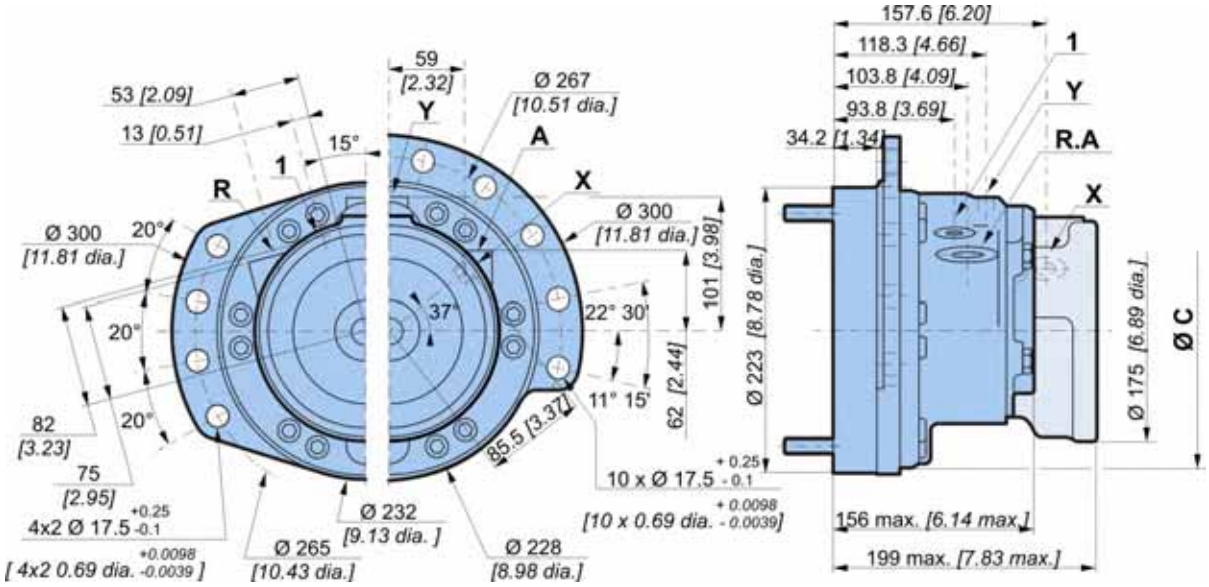

	mm	[in]	mm	[in]
Ø C	Ø 224 [8,82dia.]	0 - 0,2 / 0 - 0,078	Ø 216 [8,50 dia.]	0 - 0,185 / 0 - 0,0073

Platzbedarf Ölverteiler Twin-Lock™

	27,6 kg *[61 lb]*	35,2 kg *[77 lb]*
	0,50 L *[30 cu.in]*	1,00 L *[60 cu.in]*

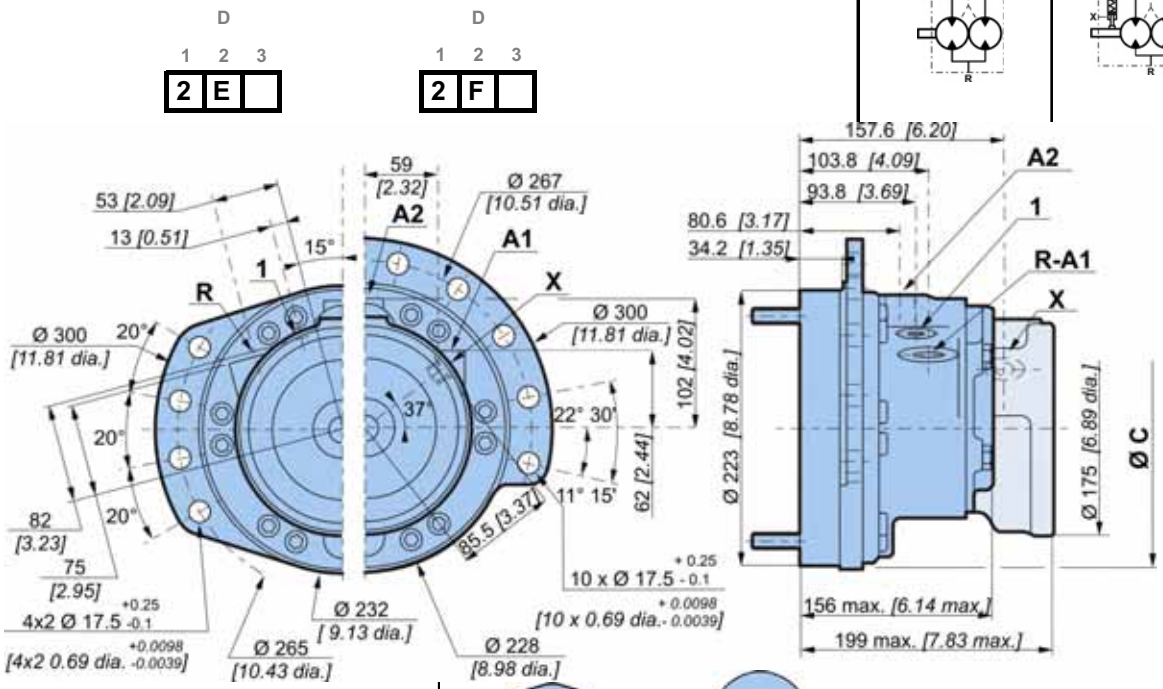

	mm	[in]	mm	[in]
ø C	Ø 224 [8,82dia.]	0 - 0,2 / 0 - 0,078	Ø 216 [8,50 dia.]	0 - 0,185 / 0 - 0,0073

Platzbedarf Ölverteiler mit 1 Hubvolumen mit integriertem Austausch

	23,7 kg *[52 lb]*	31,7 kg *[70 lb]*
	0,50 L *[30 cu.in]*	1,00 L *[60 cu.in]*

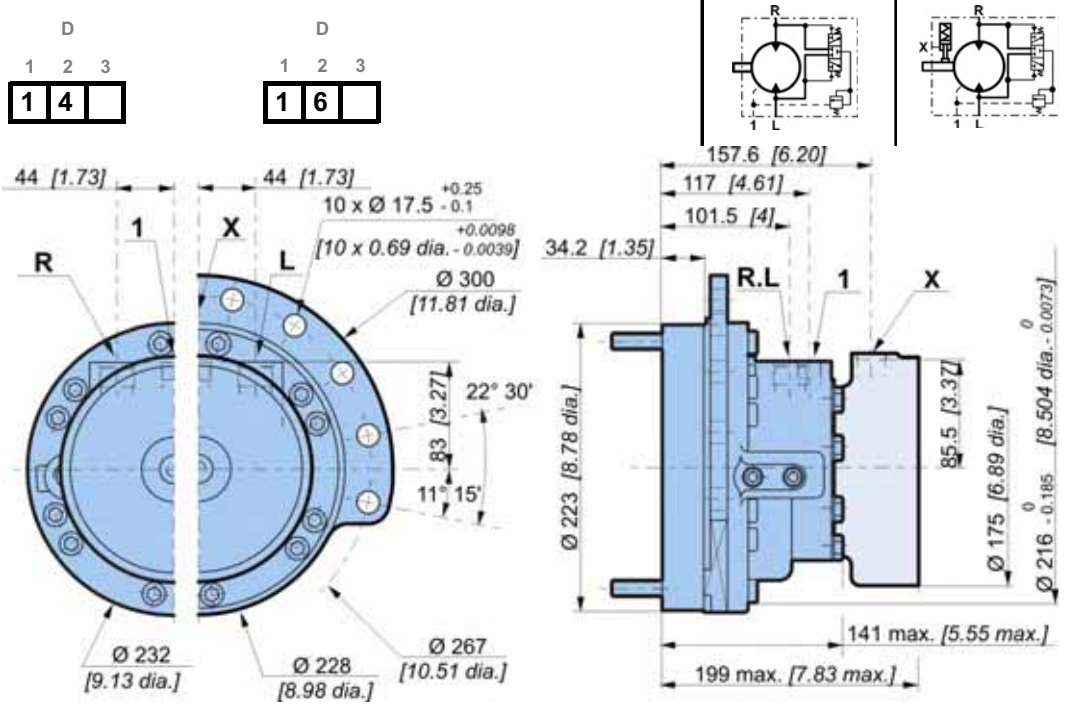

Platzbedarf Ölverteiler mit 2 Hubvolumen mit externem Austausch

	27,6 kg *[61 lb]*	35,2 kg *[77 lb]*
	0,50 L *[30 cu.in]*	1,00 L *[60 cu.in]*

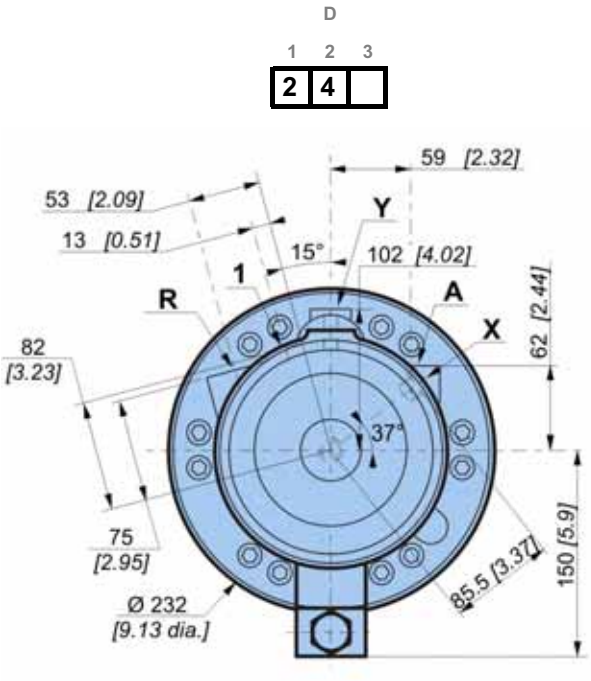

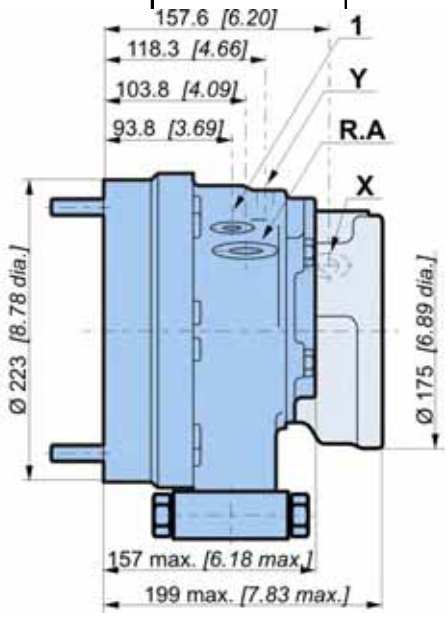

Austausch

Bei einer Kodifizierungsanfrage müssen Sie die max. Werte des Schaltkolbens und des Druckbegrenzungsventils angeben.

Schaltkolben

Grenzwert des Schaltkolbens bar *[PSI]*	Öffnungsdruck des Schaltkolbens bar *[PSI]*
8 *[116]*	9.9 ±1.2 *[144 ±17]*

Druckbegrenzungsventil

P1 bar *[PSI]*	Q2 L/min *[GPM]*	P2 bar *[PSI]*
13.5 *[195]*	14 *[3.7]*	16 *[232]*
18 *[261]*	15 *[3.9]*	21 *[305]*
22 *[319]*	16 *[4.2]*	25 *[363]*

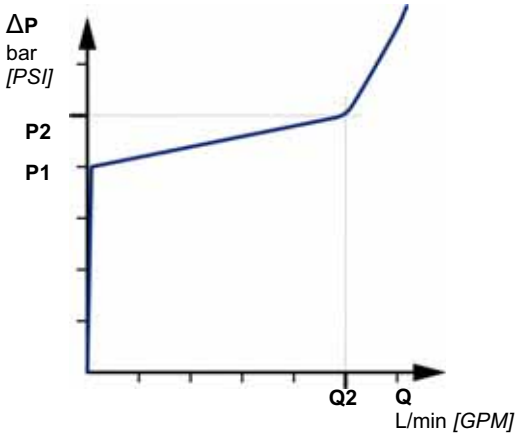

Rahmenbefestigung

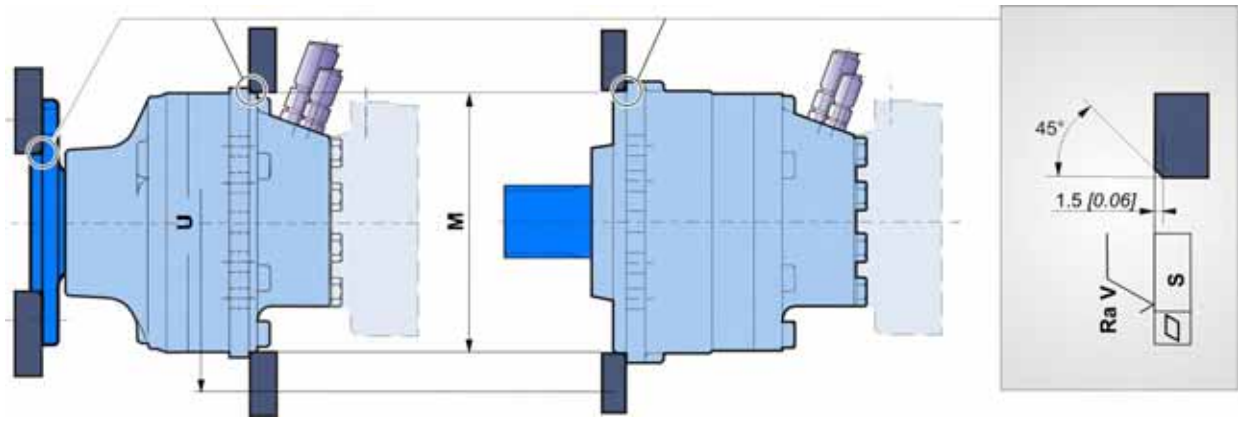

In der Nähe der Anschlüsse vorsichtig sein.

MS05 / MSE05		ØM (1)	ØU	S	Ra V		Klasse	*
	P	200 [7,87]	265 [10,43]			2 x 4 M16 x 2		
	R	216 [8,50]	267 [10,51]			10 M16 x 2		
	R	224 [8,82]	265 [10,43]	0,2 [0,008]	12,5µm [0,49µin]	2 x 4 M16 x 2	8,8	210 N.m [155 lb.ft]
	P	200 [7,87]	265 [10,43]			2 x 4 M16 x 2		
	R	216 [8,50]	267 [10,51]			10 M16 x 2		
	R	224 [8,82]	265 [10,43]			2 x 4 M16 x 2		

(1) +0,3 [+0,012]
+0,2 [+0,008]

* : Min. Werte je nach dem Drehmoment und der zu übertragenen Last.

Siehe Allgemeine Installation von Motoren Nr. 801578110M.

Hydraulikanschlüsse

Verbindungen

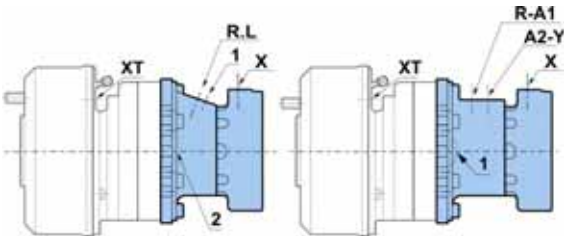

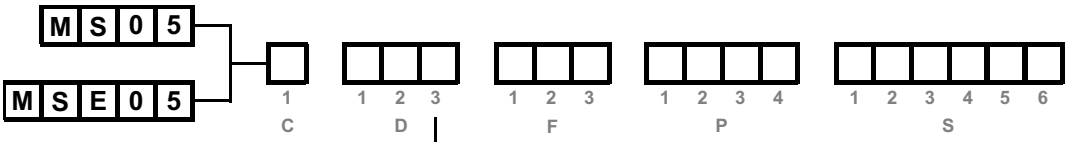

		Alte normen	Normen	Versorgung		Leckage	Steuerung des 2. Hubvolumen	Steuerung der Haltebremse	Steuerung der Trommelbremse
				R-L		**1, 2**		**X**	**XT**
	A	SAE J514	**ISO 11 926-1**	1"1/16-12 UNF		3/4"-16 UNF		9/16"-18 UNF	
	3	BSPP	**ISO 1 179-1**	Ø27 *[3/4" dia.]*		Ø17 *[3/8" dia.]*		Ø13 *[1/4" dia.]*	
	8	NF E48 050	**ISO 6 149-1**	M18x1.5		M16x1.5		M14x1.5	
				R-A		**1, 2**	**Y**	**X**	
	A	SAE J514	**ISO 11 926-1**	1"1/16-12 UNF		3/4"-16 UNF	9/16"-18 UNF	9/16"-18 UNF	
	3	BSPP	**ISO 1 179-1**	Ø27 *[3/4" dia.]*		Ø17 *[3/8" dia.]*	Ø13 *[1/4" dia.]*	Ø13 *[1/4" dia.]*	
	4	NF E48 050	**ISO 9 974-1**	M27x2		M16x1.5	M14x1.5	M14x1.5	
				R-A1	**A2**	**1, 2**		**X**	
	A	SAE J514	**ISO 11 926-1**	1"1/16-12 UNF	3/4"-16 UNF	3/4"-16 UNF		9/16"-18 UNF	
	3	BSPP	**ISO 1 179-1**	Ø27 *[3/4" dia.]*	Ø21 *[1/2" dia.]*	Ø17 *[3/8" dia.]*		Ø13 *[1/4" dia.]*	
	4	NF E48 050	**ISO 9 974-1**	M27x2	M22x1.5	M16x1.5		M14x1.5	
			ISO 9 974-1						M10x1
Max. Drucke			**MS** bar *[PSI]*	450 *[6 527]*	450 *[6 527]*	1 *[15]*	30 *[435]*	30 *[435]*	120 *[1 740]*
			MSE	400 *[5 802]*	400 *[5 802]*				

Es wird dringend empfohlen, die in der Broschüre zur allgemeinen Installation von Motore, Nr. 801578110M, angegebenen Flüssigkeiten zu verwenden.

Die Anziehdrehmomente der Anschlüsse finden Sie in der Broschüre "Allgemeine Installation der Motore" Nr. 801578110M.

Wirkungsgrade

Gesamtwirkungsgrad

Durchschnittswerte nur zur Information für das Hubvolumen Code 0 nach 100 Betriebsstunden mit der Hydraulikflüssigkeit HV46 bei 50° C *[122°F]*.

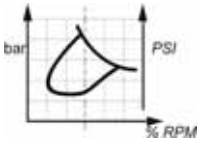

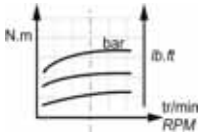

Rechnerisches Abtriebsmoment

MS05

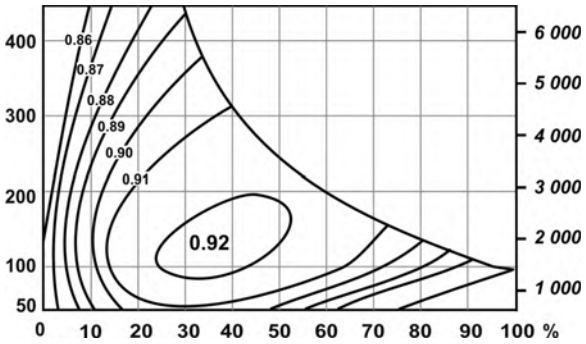

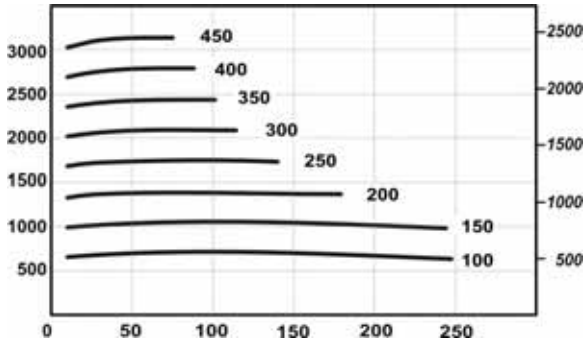

MSE05

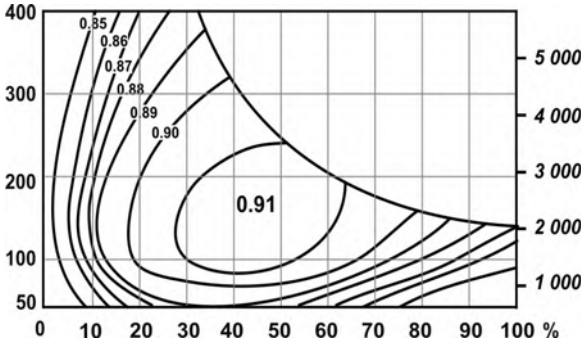

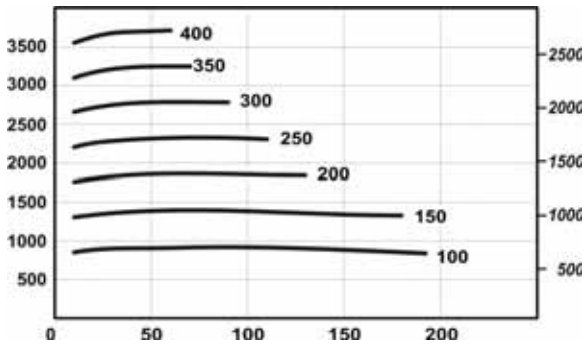

Für das Anlaufmoment: Ungefähr 85 % des theoretischen Wertes entsprechend dem verfügbaren Druck. Für genaue Berechnungen wenden Sie sich bitte an Ihren Poclain Hydraulics-Anwendungstechniker.

OPTIONEN

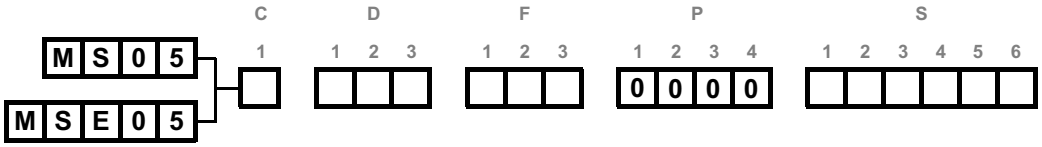

Es können mehrere Optionen eingebaut werden. Fragen Sie dazu Ihren Poclain Hydraulics-Verkaufsbeauftragten.

2 - S - 8 Drehzahl-Sensor, installiert oder Vorbereitung

Bezeichnung	C
Geschwindigkeitssensor installiert (T4)	2
Geschwindigkeitssensor installiert (TR)	S
Drehzahl-Sensor-Vorbereitung	8

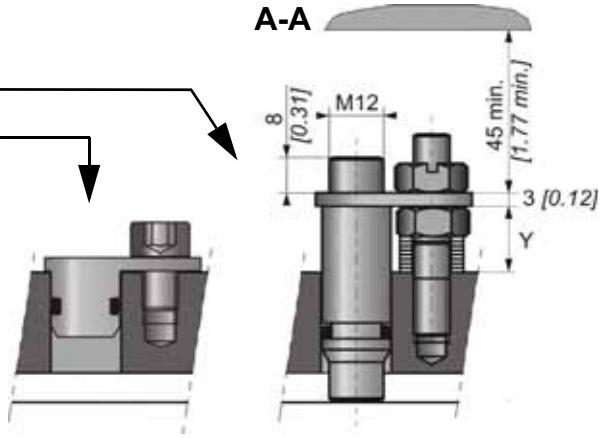

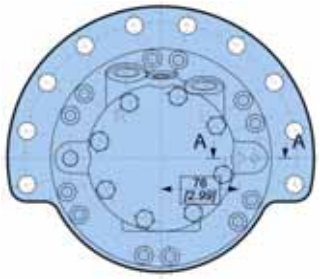

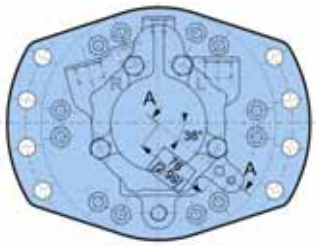

Max. Länge Y = 20.7

Anzahl der Impulse pro Umdrehung = 53

Die Hydrobasen mit Option 2 oder S sind mit einem Stopsel ausgestattet und werden mit einem Montage-Bausatz für den Sensor geliefert.

Um die Merkmale des Sensors und seines Anschlusses zu kennen, siehe technischer Katalog "Bewegliche Elektronik" Nr. A01889D.

Anweisungen zur Installation des Sensors finden Sie in der Broschüre "Allgemeine Installation von Motoren" Nr. 801578110M.

5 - Zweiter Leckölanschluss

Zusätzlicher Leckageanschluss am Deckel.

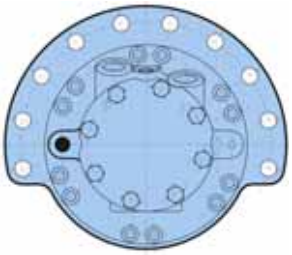

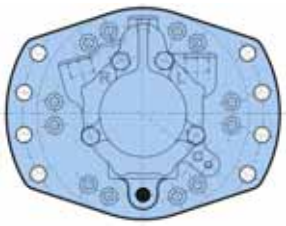

7 - Diamond™

Spezialbehandlung des hydraulischen Leistungsteils, wodurch die Festigkeit erheblich erhöht wird. Der Motor wird dadurch sicherer gegen kurzzeitige Überlastung.

E - Verstärkte Abdichtung

Verstärkung der Dichtungen und - bei einem Motor ohne Bremse - Verstärkung des hinteren Deckels (R02 - Dicke 8 mm anstelle von 2 mm).

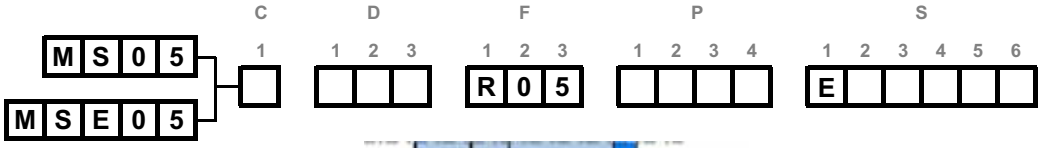

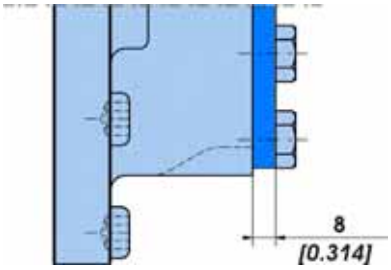

H - Hoher Wirkungsgrad

Verstärkte Abdichtung der Kolben zur Verbesserung des volumetrischen Wirkungsgrads.

Für genaue Berechnungen wenden Sie sich bitte an Ihren Poclain Hydraulics-Anwendungstechniker.

M - Hohe Drehzahl

Unter bestimmten Bedingungen ist eine Erhöhung der Drehzahl um max. 30 % im Vergleich zu den in der Tabelle auf Seite 2 angegebenen Werten möglich.

Für genaue Berechnungen wenden Sie sich bitte an Ihren Poclain Hydraulics-Anwendungstechniker.

T - Soft Shift™

Das progressive Verändern des Hubvolumens (Federkolben)

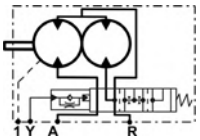

Wenden Sie sich an Ihren Poclain Hydraulics-Verkaufsbeauftragten.

TECHNISCHE DATEN

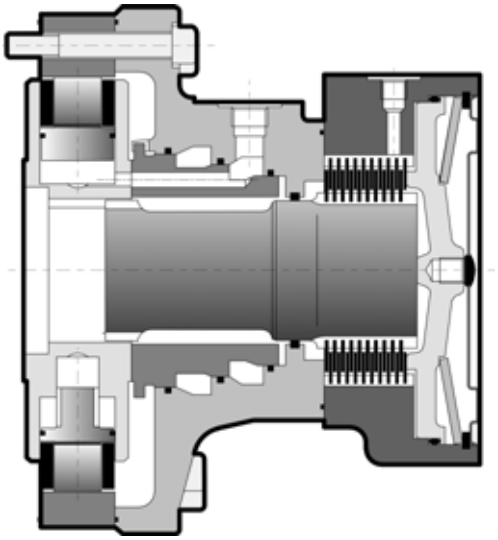

Motorträgheit	**= 0.05 kg.m²**
Lärm	**= 60 dBA**

		C	❶ cm³/U [cu.in/rev]	❷ cm³/U [cu.in/rev]	Theoretisch Drehmoment ❶ bei 100 bar Nm	Theoretisch Drehmoment ❶ bei 1000 PSI [lb.ft]	Max.Leistung ❶ kW [HP]	Max.Leistung ❷ günstige kW [HP]	Max.Leistung ❷ ungünstige kW [HP]	Max. Geschwindigkeit ❶ U/min	Max. Geschwindigkeit ❷ [RPM]	Max. Druck bar [PSI]
Nockenringe mit gleichen Nocken	MS08	6	467 [28,5]	234 [14,2]	743	[378]	41 [55]	27 [36]	21 [28]		210	450 [6 527]
		8	627 [38,2]	314 [19,1]	997	[507]					210	
		9	702 [42,8]	351 [21,4]	1116	[568]					185	
		0	780 [47,6]	390 [23,8]	1240	[631]					170	
		1	857 [52,3]	429 [26,1]	1363	[693]					155	
		2	934 [57,0]	467 [28,5]	1485	[755]					140	
	MSE08	0	1 043 [63,6]	522 [31,8]	1658	[843]	41 [55]	27 [36]	21 [28]		130	400 [5 802]
		1	1 146 [69,9]	573 [34,9]	1822	[927]					110	
		2	1 248 [76,1]	624 [38,1]	1984	[1 009]					105	
Nockenringe mit unterschiedlichen Nocken	MS08	Q	623 [38,0]	390 [23,8] 233 [14,2]	991	[504]	41 [55]	27 [36]	21 [28]		170	450 [6 527]
		D	700 [42,7]	467 [28,5] 233 [14,2]	1113	[566]					140	
		A	780 [47,6]	467 [28,5] 313 [19,1]	1240	[631]					140	
	MSE08	Q	833 [50,8]	522 [31,8] 312 [19,0]	1324	[674]	41 [55]	27 [36]	21 [28]		125	400 [5 802]
		D	936 [57,1]	624 [38,1] 312 [19,0]	1488	[757]					105	
		A	1 043 [63,6]	624 [38,1] 418 [25,5]	1658	[843]					105	

❶ **1 Hubvolumen**

❷ **2 hubvolumen**

* Siehe Option "M" für höhere Geschwindigkeit.

HYDROBASIS UND ÖLVERTEILER

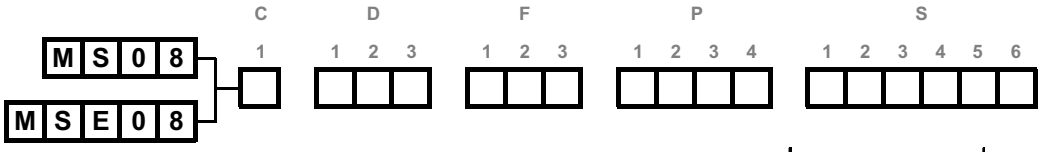

Platzbedarf Ölverteiler mit 1 Hubvolumen

	34,4 kg *[76 lb]*	51,8 kg *[114 lb]*
	0,50 L *[30 cu.in]*	1,00 L *[60 cu.in]*

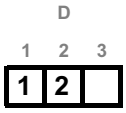

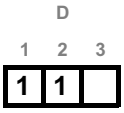

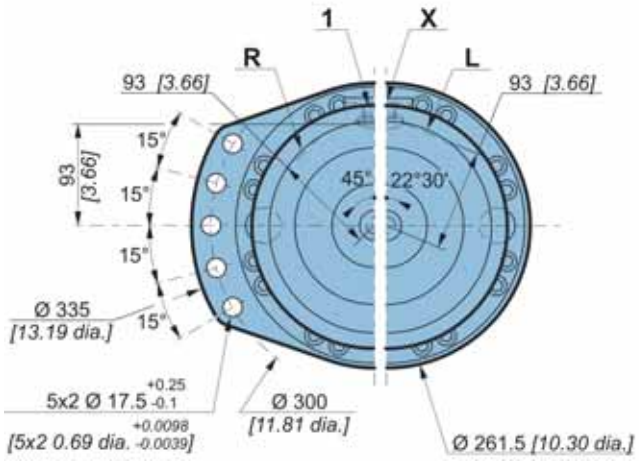

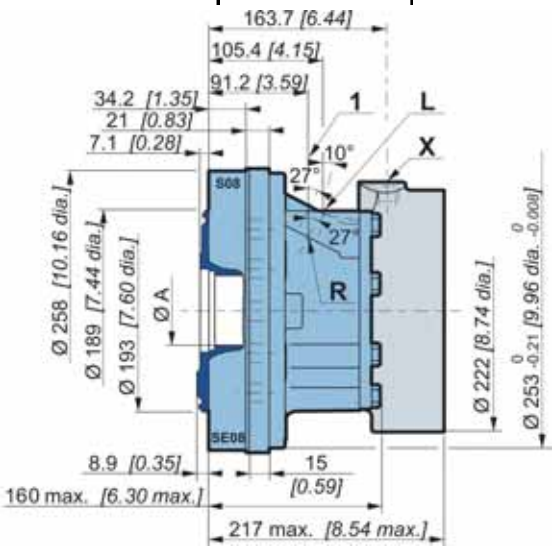

Verzahnung des Zylinderblocks

(entsprechend der Norm NF E22-141)

ØA	Modul	Z	Abmaß für 2 Stifte Y	ØV
60 *[2,362]*	2,5	24	69,580 *[2,739]*	4,5 *[0,177]*

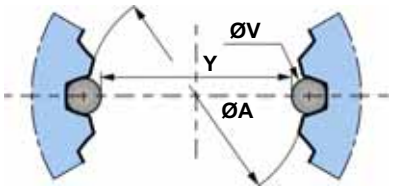

Bei Einsatz der Hydrobasis wird empfohlen, den Einbau von Ihrem Poclain Hydraulics-Anwendungstechniker überprüfen zu lassen.

Wenn Sie eine Hydrobasis verwenden möchten, benötigen Sie dazu von uns einen detaillierten Plan der Schnittstelle. Wenden Sie sich bitte für die Lieferung an Ihren Pocalin Hydraulics-Verkaufsbeauftragten.

Platzbedarf geschlossener Ölverteiler mit 1 Hubvolumen

	35 kg *[77 lb]*
	0,50 L *[30 cu.in]*

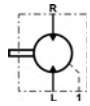

D			F			D			F		
1	2	3	1	2	3	1	2	3	1	2	3
1	2		A	0	8	1	1		A	0	8

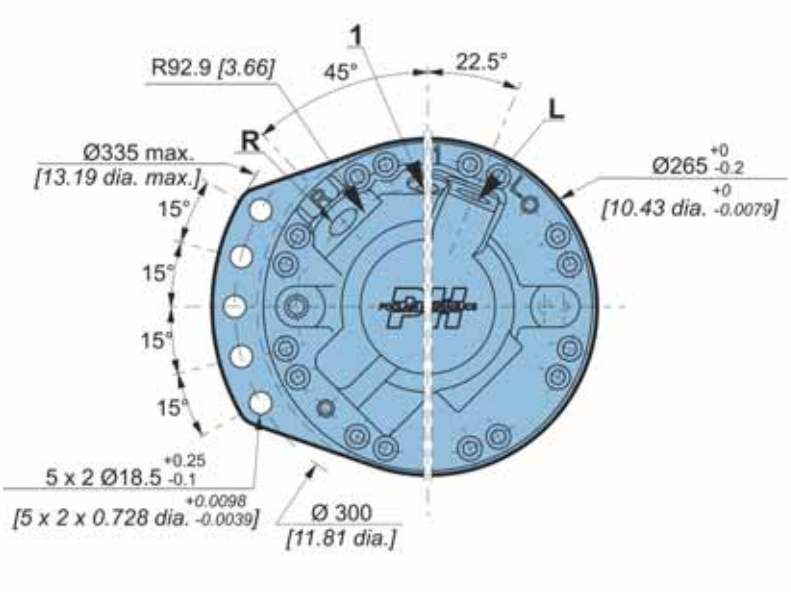

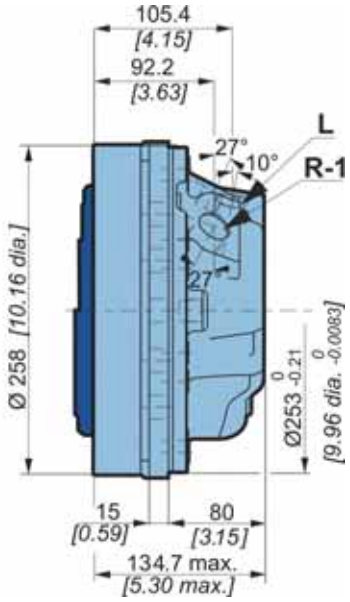

Platzbedarf Ölverteiler mit 2 Hubvolumen

	37,8 kg *[83 lb]*	54,7 kg *[120 lb]*
	0,50 L *[30 cu.in]*	1,00 L *[60 cu.in]*

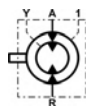

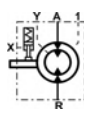

D			D		
1	2	3	1	2	3
2	2		2	1	

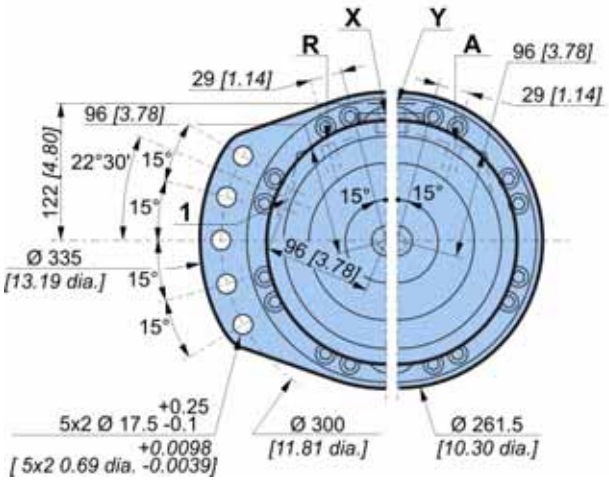

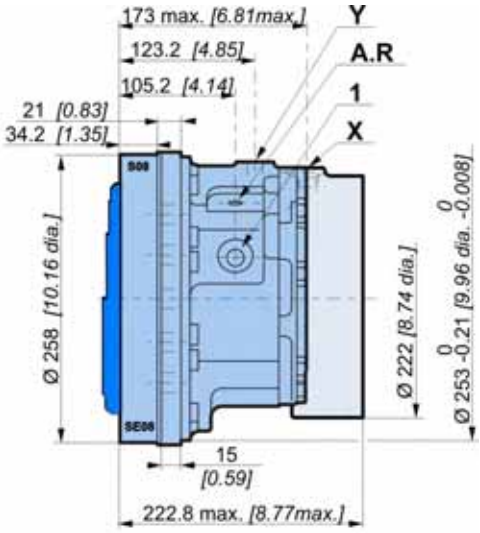

Platzbedarf Ölverteiler Twin-Lock™

	37,8 kg *[83 lb]*	54,7 kg *[120 lb]*
	0,50 L *[30 cu.in]*	1,00 L *[60 cu.in]*

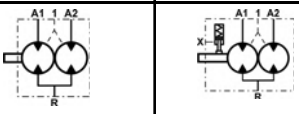

D D
1 2 3 1 2 3
2 E 2 D

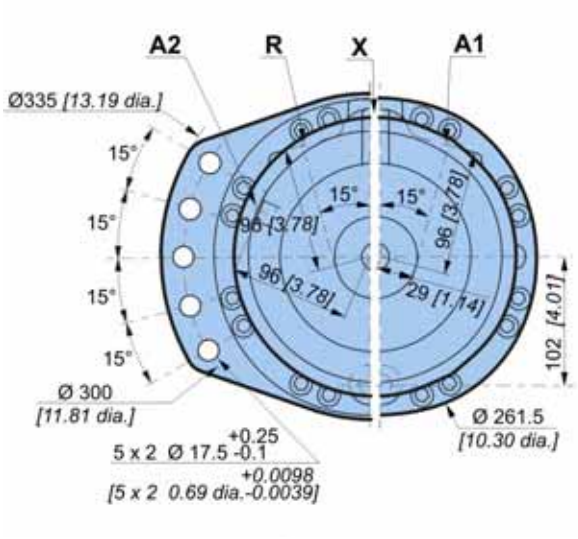

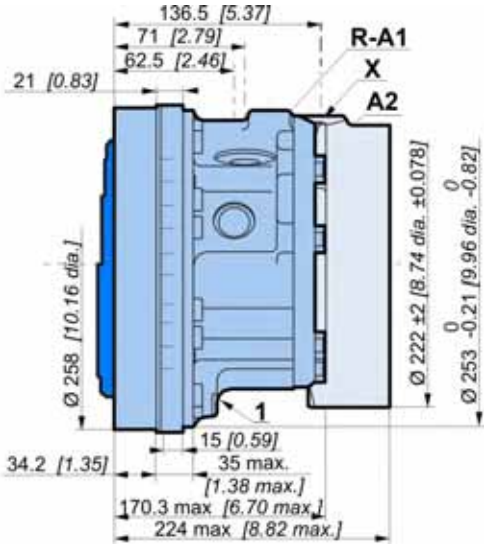

Platzbedarf Ölverteiler mit 1 Hubvolumen mit integriertem Austausch

	34,4 kg *[76 lb]*	51,8 kg *[114 lb]*
	0,50 L *[30 cu.in]*	1,00 L *[60 cu.in]*

D F D F
1 2 3 1 2 3 1 2 3 1 2 3
1 5 R 0 8 1 4 R 0 8

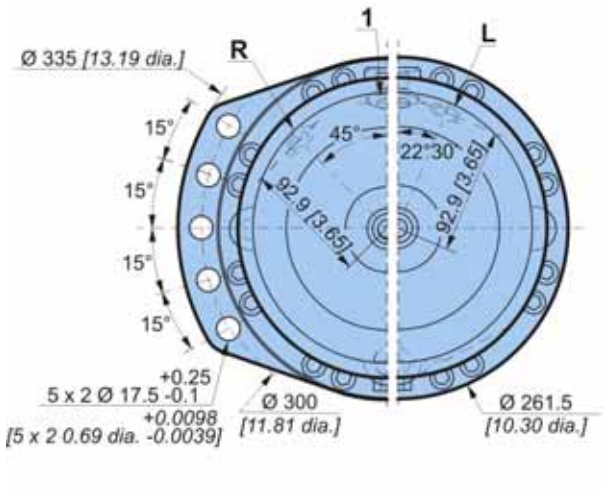

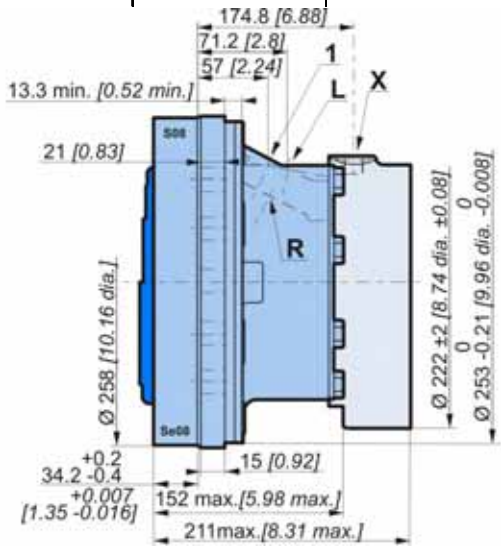

Austausch

Bei einer Kodifizierungsanfrage müssen Sie die max. Werte des Schaltkolbens und des Druckbegrenzungsventils angeben.

Schaltkolben

Grenzwert des Schaltkolbens bar *[PSI]*	Öffnungsdruck des Schaltkolbens bar *[PSI]*
8 *[116]*	9.9 ±1.2 *[144 ±17]*

Druckbegrenzungsventil

P1 bar *[PSI]*	Q2 L/min *[GPM]*	P2 bar *[PSI]*
13.5 *[195]*	14 *[3.7]*	16 *[232]*
18 *[261]*	15 *[3.9]*	21 *[305]*
22 *[319]*	16 *[4.2]*	25 *[363]*

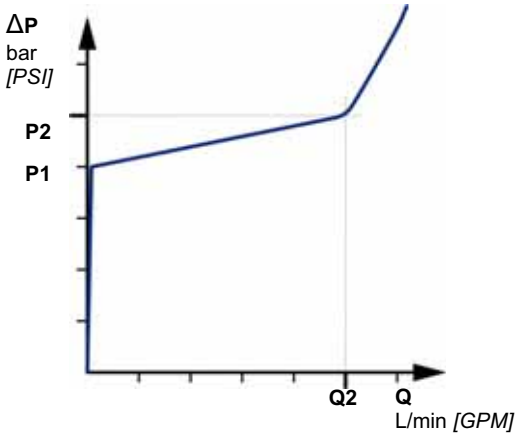

Rahmenbefestigung

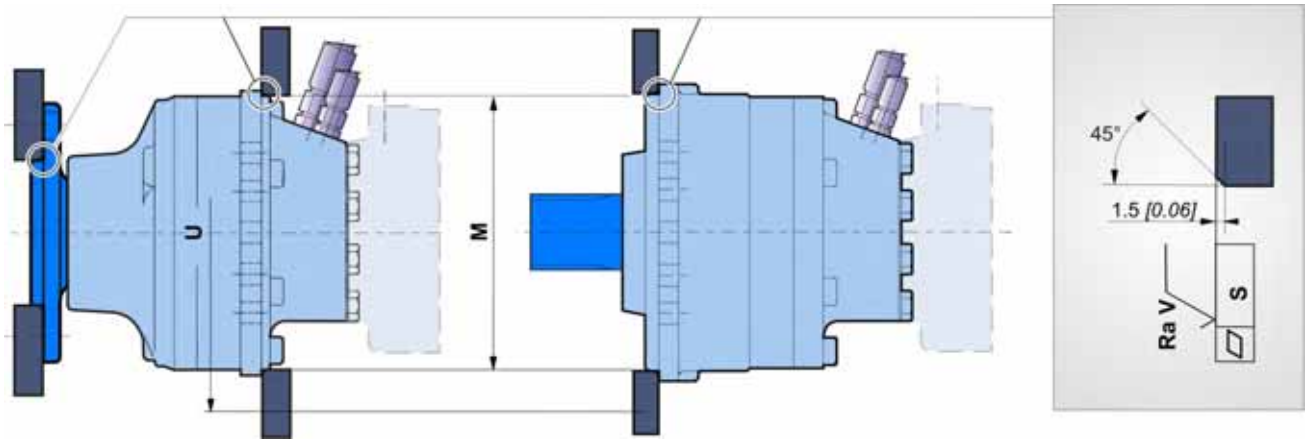

In der Nähe der Anschlüsse vorsichtig sein.

	ØM (1)	ØU	S	Ra V		Klasse	*
Radmotor	253 *[9,96]*	300 *[11,81]*	0,2 *[0,008]*	12,5µm *[0,49µin]*	2 x 5 M16 x 2	8,8	210 N.m *[155 lb.ft]*
Wellenmotor	224 *[8,82]*	300 *[11,81]*					

(1) +0,3 *[+0,012]*
+0,2 *[+0,008]*

* : Min. Werte je nach dem Drehmoment und der zu übertragenen Last.

Siehe Allgemeine Installation von Motoren Nr. 801578110M.

Hydraulikanschlüsse

Verbindungen

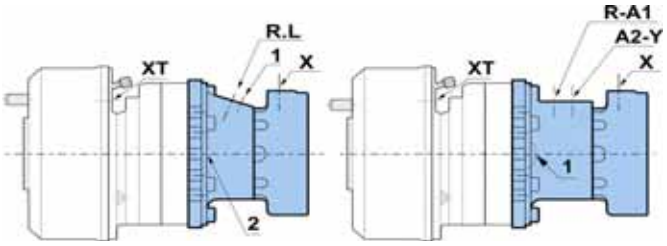

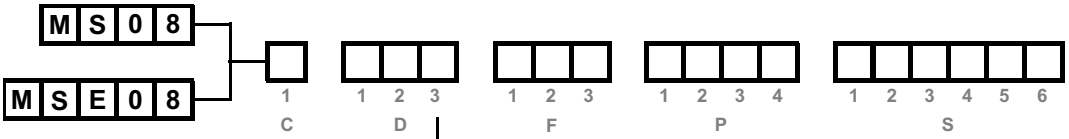

		Alte normen	Normen	Versorgung	Leckage	Steuerung des 2. Hubvolumen	Steuerung der Haltebremse	Steuerung der Trommelbremse
				R-L	**1, 2**		**X**	**XT**
	A	SAE J514	**ISO 11 926-1**	1"1/16-12 UNF	3/4"-16 UNF		9/16"-18 UNF	
	1	ISO 6 162 DIN 3 852	**ISO 6 162** **ISO 9 974-1**	DN13 PN400	M18x1.5		M16x1.5	
	2	ISO 6 162 BSPP	**ISO 6 162** **ISO 1 179-1**	DN13 PN400	Ø17 *[3/8" dia.]*		Ø17 *[3/8" dia.]*	
	4	NF E48 050	**ISO 9 974-1**	M22x1.5	M18x1.5		M16x1.5	
	5	DIN 3 852	**ISO 9 974-1**	M27x2	M18x1.5		M16x1.5	
	8	NF E48 050	**ISO 6 149-1**	M22x1.5	M18x1.5		M16x1.5	
				R-A	**1, 2**	**Y**	**X**	
	A	SAE J514	**ISO 11 926-1**	1"1/16-12 UNF	3/4"-16 UNF	9/16"-18 UNF	9/16"-18 UNF	
	1	ISO 6 162 DIN 3 852	**ISO 6 162** **ISO 9 974-1**	DN13 PN400	M18x1.5	M14x1.5	M16x1.5	
	5	DIN 3 852	**ISO 9 974-1**	M27x2	M18x1.5	M14x1.5	M16x1.5	
				R-A1-A2	**1, 2**	**Y**	**X**	
	A	SAE J514	**ISO 11 926-1**	1"1/16-12 UNF	3/4"-16 UNF	9/16"-18 UNF	9/16"-18 UNF	
	3	BSPP	**ISO 1 179-1**	Ø27 *[3/4" dia.]*	Ø17 *[3/8" dia.]*	Ø13 *[1/4" dia.]*	Ø13 *[1/4" dia.]*	
	5	DIN 3 852	**ISO 9 974-1**	M27x2	M18x1.5	M14x1.5	M16x1.5	
			ISO 9 974-1					M12x1.5 M14x1.5
Max. Drucke			**MS** / **MSE** bar *[PSI]*	450 *[6 527]* 400 *[5 802]*	1 *[15]*	30 *[435]*	30 *[435]*	120 *[1 740]*

Es wird dringend empfohlen, die in der Broschüre zur allgemeinen Installation von Motore, Nr. 801578110M, angegebenen Flüssigkeiten zu verwenden.

Die Anziehdrehmomente der Anschlüsse finden Sie in der Broschüre "Allgemeine Installation der Motore" Nr. 801578110M.

Wirkungsgrade

Gesamtwirkungsgrad

Durchschnittswerte nur zur Information für das Hubvolumen Code 0 nach 100 Betriebsstunden mit der Hydraulikflüssigkeit HV46 bei 50° C *[122°F]*.

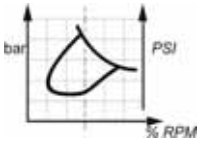

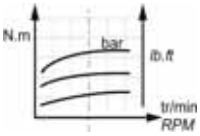

Rechnerisches Abtriebsmoment

MS08

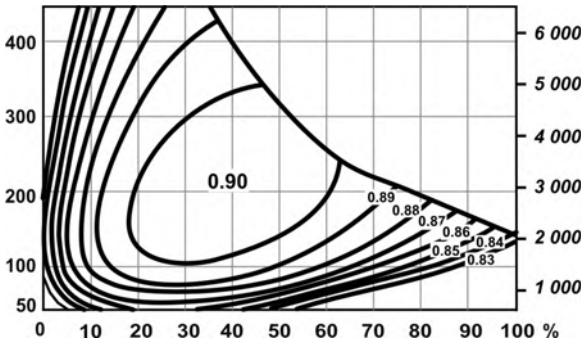

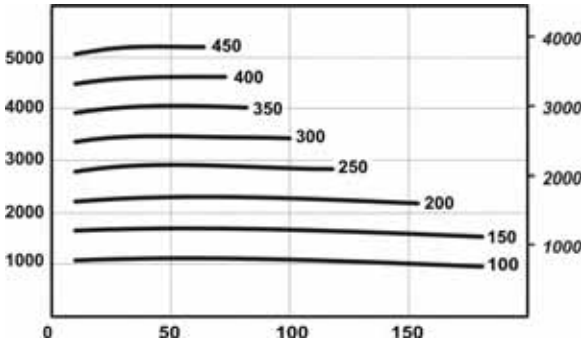

MSE08

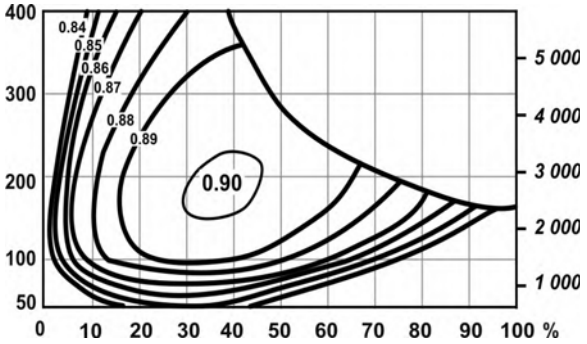

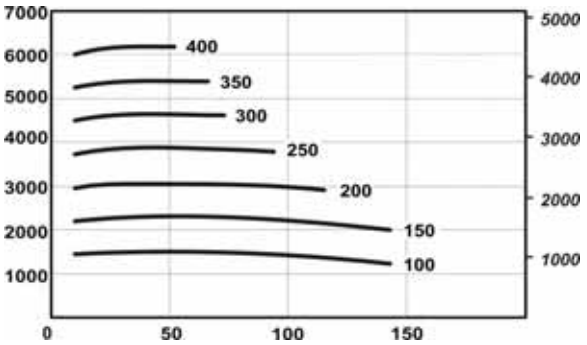

Für das Anlaufmoment: Ungefähr 85 % des theoretischen Wertes entsprechend dem verfügbaren Druck. Für genaue Berechnungen wenden Sie sich bitte an Ihren Poclain Hydraulics-Anwendungstechniker.

OPTIONEN

	C	D	F	P	S
	1	1 2 3	1 2 3	1 2 3 4	1 2 3 4 5 6
M S 0 8				0 0 0 0	
M S E 0 8					

Es können mehrere Optionen eingebaut werden. Fragen Sie dazu Ihren Poclain Hydraulics-Verkaufsbeauftragten.

2 - S - 8 Drehzahl-Sensor, installiert oder Vorbereitung

Bezeichnung	C
Geschwindigkeitssensor installiert (T4)	2
Geschwindigkeitssensor installiert (TR)	S
Drehzahl-Sensor-Vorbereitung	8

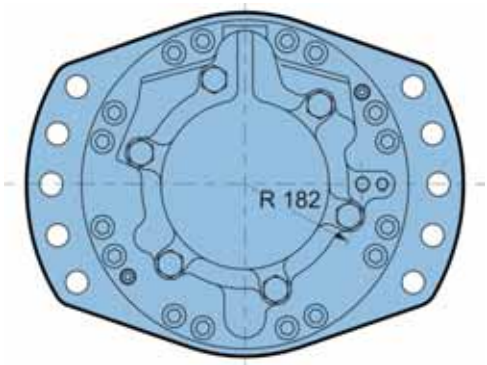

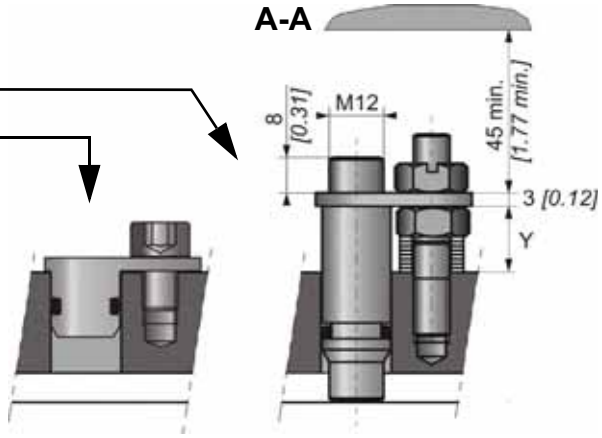

Max. Länge Y = 21.1

Anzahl der Impulse pro Umdrehung = 60

Die Hydrobasen mit Option 2 oder S sind mit einem Stopsel ausgestattet und werden mit einem Montage-Bausatz für den Sensor geliefert.

Um die Merkmale des Sensors und seines Anschlusses zu kennen, siehe technischer Katalog "Bewegliche Elektronik" Nr. A01889D.

Anweisungen zur Installation des Sensors finden Sie in der Broschüre "Allgemeine Installation von Motoren" Nr. 801578110M.

5 - Bewässerung

Zusätzlicher Leckageanschluss am Deckel.

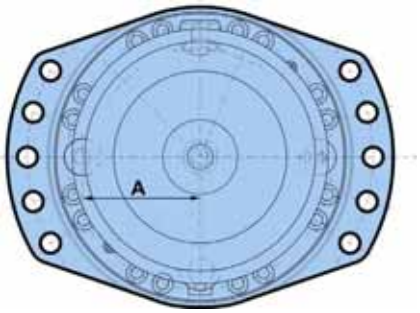

A

102 *[4.02]*

7 - Diamond™

Spezialbehandlung des hydraulischen Leistungsteils, wodurch die Festigkeit erheblich erhöht wird. Der Motor wird dadurch sicherer gegen kurzzeitige Überlastung.

M - Hohe Drehzahl

Unter bestimmten Bedingungen ist eine Erhöhung der Drehzahl um max. 30 % im Vergleich zu den in der Tabelle auf Seite 2 angegebenen Werten möglich.

Für genaue Berechnungen wenden Sie sich bitte an Ihren Poclain Hydraulics-Anwendungstechniker.

T - Soft Shift™

Das progressive Verändern des Hubvolumens (Federkolben)

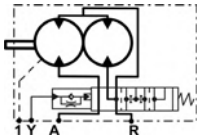

Wenden Sie sich an Ihren Poclain Hydraulics-Verkaufsbeauftragten.

TECHNISCHE DATEN

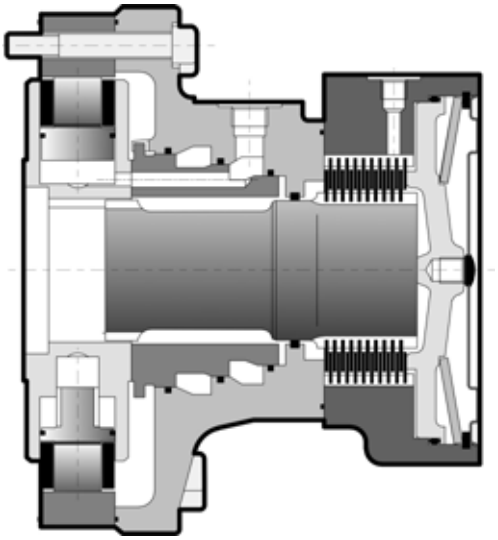

Motorträgheit **0.05 kg.m²**

		C	❶ cm³/U [cu.in/rev]	❷ cm³/U [cu.in/rev]	Theoretisch Drehmoment ❶ bei 100 bar Nm	bei 1000 PSI [lb.ft]	Max.Leistung ❶ kW [HP]	❷ günstige kW [HP]	❷ ungünstige kW [HP]	Max. Geschwindigkeit ❶ U/min [RPM]	❷ U/min [RPM]	Max. Druck bar [PSI]
Nockenringe mit gleichen Nocken	MS11	7	730 [44,5]	365 [22,3]	1 161	[590]	50 [67]	33 [44]	25 [34]	200		450 [6 527]
		8	837 [51,0]	419 [25,5]	1 331	[677]				195		
		9	943 [57,5]	472 [28,8]	1 499	[762]				190		
		0	1 048 [63,9]	524 [32,0]	1 666	[847]				185		
		1	1 147 [70,0]	574 [35,0]	1 824	[927]				180		
		2	1 259 [76,8]	630 [38,4]	2 002	[1 018]				170	175	
	MSE11	9	1 263 [77,0]	632 [38,5]	2 008	[1 021]	50 [67]	33 [44]	25 [34]	170	190	400 [5 802]
		0	1 404 [85,6]	702 [42,8]	2 232	[1 135]				155	185	
		1	1 536 [93,7]	768 [46,8]	2 442	[1 242]				140	180	
		2	1 687 [102,9	844 [51,4]	2 682	[1 364]				130	165	
Nockenringe mit unterschiedlichen Nocken	MS11	A	1 048 [63,9]	629 [38,4] 419 [25,6]	1 666	[847]	50 [67]	33 [44]	25 [34]			450 [6 527]
	MSE11	A	1 404 [85,6]	843 [51,4] 561 [34,2]	2 232	[1 135]	50 [67]	33 [44]	25 [34]	120		400 [5 802]

❶ **1 Hubvolumen**

❷ **2 hubvolumen**

* Siehe Option "M" für höhere Geschwindigkeit.

HYDROBASIS UND ÖLVERTEILER

	C	D	F	P	S
MS11	1	1 2 3	1 2 3	1 2 3 4	1 2 3 4 5 6
MSE11					

Platzbedarf Ölverteiler mit 1 Hubvolumen

1 1	44 kg *[97 lb]*	67,5 kg *[148,5 lb]*
1 2	48,9 kg *[107,6 lb]*	72,4 kg *[159,3 lb]*
	0,75 L *[45 cu.in]*	0,92 L *[55 cu.in]*

D	D
1 2 3	1 2 3
1 2	1 1

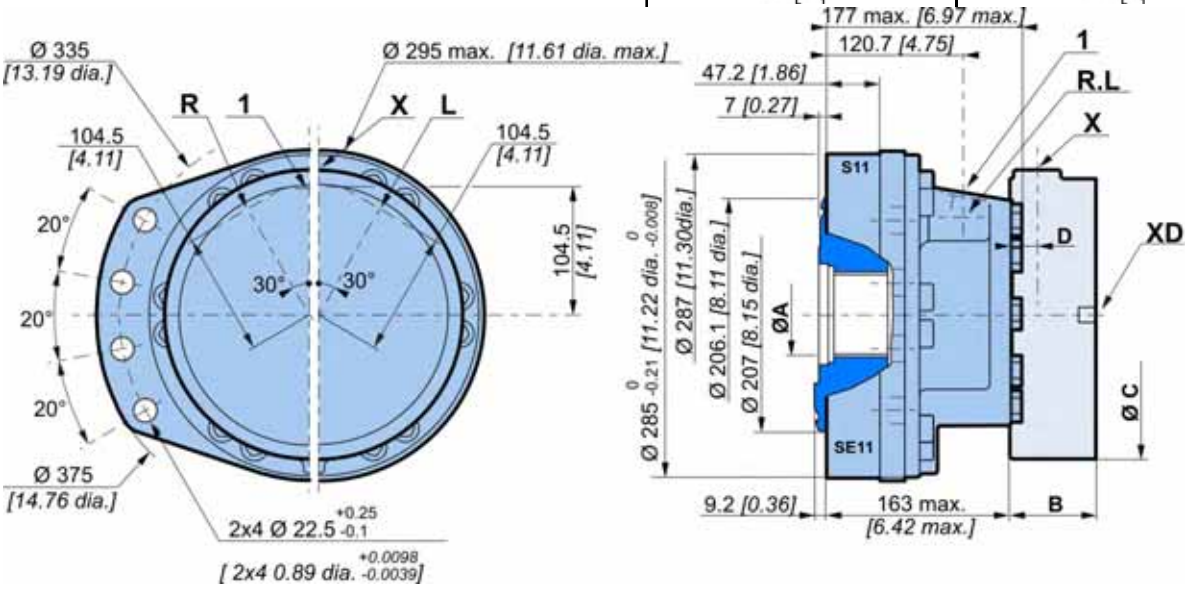

	F12
B	76,7 *[3,02]*
C	Ø247 *[9,72]*
D	26 *[1,02]*

Verzahnung des Zylinderblocks

(entsprechend der Norm NF E22-141)

			Abmaß für 2 Stifte	
ØA	Modul	Z	Y	ØV
75 *[2,953]*	2,5	28	65,169 *[2,739]*	5 *[0,197]*

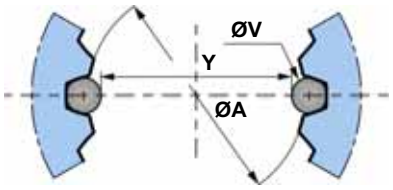

Bei Einsatz der Hydrobasis wird empfohlen, den Einbau von Ihrem Poclain Hydraulics-Anwendungstechniker überprüfen zu lassen.

Wenn Sie eine Hydrobasis verwenden möchten, benötigen Sie dazu von uns einen detaillierten Plan der Schnittstelle. Wenden Sie sich bitte für die Lieferung an Ihren Pocalin Hydraulics-Verkaufsbeauftragten.

Platzbedarf Ölverteiler mit 2 Hubvolumen

	2 1 44 kg *[97 lb]*	F 1 2 67,5 kg *[148,5 lb]*
	2 2 48,9 kg *[107,6 lb]*	72,4 kg *[159,3 lb]*
	0,75 L *[45 cu.in]*	0,92 L *[55 cu.in]*

D 1 2 3 **2 2**

D 1 2 3 **2 1**

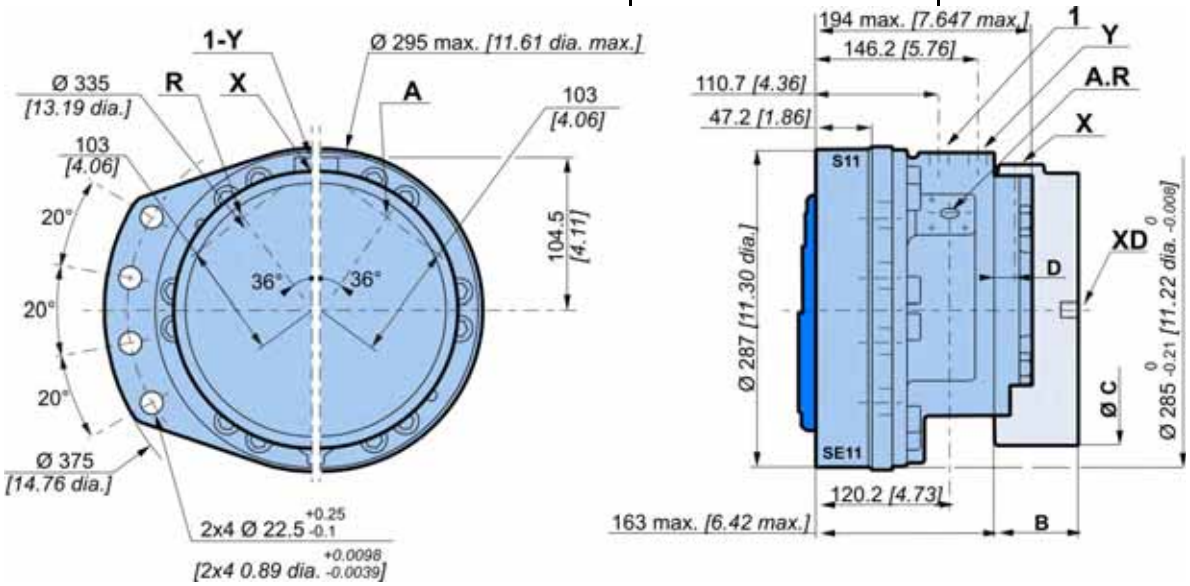

Platzbedarf Ölverteiler Twin-Lock™

	48,9 kg *[107,6 lb]*	F 1 2 72,4 kg *[159,3 lb]*
	0,75 L *[45 cu.in]*	0,92 L *[55 cu.in]*

D 1 2 3 **2 E**

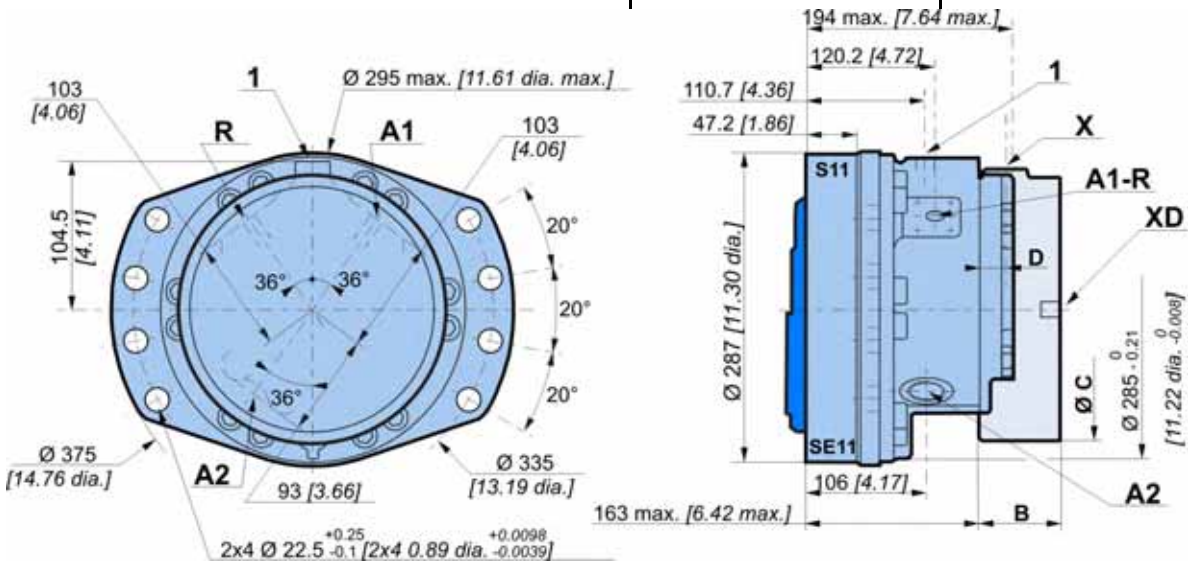

Platzbedarf Ölverteiler mit 1 Hubvolumen mit integriertem Austausch

1 5	44 kg *[97 lb]*	F 1 2 67,5 kg *[148,5 lb]*
1 4	48,9 kg *[107,6 lb]*	72,4 kg *[159,3 lb]*
	0,75 L *[45 cu.in]*	0,92 L *[55 cu.in]*

D 1 2 3 — 1 5   D 1 2 3 — 1 4

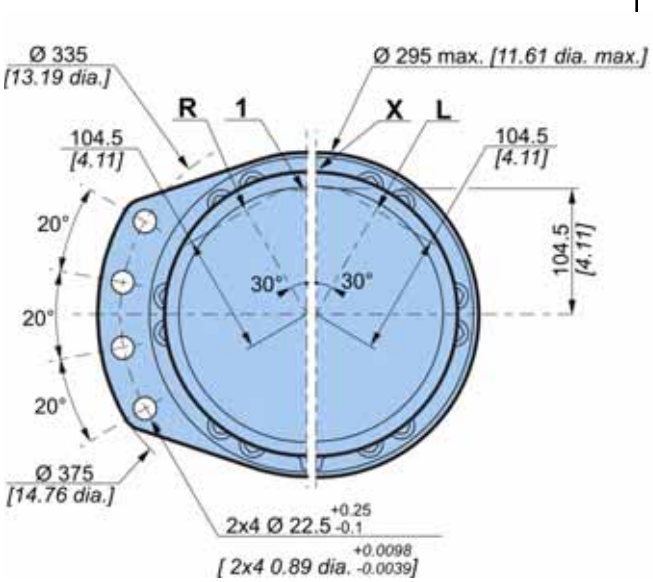

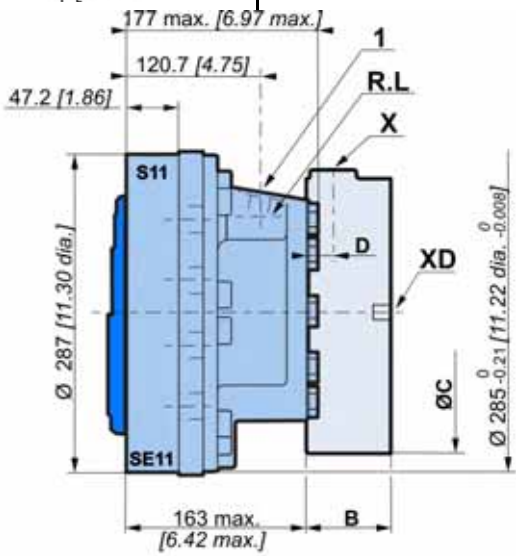

Platzbedarf Ölverteiler mit 2 Hubvolumen mit integriertem Austausch

1 5	44 kg *[97 lb]*	F 1 2 67,5 kg *[148,5 lb]*
1 4	48,9 kg *[107,6 lb]*	72,4 kg *[159,3 lb]*
	0,75 L *[45 cu.in]*	0,92 L *[55 cu.in]*

D 1 2 3 — 2 5   D 1 2 3 — 2 4

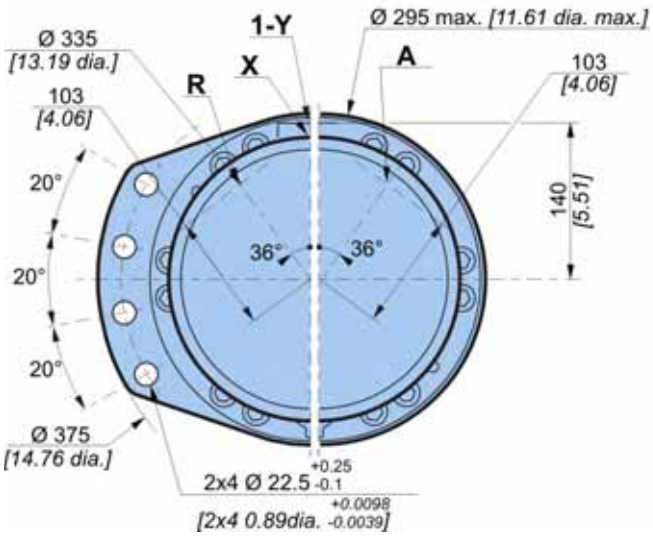

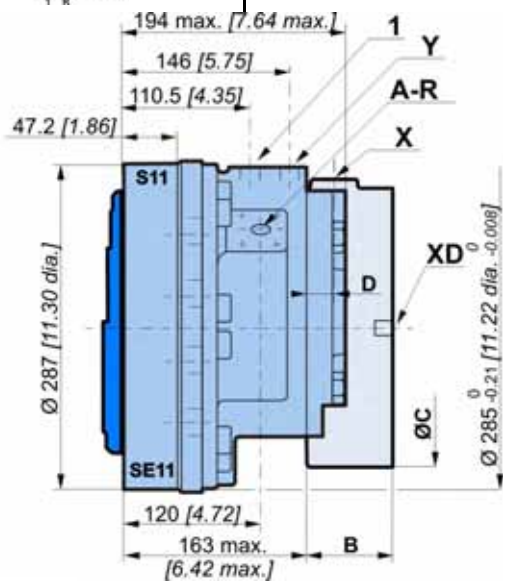

	F12
B	76,7 *[3,02]*
C	Ø247 *[9,72]*
D	26 *[1,02]*

Platzbedarf Ölverteiler mit 2 Hubvolumen oder Twin-Lock™

	48,9 kg *[107,6 lb]*	F 1 2 72,4 kg *[159,3 lb]*
	0,75 L *[45 cu.in]*	0,92 L *[55 cu.in]*

D

1 2 3

2 Q

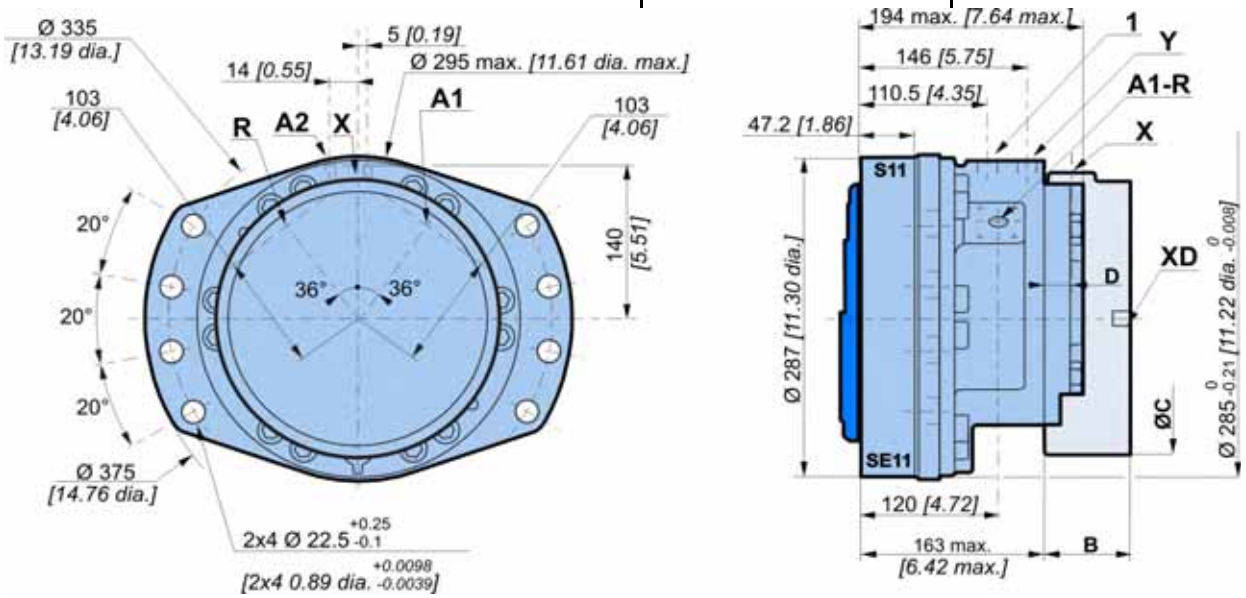

Austausch

Bei einer Kodifizierungsanfrage müssen Sie die max. Werte des Schaltkolbens und des Druckbegrenzungsventils angeben.

Schaltkolben

Grenzwert des Schaltkolbens bar *[PSI]*	Öffnungsdruck des Schaltkolbens bar *[PSI]*
8 *[116]*	9.9 ±1.2 *[144 ±17]*

Druckbegrenzungsventil

P1 bar *[PSI]*	Q2 L/min *[GPM]*	P2 bar *[PSI]*
13.5 *[195]*	14 *[3.7]*	16 *[232]*
18 *[261]*	15 *[3.9]*	21 *[305]*
22 *[319]*	16 *[4.2]*	25 *[363]*

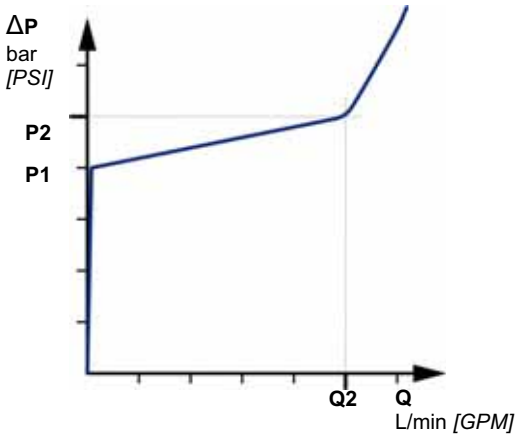

Rahmenbefestigung

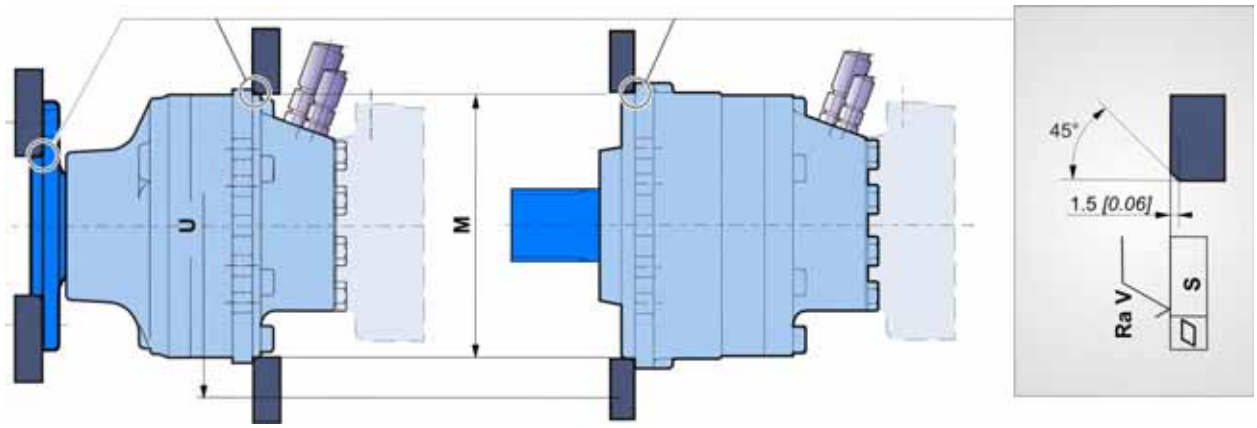

In der Nähe der Anschlüsse vorsichtig sein.

	ØM (1)	ØU	S	Ra V		Klasse	*
Radmotor	285 *[11,22]*	335 *[13,19]*	0,2 *[0,008]*	12,5µm *[0,49µin]*	2 x 4 4 x M20	**8,8**	410 N.m *[302 lb.ft]*
Wellenmotor	280 *[11,02]*	335 *[13,19]*					

(1) +0,3 *[+0,012]*
+0,2 *[+0,008]*

* : Min. Werte je nach dem Drehmoment und der zu

Hydraulikanschlüsse

Verbindungen

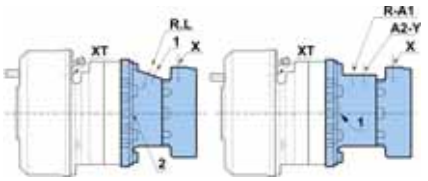

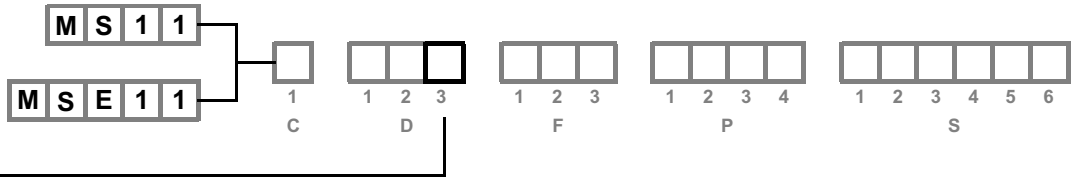

	Alte normen	Normen	Versorgung		Leckage	Steuerung des 2. Hubvolumen	Steuerung der Haltebremse	Steuerung der Trommelbremse
			R-L		**1, 2**		**X**	**XT**
A	SAE J514	**ISO 11926-1**	1"1/16-12 UNF		3/4"-16 UNF		9/16"-18 UNF	
1	ISO 6162 DIN 3852	**ISO 6162** **ISO 9974-1**	DN19 PN400		M 18x1.5		M 16x1.5	
2	ISO 6162 BSPP	**ISO 6162** **ISO 1179-1**	DN19 PN400		Ø21 *[1/2" dia.]*		Ø17 *[3/8" dia.]*	
3	BSPP	**ISO 1179-1**	Ø27 *[3/4" dia.]*		Ø21 *[1/2" dia.]*		Ø17 *[3/8" dia.]*	
4	NF E48 050	**ISO 9974-1**	M 27x2		M 18x1.5		M 16x1.5	
5	DIN 3852	**ISO 9974-1**	M 33x2		M 18x1.5		M 16x1.5	
7	ISO 6162 SAE J514	**ISO 6162** **ISO 11926-1**	DN19 PN400		3/4"-16 UNF		9/16"-18 UNF	
			R-A		**1, 2**	**Y**	**X**	
A	SAE J514	**ISO 11926-1**	1"1/16-12 UNF		3/4"-16 UNF	9/16"-18 UNF	9/16"-18 UNF	
1	ISO 6162 DIN 3852	**ISO 6162** **ISO 9974-1**	DN13 PN400		M 18x1.5	M 16x1.5	M 16x1.5	
2	ISO 6162 BSPP	**ISO 6162** **ISO 1179-1**	DN13 PN400		Ø21 *[1/2" dia.]*	Ø17 *[3/8" dia.]*	Ø17 *[3/8" dia.]*	
3	BSPP	**ISO 1179-1**	Ø27 *[3/4" dia.]*		Ø21 *[1/2" dia.]*	Ø17 *[3/8" dia.]*	Ø17 *[3/8" dia.]*	
4	NF E48 050	**ISO 9974-1**	M 27x2		M 18x1.5	M 16x1.5	M 16x1.5	
			R-A1	**A2**	**1, 2**	**Y**	**X**	
A	SAE J514	**ISO 11926-1**	1"1/16-12 UNF	9/16"-18 UNF	3/4"-16 UNF	9/16"-18 UNF	9/16"-18 UNF	
1	ISO 6162 DIN 3852	**ISO 6162** **ISO 9974-1**	DN13 PN400	M 27x2	M 18x1.5	M 16x1.5	M 16x1.5	
4	NF E48 050	**ISO 9974-1**	M 27x2	M 27x2 M 22x1.5	M 18x1.5	M 16x1.5	M 16x1.5	
		ISO 9974-1						M 10x1 M 14x1.5
Max. Drucke		**M S** / **M SE** bar *[PSI]*	450 *[6 527]* 400 *[5 802]*	450 *[6 527]* 400 *[5 802]*	1 *[15]*	30 *[435]*	30 *[435]*	120 *[1740]*

Es wird dringend empfohlen, die in der Broschüre zur allgemeinen Installation von Motore, Nr. 801578110M, angegebenen Flüssigkeiten zu verwenden.

Die Anziehdrehmomente der Anschlüsse finden Sie in der Broschüre "Allgemeine Installation der Motore" Nr. 801578110M.

Wirkungsgrade

Gesamtwirkungsgrad

Durchschnittswerte nur zur Information für das Hubvolumen Code 0 nach 100 Betriebsstunden mit der Hydraulikflüssigkeit HV46 bei 50° C *[122°F]*.

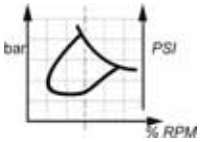

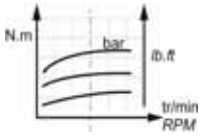

Rechnerisches Abtriebsmoment

MS11

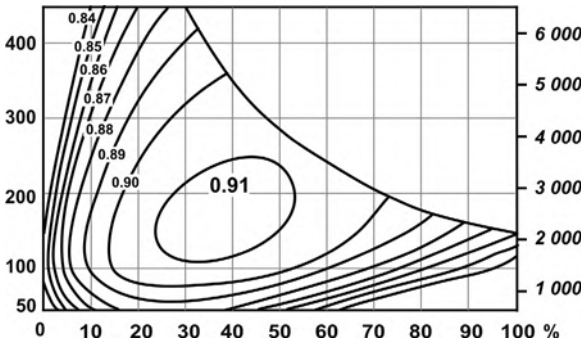

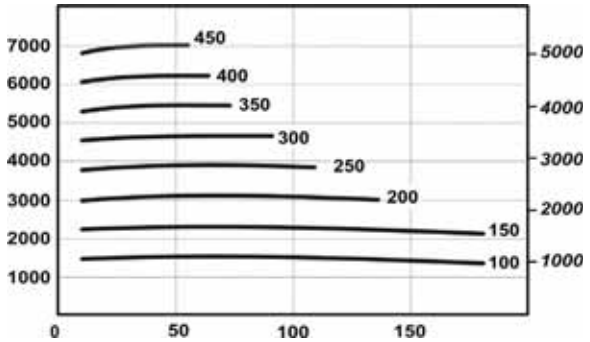

MSE11

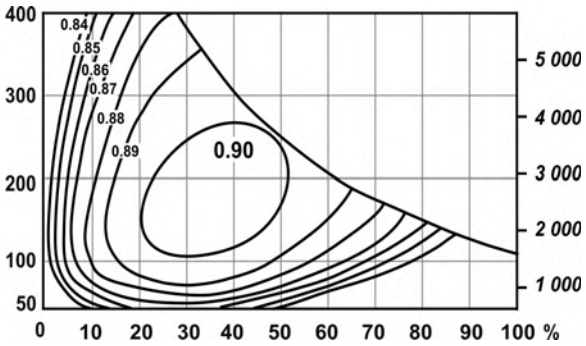

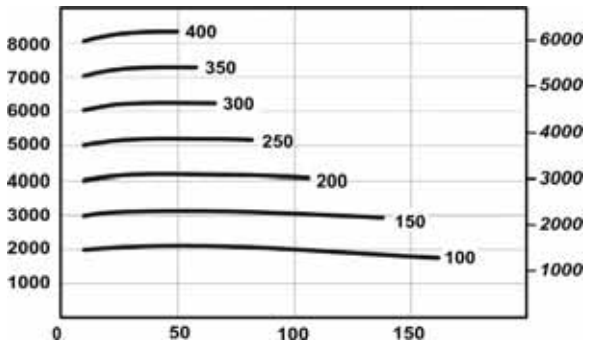

Für das Anlaufmoment: Ungefähr 85 % des theoretischen Wertes entsprechend dem verfügbaren Druck. Für genaue Berechnungen wenden Sie sich bitte an Ihren Poclain Hydraulics-Anwendungstechniker.

OPTIONEN

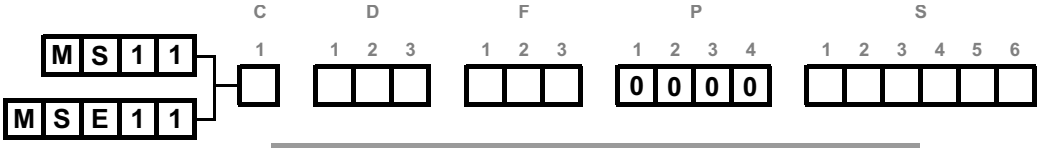

Es können mehrere Optionen eingebaut werden. Fragen Sie dazu Ihren Poclain Hydraulics-Verkaufsbeauftragten.

2 - S - 8 Drehzahl-Sensor, installiert oder Vorbereitung

Bezeichnung	C
Geschwindigkeitssensor installiert (T4)	2
Geschwindigkeitssensor installiert (TR)	S
Drehzahl-Sensor-Vorbereitung	8

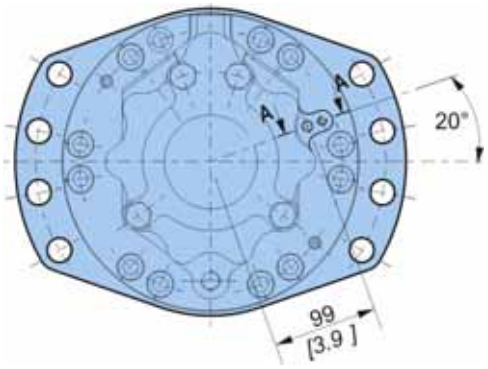

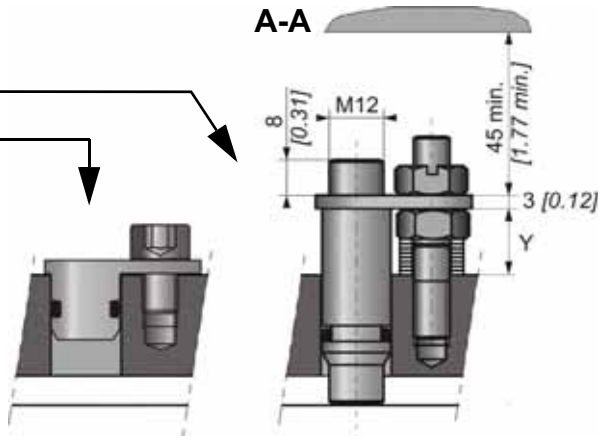

Max. Länge Y =	20.9
Anzahl der Impulse pro Umdrehung =	56

Die Hydrobasen mit Option 2 oder S sind mit einem Stopsel ausgestattet und werden mit einem Montage-Bausatz für den Sensor geliefert.

Um die Merkmale des Sensors und seines Anschlusses zu kennen, siehe technischer Katalog "Bewegliche Elektronik" Nr. A01889D.

Anweisungen zur Installation des Sensors finden Sie in der Broschüre "Allgemeine Installation von Motoren" Nr. 801578110M.

7 - Diamond™

Spezialbehandlung des hydraulischen Leistungsteils, wodurch die Festigkeit erheblich erhöht wird. Der Motor wird dadurch sicherer gegen kurzzeitige Überlastung.

E - Verstärkte Abdichtung

Verstärkung der Dichtungen und - bei einem Motor ohne Bremse - Verstärkung des hinteren Deckels (R08 - Dicke 8 [0.314] anstelle von 4 [0.157]).

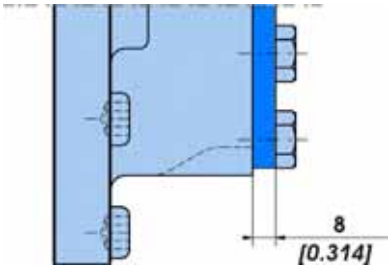

H - Hoher Wirkungsgrad

Verstärkte Abdichtung der Kolben zur Verbesserung des volumetrischen Wirkungsgrads.

Für genaue Berechnungen wenden Sie sich bitte an Ihren Poclain Hydraulics-Anwendungstechniker.

M - Hohe Drehzahl

Unter bestimmten Bedingungen ist eine Erhöhung der Drehzahl um max. 30 % im Vergleich zu den in der Tabelle auf Seite 2 angegebenen Werten möglich.

Für genaue Berechnungen wenden Sie sich bitte an Ihren Poclain Hydraulics-Anwendungstechniker.

T - Soft Shift™

Das progressive Verändern des Hubvolumens (Federkolben)

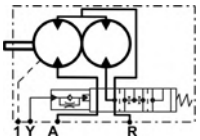

Wenden Sie sich an Ihren Poclain Hydraulics-Verkaufsbeauftragten.

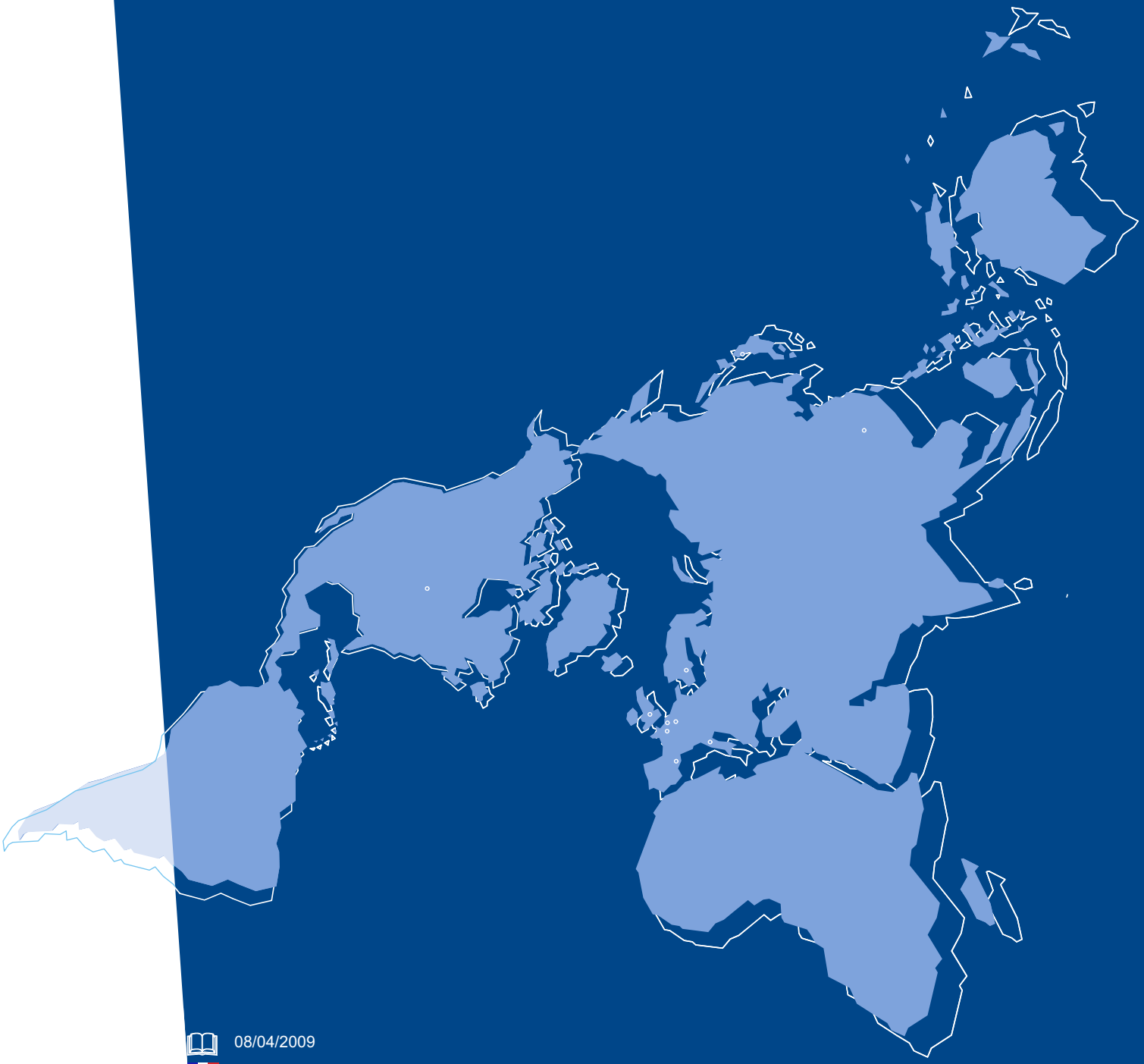

08/04/2009
A15761G
A15762H
A15763J
A15764K
A15765L

Poclain Hydraulics behält sich das Recht vor, alle nützlichen Änderungen an den in diesem Dokument beschriebenen Produkten ohne vorherige Mitteilung vorzunehmen.
Die Abbildungen und technischen Daten sind nicht bindend.
Die in diesem Dokument enthaltenen Informationen müssen vor jeder Bestellung von Poclain Hydraulics bestätigt werden.
Die Marke Poclain Hydraulics ist Eigentum der Poclain Hydraulics S.A.

POCLAIN HYDRAULICS WWW.POCLAIN-HYDRAULICS.COM