MW14

HYDRAULIKMOTOREN

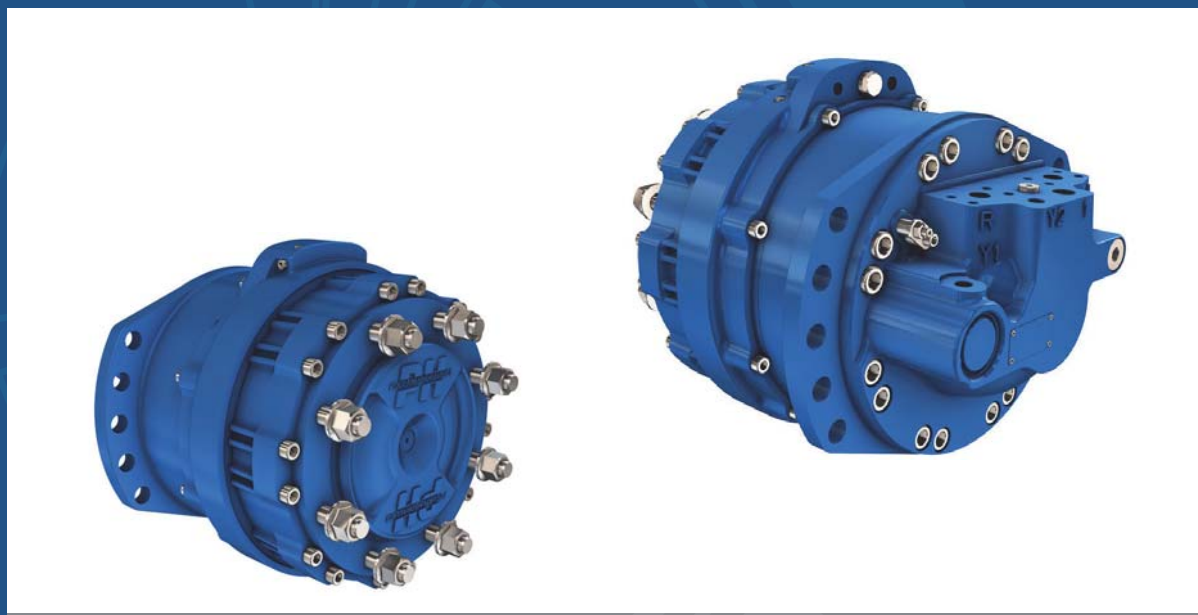

TECHNISCHER KATALOG

POCLAIN Hydraulics

TECHNISCHE DATEN

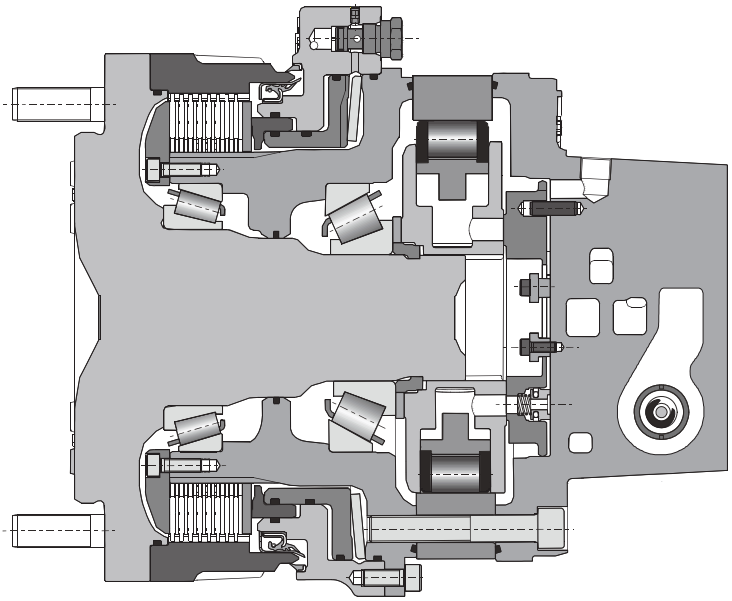

				Motor 3 Hubvolumen		
				❶	❷	❸
Nocken	2	**Hubvolumen**	cm³/U *[cu.in/rev]*	1 401 *[85,4]*	934 *[57,0]*	467 *[28,5]*
		Th. Drehmomentbei 100 bar **Th. Drehmomentbei 1000 PSI**	Nm *[lb.ft]*	2 230 *[1 133]*	1 486 *[755]*	743 *[378]*
		Max. Geschwindigkeit	U/min *[RPM]*	120	145	175
		Max. Leistung	kW *[HP]*	50 *[67]*	40 *[54]*	33 *[44]*
		Max. Druck	bar *[PSI]*		450 *[6 530]*	

For other cams: Please contact your Poclain Hydraulics application engineer.

Bitte beachten Sie die entsprechenden Poclain Hydraulics über die Schluckvolumen-Umschaltung zwischen zweiter und dritter Fahrstufe. Bei Fragen zur Schluckvolumen-Umschaltung während der Fahrt sprechen Sie bitte mit unserer Anwendungstechnik.

VERZEICHNIS

Bestell code 4

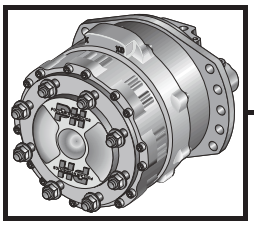

Radmotor 7
Platzbedarf Standardmotor 7
Belastungskurven 8
Wirkungsgrade 8
Felgenbefestigungen 9
Radbolzen 9
Hydraulikanschlüsse 10

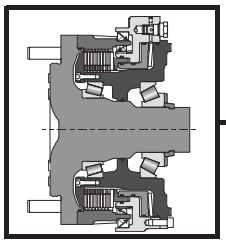

Bremse 11

Optionen 13

BESTELL

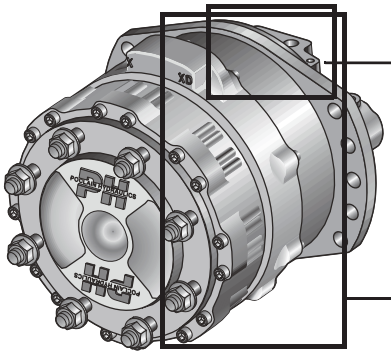

H D

M	W	1	4		0	2	0	3			
				1	2	3	4	1	2	3	4

Kolben		
Standard	Standard kolbenring	**3**
	Kolbenring Hohe Drehzahl	**4**
Diamond™	Standard kolbenring	**C**
	Kolbenring Hohe Drehzahl	**D**

Hubvolumen cm³/U*[cu.in/rev]*	
1401/934/467 [85.5/57/28.5]	**2**

Ölverteiler 3Hubvolumen	**3**

Vorzugsrichtung	
Rechtslauf	**D**
Linkslauf	**G**

Ohne Befestigung	**1**
Mit Befestigungs-flansh	**2**

Hydraulikanschlüsse	
ISO 6162 ISO 9974-1	**1**
ISO 6162 ISO 11926-1	**7**

CODE

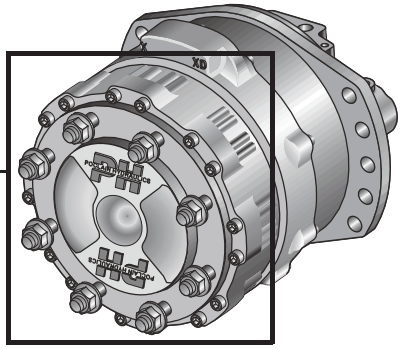

P				S					
1	2	3	4	1	2	3	4	5	6
7	7		1						

7 Lagerteil Dyna+™

Felgenbefestigungen

8 x M20 x 1.5 Ø 275	**7**

Mit Radbolzen + Muttern	**2**
Mit Radbolzen	**3**

Dyna+™ Bremse	**1**

Ohne Option und Adaptation	**0**
Geschwindigkeits sensor installiert (T4)	**2**
Drehzahl-Sensor-Vorbereitung	**8**
Geschwindigkeits sensor installiert (TR)	**S**

Anleitung :
Dieses Dokument richtet sich an alle Maschinenhersteller, die Produkte von Poclain Hydraulics verwenden. Es beschreibt die technischen Daten der Produkte von Poclain Hydraulics und spezifiziert die Installationsbedingungen die einen optimalen Betrieb gewährleisten.
Dieses Dokument enthält wichtige Sicherheitshinweise. Sie werden folgendermaßen gekennzeichnet:

	Sicherheitshinweis.

Dieses Dokument enthält ebenfalls für den Betrieb des Produkts notwendige Anweisungen und allgemeine Informationen. Sie werden folgendermaßen gekennzeichnet:

	Notwendige Anweisung.
	Allgemeine Information.
	Information zum Bestellcode.Information zum Bestellcode.
	Gewicht des Bauteils ohne Öl.
	Ölinhalt.
	Einheinten.
	Anziehdrehmoment.
	Innengewinde.
	Informationen für das Personal von Poclain-Hydraulics.

Wir erinnern daran, dass die in diesem Dokument enthaltenen projizierten Ansichten im metrischen System erstellt wurden.
Die Maße auf den Abbildungen sind in mm und inch (Maße in Klammern, kursiv) angegeben.

Assoziierte Dokumente

	N°
Allgemeine Installationsanweisung	801578110M

Patente Poclain Hydraulics

	N°
MW	FR2796992
MW	US6347572
Dyna +™	FR2796886
Dyna +™	US6357558
Dyna +™	FR2797008

RADMOTOR

Platzbedarf Standardmotor

149 kg *[328 lb]*

4,00 L *[240 cu.in]*

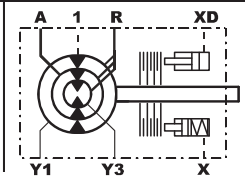

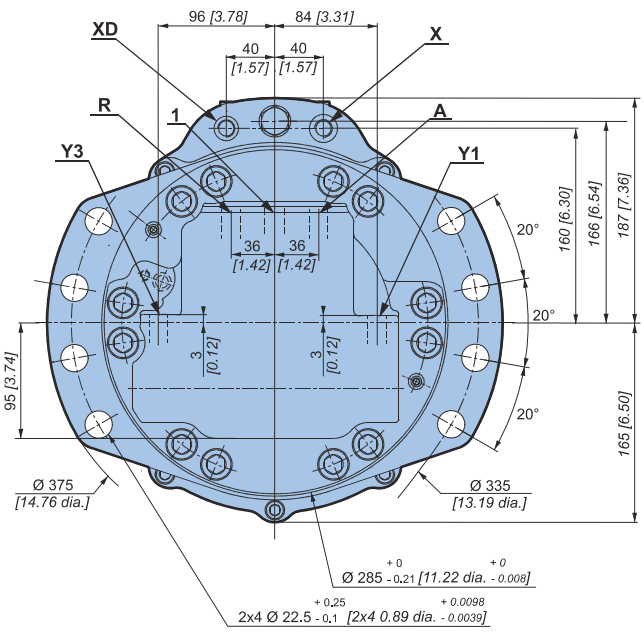

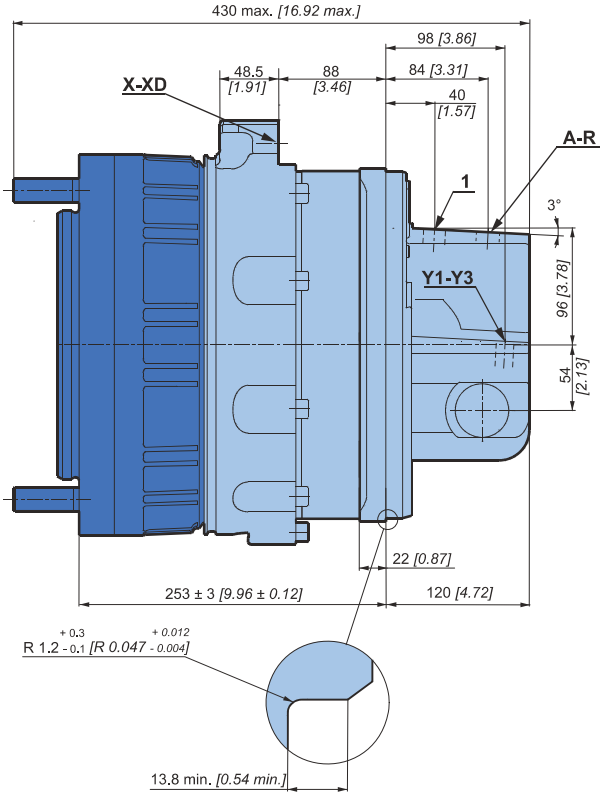

Belastungskurven

Zulässige Radiallasten

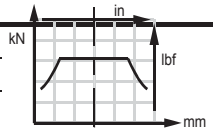

Statisch : 0 U/min *[0 RPM]* 0 bar *[0 PSI]*

Dynamisch : 0 U/min *[0 RPM]*, Hubvolumen Code 2, ohne Axiallast bei max. Drehmoment

Lebensdauer der Lager

L : Millionen Umdrehungen B10 bei 150 bar (mittlerer Druck), mit Flüssigkeit 25 cSt, Hubvolumen Code 2, ohne Axiallast.

7	7	3	1
1	2	3	4

P

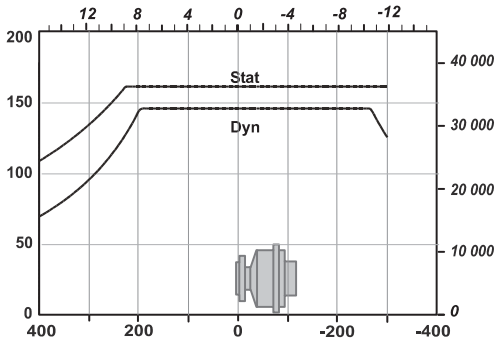

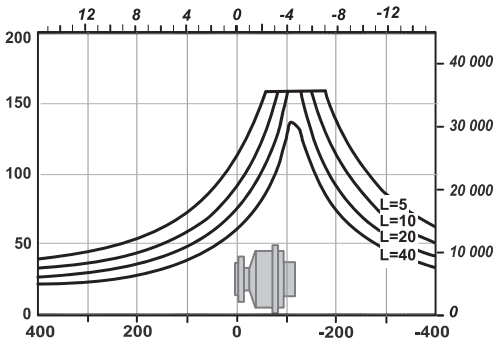

Die Lebensdauer der Bauteile ist besonders abhängig vom Betriebsdruck.Es muss überprüft werden, ob die angewendeten Belastungen (Axiallast/Radiallast) mit den für die Bauteile zulässigen Lasten kompatibel sind, und ob die daraus resultierende Lebensdauer den Spezifikationen der Anwendung entspricht. Für genaue Berechnungen wenden Sie sich bitte an Ihren Poclain Hydraulics-Anwendungstechniker.

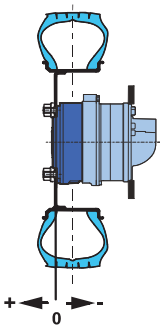

Wirkungsgrade

Gesamtwirkungsgrad

Durchschnittswerte nur zur Information für das Hubvolumen Code 2 nach 100 Betriebsstunden mit der Hydraulikflüssigkeit HV46 bei 50° C *[122°F]*.

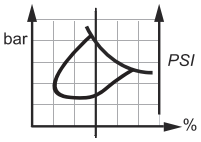

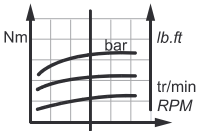

Rechnerisches Abtriebsmoment

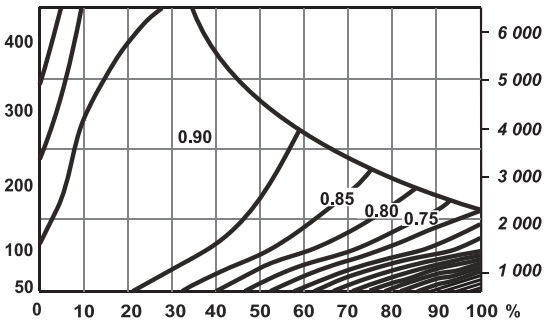

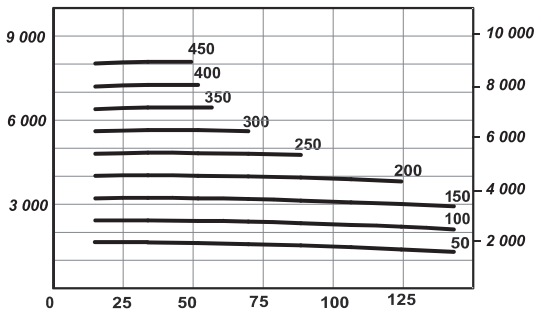

Für genaue Berechnungen wenden Sie sich bitte an Ihren Poclain Hydraulics-Anwendungstechniker.

Felgenbefestigungen

	A (1)	B	C		L
7 7 3 1 (1 2 3 4 P)	Ø 220,7 *[8,69 dia.]*	Ø 275 *[10,83 dia.]*	Ø 314,5 *[12,38 dia.]*	8 x M20x1.5	54 *[2,13]*

(1) ± 0.1 *[+0.004]*

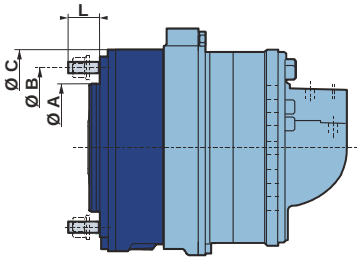

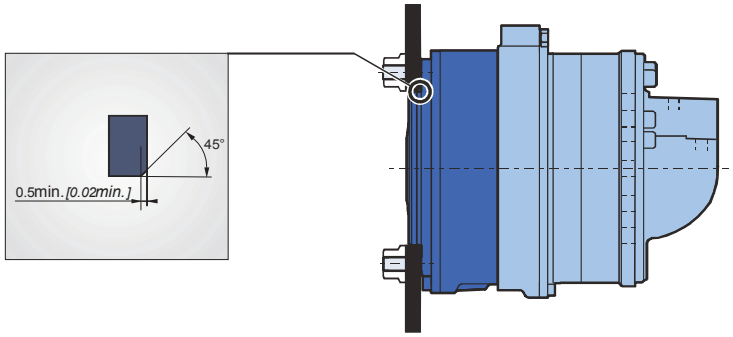

Radbolzen

		C min.	C max.	D	Klasse	(1)	(2)
Radbolzen	M20x1.5	3,5 *[0,14]*	27 *[1,06]*	25 *[0,98]* (D, C)	12,9	600 *[442,5]*	770 *[567,9]*

(*) Die Anziehdrehmomente sind für die angegebenen Lasten gegeben.
(1) Felge : Für die Felgenbefestigungen vorgeschlagenes Anziehdrehmoment (Radscheibe aus Stahl Re > 240 N/mm²
[>34 800 PSI]).
(2) Standard : In den anderen Fällen vorgeschlagenes Anziehdrehmoment (Flansch aus Stahl Re > 360 N/mm²

Rahmenbefestigung

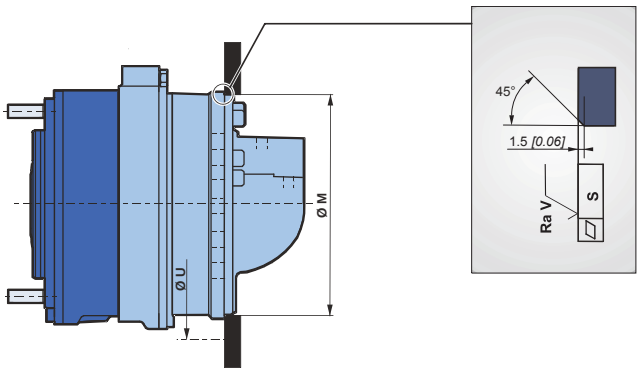

ØM (1)	ØU	S	Ra V		Klasse	(*)
330 *[12,99]*	335 *[13,19]*	0,2 *[0,008]*	12,5µm *[0,49µin]*	2x4 M20	8,6	410 N.m *[302,4 lb.ft]*

+ 0
- 0.21 *[- 0.008]*

Die Anziehdrehmomente sind für die angegebenen Lasten
geben.

In der Nähe der Anschlüsse vorsichtig sein.

Für weitere Einbaumöglichkeiten wenden Sie sich bitte an Ihren Poclain Hydraulics-Anwendungstechniker.

Hydraulikanschlüsse

	H	D	P	S
	1 2 3 4	1 2 3 4	1 2 3 4	1 2 3 4 5 6
M W 1 4	0 2 0	3	7 7 1	

	Alte normen	Normen	Versorgung A	Leckage 1	Zurück Versorgung R	Steuerung des 1. oder 2. Hubvolumen Y1-Y3	Steuerung der Haltebremse X	Steuerung der Betriebsbremse XD
1	ISO 6162	ISO DP6162	DN 19 PN400		DN 19 PN400			
	DIN 3852	ISO 9974-1		M18 x 1.5		M16 x 1.5	M16 x 1.5	M14 x 1.5
7	ISO 6162	ISO DP6162	DN 19 PN400		DN 19 PN400			
	SAEJ514	ISO 11926-1		3/4" 16 UNF		3/4" 16 UNF	3/4" 16 UNF	9/16" 18 UNF

Die Anziehdrehmomente der Anschlüsse finden Sie in der Broschüre "Allgemeine Installation der Motore" Nr. 801578110M.

Es wird dringend empfohlen, die in der Broschüre zur allgemeinen Installation von Motore, Nr. 801578110M, angegebenen Flüssigkeiten zu verwenden.

BREMSE

Bremse DYNA+™

	H	D	P	S
	1 2 3 4	1 2 3 4	1 2 3 4	1 2 3 4 5 6
M W 1 4	0 2 0	3	7 7 1	

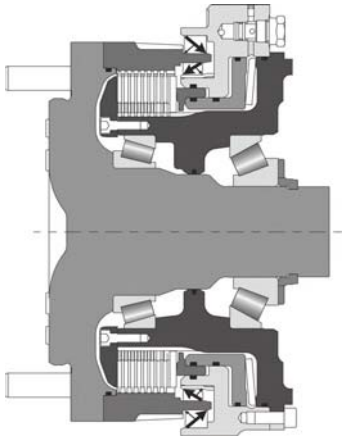

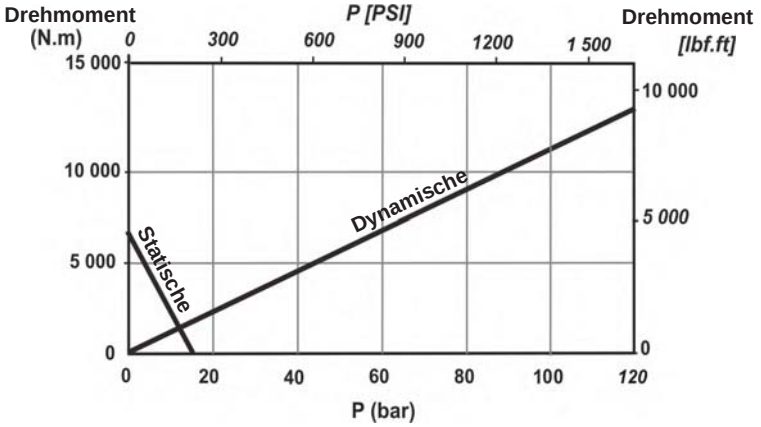

Bremsprinzip

Diese Mehrscheibenbremse funktioniert auf zwei verschiedene Arten:

- Entweder drucklos (statische Bremse): Die Feder übt einen Druck auf den statischen Kolben aus, der auf den dynamischen Kolben übertragen wird, welcher die festen und beweglichen Scheiben zusammenpresst und somit die Welle blockiert. Das Bremsmoment verringert sich linear zum Bremslösedruck.
- Oder mit Bremsdruck (dynamische Bremse): Die Bremssteuerung übt einen Druck auf den dynamischen Kolben aus, der die festen und beweglichen Scheiben zusammenpresst und somit die Welle blockiert. Das Bremsmoment vergrößert sich linear zum Bremsdruck.
-

	C 7 7 3 1
Dynamische Bremse mit hydraulischer Steuerung	
Max. zul. Bremsmoment	13 100 Nm *[9 660 lb.ft]*
Nötiger Druck, um das max. zul. Bremsmoment	120 bar *[1 740 PSI]*
Ölvolumen zum Betätigen der Betriebsbremse	15 cm³ *[0,92 cu.in]*
Min. Ölmenge zum Spülen der Betriebsbremse	4 L/min *[1,06 GPM]*
Haltebremse mit hydraulischer Steuerung	
Haltemoment Parkbremse (Neuzustand)	6 810 Nm *[5 020 lb.ft]*
Haltemoment Parkbremse (nach 500 dynamischer Nutzung)	5 450 Nm *[4 020 lb.ft]*
Haltemoment Parkbremse (Reparatur bei Unterschreitung)	4 850 Nm *[3 580 lb.ft]*
Max. Druck zum Lösen der Parkbremse	30 bar *[435 PSI]*
Ölvolumen zum Lösen der Parkbremse	67 cm³ *[4,09 cu.in]*
Einspeise Bedingungen zur Bremslösung beim Abschleppen (Durchflussmenge 2L/min)	14 bar *[203 PSI]*
Notbremsmoment Parkbremse	5 700 Nm *[4 200 lb.ft]*
Max. Wärmeabgabe	583 kJ

Richtwerte, gemessen auf dem Schwungmassenprüfstand. Das tatsächliche Notbremsverhalten der Maschine ohne Beschädigung der Bremse ist vom Hersteller zu testen.

Die Bewässerung hängt vom Bremlösedruck ab.

Die beiden Betriebsbremse und Parkbremse nicht gleichzeitig verwenden.

Die Benutzung einiger Öle können technische Daten nicht anbieten oben. Wenden Sie sich an Ihren Poclain Hydraulics - Anwendungstechniker.

OPTIONEN

	H	D	P	S
	1 2 3 4	1 2 3 4	1 2 3 4	1 2 3 4 5 6
M W 1 4	_ 0 2 0	3 _ _ _	7 7 _ 1	_ _ _ _ _ _

Es können mehrere Optionen eingebaut werden. Fragen Sie dazu Ihren Poclain Hydraulics-Verkaufsbeauftragten.

2 - S - Q - 8 - Drehzahl-Sensor, installiert oder Vorbereitung

Bezeichnung	C
Geschwindigkeitssensor installiert (T4)	2
Geschwindigkeitssensor installiert (TR) (Drehrichtung)	S
TD Drehzahlsensor (zwei phasenverschobenes Signal)	Q
Drehzahl-Sensor-Vorbereitung	8

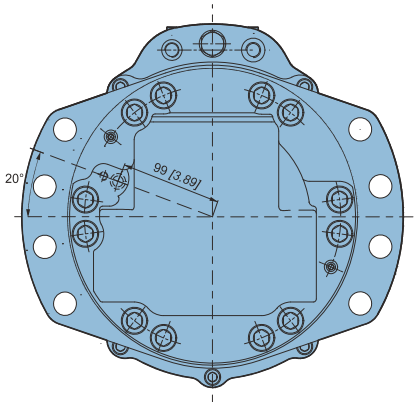

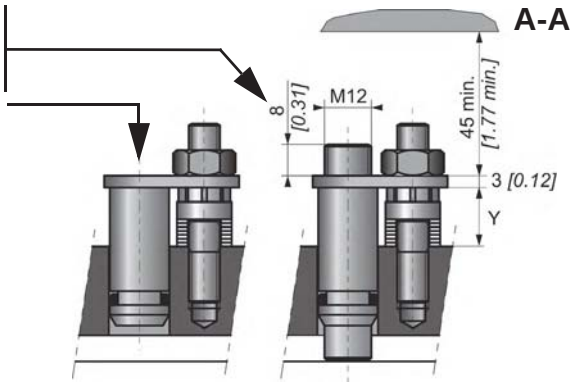

Max. Länge Y = 15.2

Anzahl der Impulse pro Umdrehung = 56

Um die Merkmale des Sensors und seines Anschlusses zu kennen, siehe technischer Katalog "Bewegliche Elektronik" Nr. A01889D.

Anweisungen zur Installation des Sensors finden Sie in der Broschüre "Allgemeine Installation von Motoren" Nr. 801578110M.

Poclain Hydraulics behält sich das Recht vor, alle nützlichen Änderungen an den in diesem Dokument beschriebenen Produkten ohne vorherige Mitteilung vorzunehmen.
Die Abbildungen und technischen Daten sind nicht bindend.
Die in diesem Dokument enthaltenen Informationen müssen vor jeder Bestellung von Poclain Hydraulics bestätigt werden.
Die Marke Poclain Hydraulics ist Eigentum der Poclain Hydraulics S.A.

07/04/2017
A05694P
A05696R
A05697S
A05699U
A05698T

www.poclain-hydraulics.com