MS125

HYDRAULIKMOTOREN

TECHNISCHER KATALOG

POCLAIN Hydraulics

TECHNISCHE DATEN

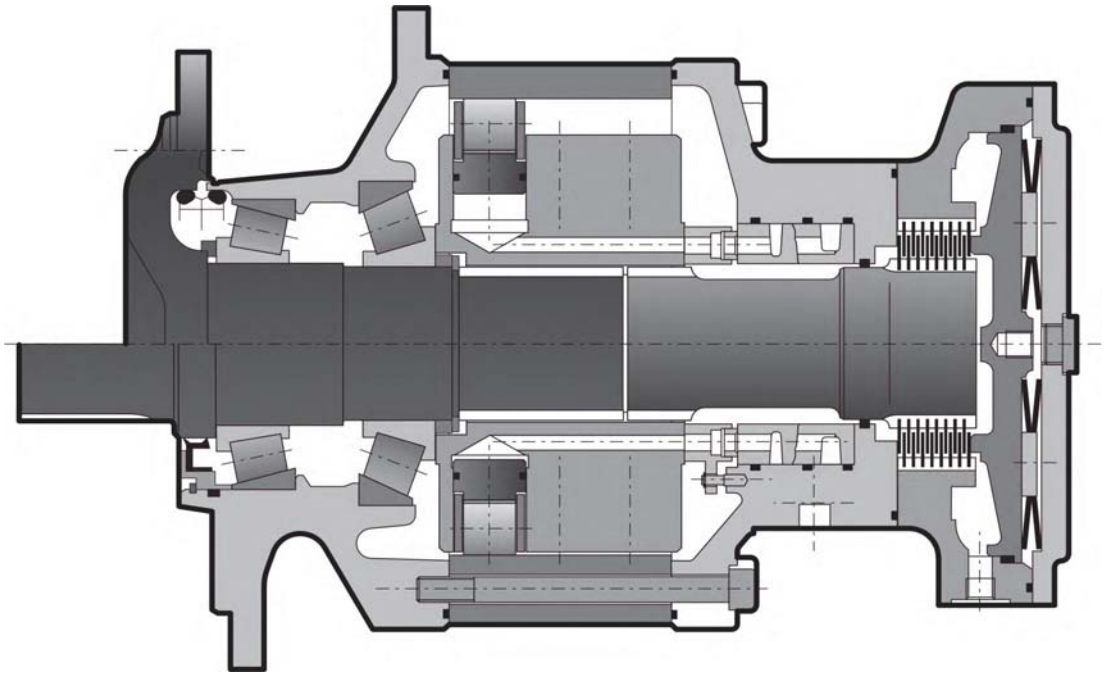

Motorträgheit **2 kg.m²**

	C	❶ cm³/U *[cu.in/rev]*	❷ cm³/U *[cu.in/rev]*	Theoretisch Drehmoment ❶ bei 100 bar Nm	Theoretisch Drehmoment ❶ *bei 1000 PSI [lb.ft]*	Max.Leistung * ❶ kW *[HP]*	Max.Leistung * ❷ kW *[HP]*	Max. Geschwindigkeit ❶ U/min *[RPM]*	Max. Geschwindigkeit ❷ U/min *[RPM]* speed 1C	Max. Geschwindigkeit ❷ U/min *[RPM]* speed 2C	Max. Druck bar *[PSI]*
Nockenringe mit gleichen Nocken	8	10 000 *[609,9]*	5 000 *[305,0]*	15 900	*[8 086]*	240 *[322]*	160 *[215]*	130	90	105	450 *[6 527]*
	0	12 500 *[762,4]*	6 250 *[381,2]*	19 875	*[10 107]*			105	70	85	380 *[5 511]*
	2	15 000 *[914,9]*	7 500 *[457,4]*	23 850	*[12 128]*			85	60	70	320 *[4 641]*
Nockenringe mit unterschiedlichen Nocken	A	12 500 *[762,4]*	7 500 *[457,4]* / 5 000 *[305,0]*	19 875	*[10 107]*	240 *[322]*	160 *[215]*	100	65	80	380 *[5 511]*

❶ **1 Hubvolumen**

❷ **2 Hubvolumen**

***Für höhere Lesistungswerte bitte Rücksprache mit Poclain Hydraulics Anwendungstechnik.**

VERZEICHNIS

MODULBAUWEISE **4**
BESTEL CODE **6**

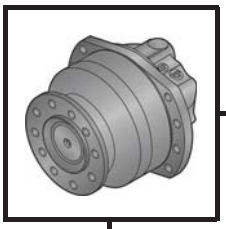

RADMOTOR **9**
Platzbedarf Standardmotor (4311) mit 1 Hubvolumen 9
Platzbedarf Standardmotor (4311) mit 2 Hubvolumen 9
Radbolzen 10
Belastungskurven und Lebensdauer der Lager 11

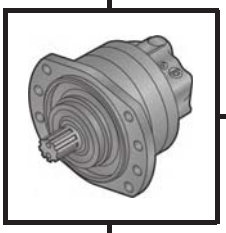

WELLENMOTOR **13**
Platzbedarf Standardmotor (3A51) mit 1 Hubvolumen 13
Platzbedarf Standardmotor (3A51) mit 2 Hubvolumen 13
Kupplung für außenverzahnte Welle 14
Belastungskurven und Lebensdauer der Lager 15

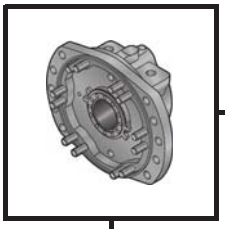

HYDROBASIS UND ÖLVERTEILER **17**
Platzbedarf Ölverteiler mit 1 Hubvolumen 17
Platzbedarf Ölverteiler mit 2 Hubvolumen symmetrisch 18
Rahmenbefestigung 19
Hydraulikanschlüsse 20
Wirkungsgrade 21
Andere Diagramme 22

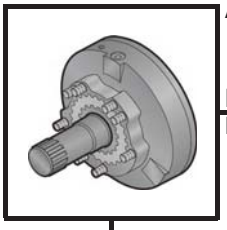

BREMSE **23**
Lamellenbremse 23

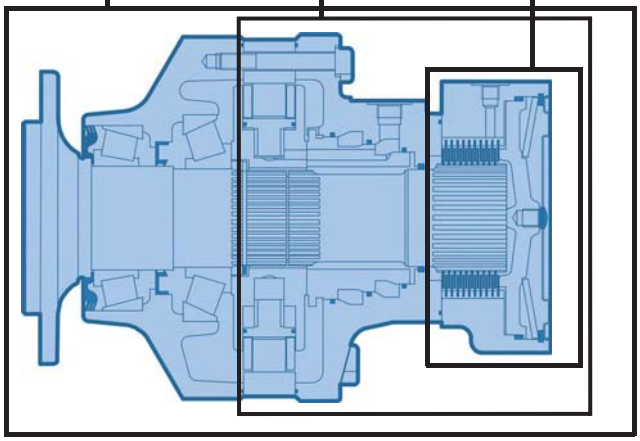

OPTIONEN **25**

MODUL

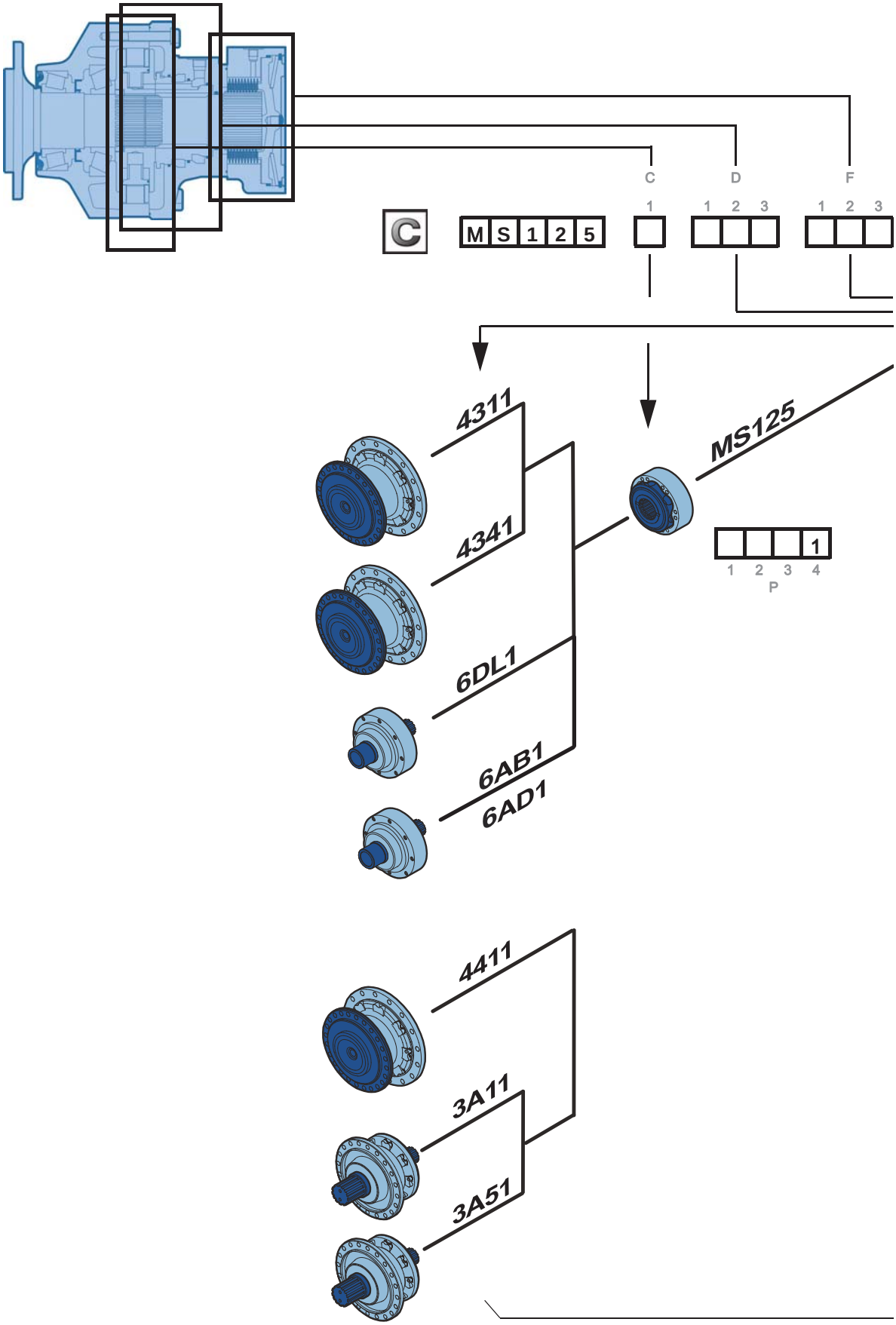
C
D
F
C
M S 1 2 5
1
1 2 3
1 2 3
4311
4341
6DL1
6AB1
6AD1
MS125
1
1 2 3 4
P
4411
3A11
3A51

BAUWEISE

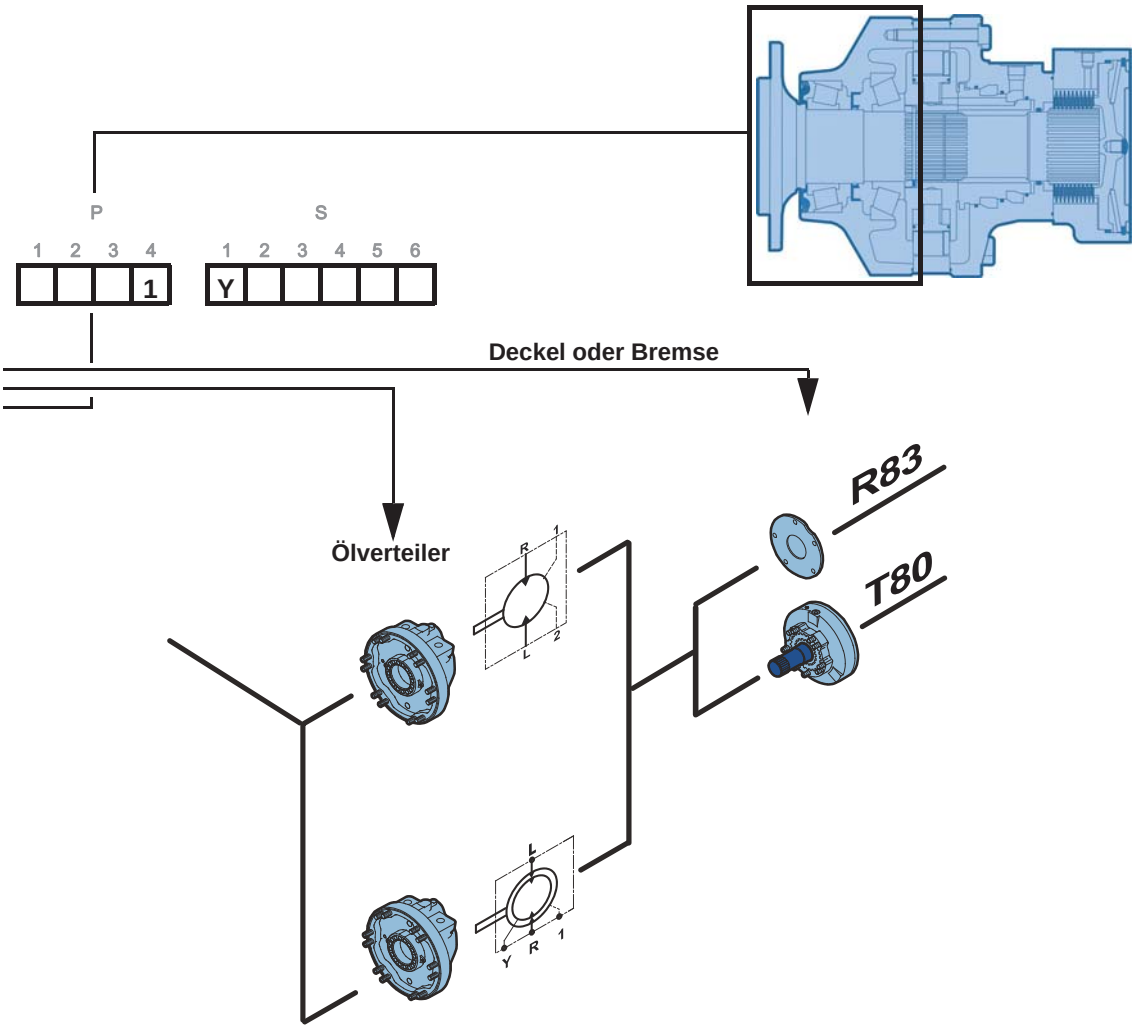

Hydrobasis

BESTELL

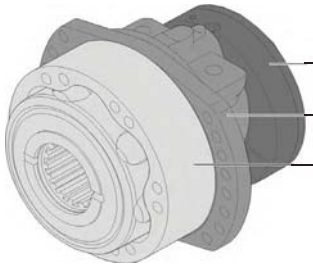

Bremse

Ölverteiler

Hydrobasis

		C	D	F
		1	1 2 3	1 2 3
C	M S 1 2 5			

C1

Nockenringe

	1 Hubvolumen	2 hubvolumen	
	cm³/tr *[cu.in/rev.]*		
Nockenringe mit gleichen Nocken	10 000 *[609.9]*	5 000 *[305.0]*	8
	12 500 *[762.4]*	6 250 *[381.2]*	0
	15 000 *[914.9]*	7 500 *[457.4]*	2
Nockenringe mit unterschiedlichen Nocken	12 500 *[762.4]*	7 500 *[457.4]*	A
		5 000 *[305.0]*	

D3

Anschluss	
Ohne Verteilerdeckel	0
HP: ISO 6162 (SAE Flansche) DN 32 BP: ISO 9974-1 (Metrische Anschlüsse)	J
HP: ISO 6162 (SAE Flansche) DN 32 BP: ISO 1179-1 (GAZ Anschlüsse)	K

D1

Ölverteiler		
Ölverteiler 1 Hubvolumen		1
Ölverteiler 2 Hubvolumen Symmetrisch	Verhältnis 2	A
	Verhältnis <2	B
	Verhältnis >2	C

F1-F3

Lamellenbremse	
Bremse (Verschraubter Enddeckel)	T 8 0
Ohne Bremse (Verstärkter Deckel)	R 8 3

D2

Distributor		
High Flow™ Verteile	Ohne Befestigungsflansch	B
	Mit Befestigungsflansch	C

CODE

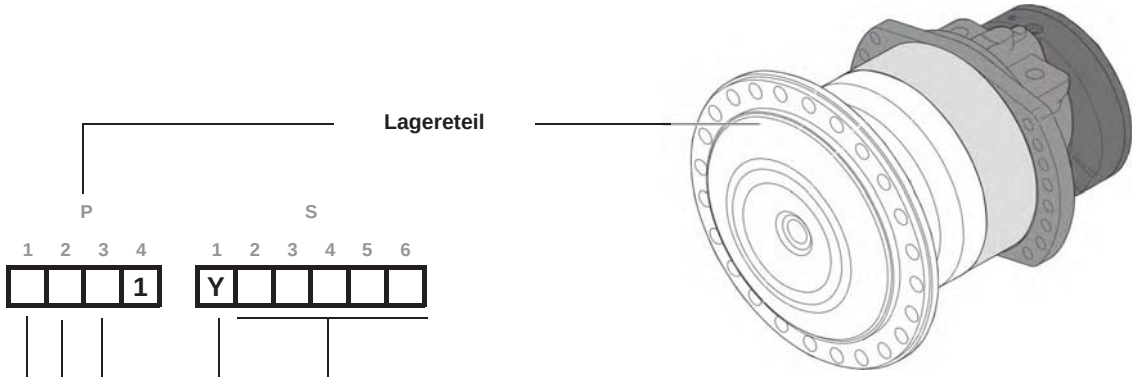

P1

Vordeteil	
Ohne Lagerteil	0
Befestigungsflansch am Lagerteil	3
Befestigungsflansch am Verteilergehäuse	4
Aufsteckmotor	6

P2

Lagereteil	
Ohne Welle	0
Lang Lagereteil; 24 x Ø26 auf Ø425	3
Kurz Lagereteil; 24 x Ø26 auf Ø425	4
Für Lagerteil mit Innenwelle	A

P3

Welle	
Ohne Welle	0

Radflansch	
Ohne Radbolzen	1
Mit Radbolzen + Muttern	2
Mit Radbolzen	3

Verzahnung (P2 = A)	
Verzahnung NF E22-141	1
Verzahnung DIN 5480	5
Innenverzahnung DIN 5480	B
Innenverzahnung DIN 5480 (Drehmomentstütze)	D

Schrumpfscheibe (P2 = A)	
Hohlwelle für Schrumpfscheibe	L

S2-S6

	Option
0	Ohne Option und Adaptation
2	Geschwindigkeits sensor installiert (T4)
S	Geschwindigkeits sensor installiert (TR)
Q	Geschwindigkeits sensor installiert (TR)
6	Industrielagerteil
7	Diamond™
A	Hohlwelle
B	Leckageanschluss am Lagerteil
D	Spezialanstrich oder kein Anstrich
E	Verstärkte Abdichtung
G	Spezielle Montage von Standardteilen
J	Verstärkte Wellenverzahnung (Thermische Behandlung)
W	Grip washer (nur für T80)

S1

	Standard
Y	Drehzahl-Sensor-Vorbereitung
	Zusätzlicher Leckageanschluss im Verteilergehäuse
	Hohe Drezahl/Niedriger Druckverlust (Schmetterlings-Bohrungen)

Anleitung :
Dieses Dokument richtet sich an alle Maschinenhersteller, die Produkte von Poclain Hydraulics verwenden. Es beschreibt die technischen Daten der Produkte von Poclain Hydraulics und spezifiziert die Installationsbedingungen die einen optimalen Betrieb gewährleisten.
Dieses Dokument enthält wichtige Sicherheitshinweise. Sie werden folgendermaßen gekennzeichnet:

	Sicherheitshinweis.

Dieses Dokument enthält ebenfalls für den Betrieb des Produkts notwendige Anweisungen und allgemeine Informationen. Sie werden folgendermaßen gekennzeichnet:

	Notwendige Anweisung.
	Allgemeine Information.
	Information zum Bestellcode.Information zum Bestellcode.
	Gewicht des Bauteils ohne Öl.
	Ölinhalt.
	Einheinten.
	Anziehdrehmoment.
	Innengewinde.
	Informationen für das Personal von Poclain-Hydraulics.

Wir erinnern daran, dass die in diesem Dokument enthaltenen projizierten Ansichten im metrischen System erstellt wurden.
Die Maße auf den Abbildungen sind in mm und inch (Maße in Klammern, kursiv) angegeben.

RADMOTOR

Platzbedarf Standardmotor (4311) mit 1 Hubvolumen

	460 kg *[1 012 lb]*	563 kg *[1 239 lb]*
	11,00 L *[660 cu.in]*	9,00 L *[540 cu.in]*

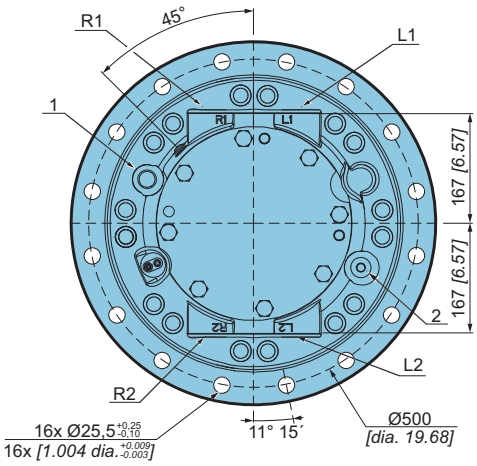

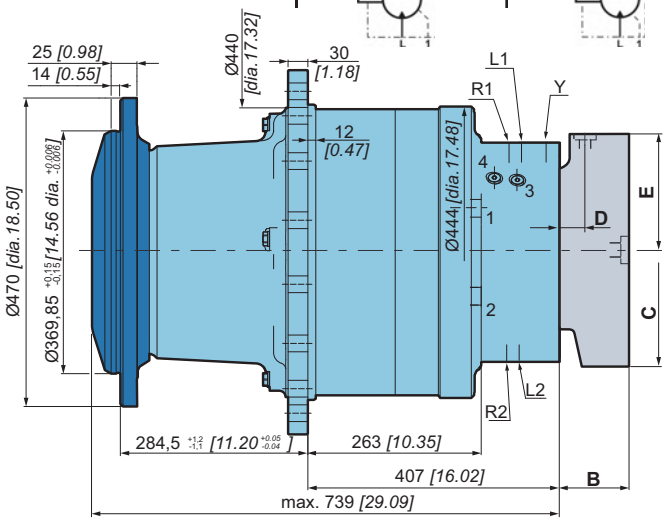

Platzbedarf Standardmotor (4311) mit 2 Hubvolumen

	460 kg *[1 012 lb]*	563 kg *[1 239 lb]*
	11,00 L *[660 cu.in]*	9,00 L *[540 cu.in]*

Dieser Motor hat bei kleinem Hubvolumen keine bevorzugte Laufrichtung.

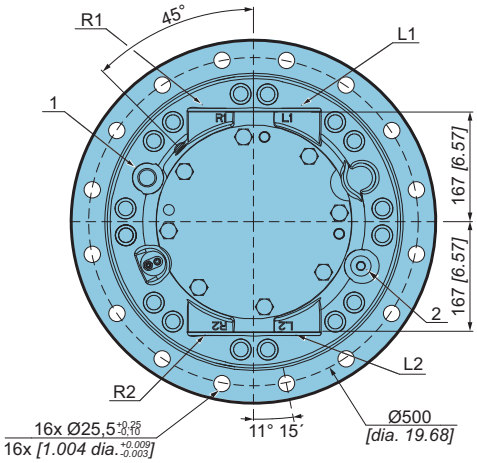

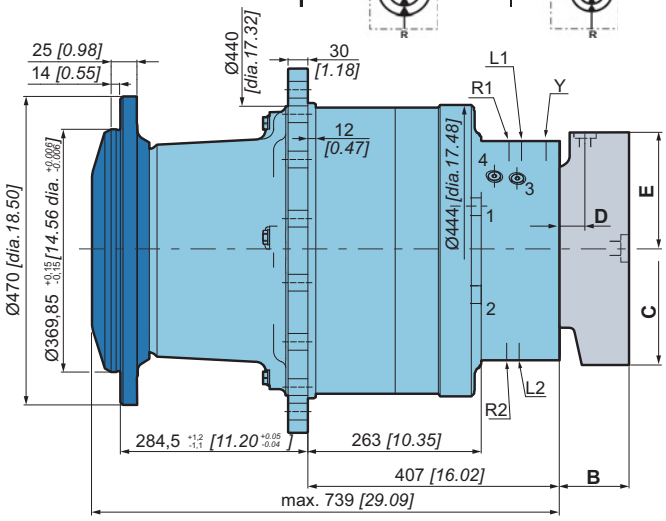

Siehe auch den Abschnitt 'Hydrobasis' (seitliches Register).

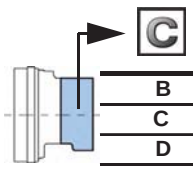

C	T 8 0
B	189,0 *[7,44]*
C	Ø376 *[14,80 dia.]*
D	44,0 *[1,73]*
E	181,0 *[7,13]*

Siehe auch den Abschnitt 'Bremse' (seitliches Register).

Bei Drehzahlen > 90 rpm muss das Lagerteil quergespült werden. Dazu os tein zusätzlicher Leckageanchschluss erfroderlich (Option B)

Lagerteilvarianten

		C	D	F	P	S
		1	1 2 3	1 2 3	1 2 3 4	1 2 3 4 5 6
M S 1 2 5					1	Y

C	A mm *[in]*	B mm *[in]*	C mm *[in]*	D mm *[in]*	E mm *[in]*	N mm *[in]*	Felgenbefes-tigungen	L mm *[in]*
4 3 1 1 (1 2 3 4 / P)	Ø 370 *[14,57 dia.]*	Ø 425 *[16,73 dia.]*	Ø 470 *[18,50 dia.]*	284 *[11,18]*	Ø 445 *[17,52 dia.]*	Ø 26 *[1,02 dia.]*	24 x M24x2	26 *[1,02]*
4 4 1 1 (1 2 3 4 / P)	Ø 370 *[14,57 dia.]*	Ø 425 *[16,73 dia.]*	Ø 470 *[18,50 dia.]*	239 *[9,41]*	Ø 445 *[17,52 dia.]*	Ø 26 *[1,02 dia.]*	24 x M24x2	25 *[0,98]*

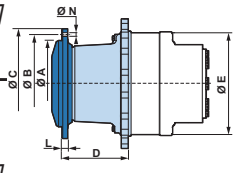

Radbolzen

		P mm *[in]*	C min. mm *[in]*	C max. mm *[in]*	D mm *[in]*	Klasse
Radbolzen	M24 x 2	95 *[3,74]*	5 *[0,20]*	39 *[1,54]*	30 *[1,18]*	12,9
		115 *[4,53]*		59 *[2,32]*		
Innengewinde	M24 x 2	-	-	-	-	

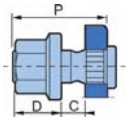

Siehe Allgemeine Installation von Motoren Nr. 801578110M.

Belastungskurven und Lebensdauer der Lager

Die Lebensdauer der Bauteile ist besonders abhängig vom Betriebsdruck.Es muss überprüft werden, ob die angewendeten Belastungen (Axiallast/Radiallast) mit den für die Bauteile zulässigen Lasten kompatibel sind, und ob die daraus resultierende Lebensdauer den Spezifikationen der Anwendung entspricht. Für genaue Berechnungen wenden Sie sich bitte an Ihren Poclain Hydraulics-Anwendungstechniker.

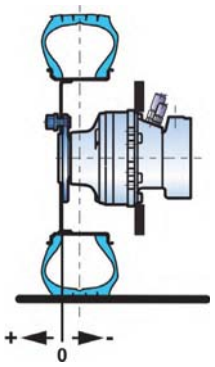

Zulässige Radiallasten	Lebensdauer der Lager
Max. Zul. Radiallasten : 0 U/min *[0 RPM];* 0 bar *[0 PSI].*	**L :** Millionen Umdrehungen B10 bei 150 bar (mittlerer Druck), mit Flüssigkeit 25 cSt.
Radiallasten bei fortlaufenden betätigungen : > 0 U/min *[0 RPM];* 275 bar *[3 988 PSI].*	

Messbedingungen : Hubvolumen Code 0, ohne Axiallast, Verstärkte Wellenverzahnung (Option J), Rahmenbefestigungen Klasse 10,9 und 12,9; Felgenbefestigungen Klasse 12,9.

4 3 1 1
1 2 3 4
P

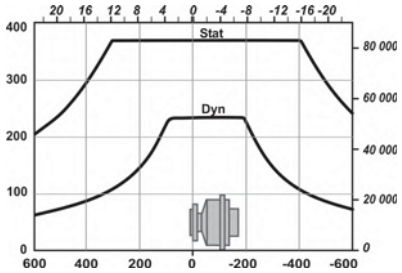

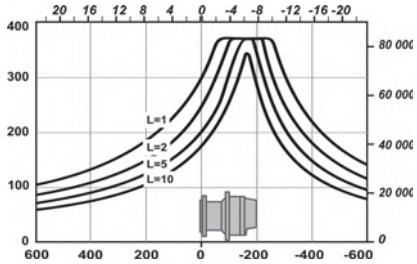

4 4 1 1
1 2 3 4
P

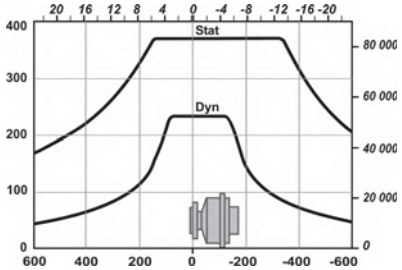

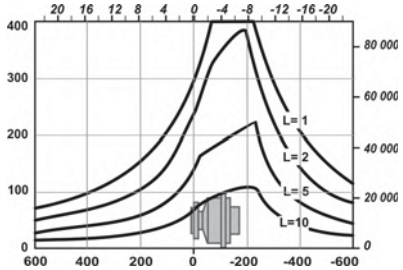

WELLENMOTOR

Platzbedarf Standardmotor (3A51) mit 1 Hubvolumen

	470 kg *[1 034 lb]*	573 kg *[1 261 lb]*
	11,00 L *[660 cu.in]*	9,00 L *[540 cu.in]*

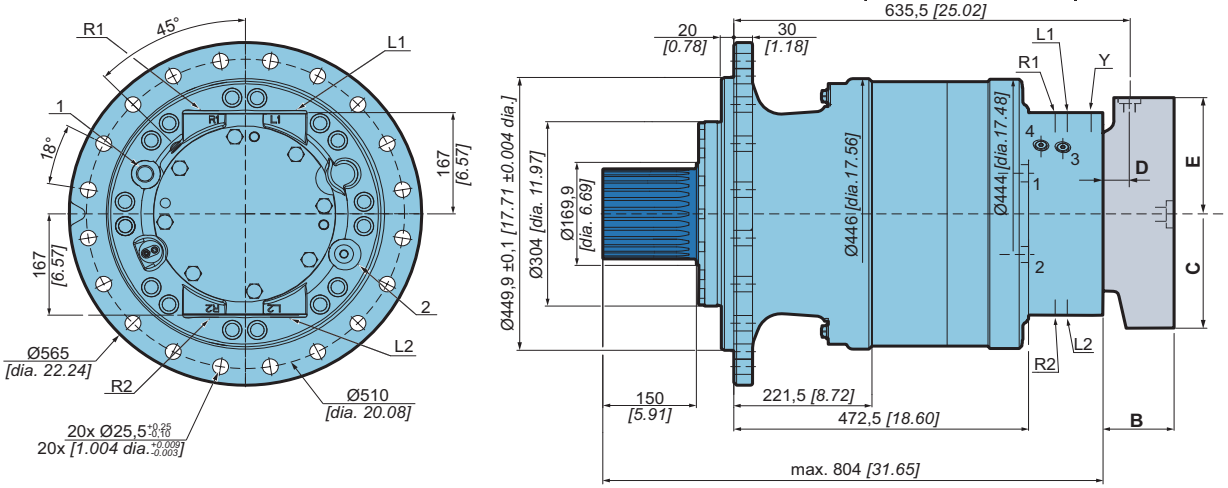

Platzbedarf Standardmotor (3A51) mit 2 Hubvolumen

	470 kg *[1 034 lb]*	573 kg *[1 261 lb]*
	11,00 L *[660 cu.in]*	9,00 L *[540 cu.in]*

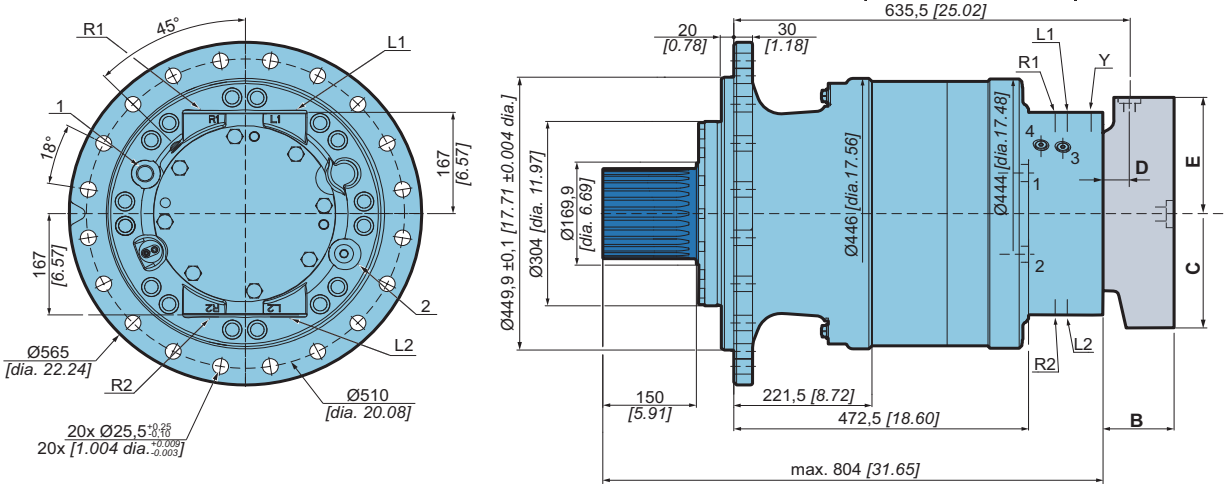

Siehe auch den Abschnitt 'Hydrobasis' (seitliches Register)**.**

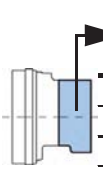

C	T 8 0
B	189,0 *[7,44]*
C	Ø376 *[14,80 dia.]*
D	44,0 *[1,73]*
E	181,0 *[7,13]*

Siehe auch den Abschnitt 'Bremse' (seitliches Register)**.**

Bei Drehzahlen > 90 rpm muss das Lagerteil quergespült werden. Dazu os tein zusätzlicher Leckageanchschluss erfroderlich (Option B)

Lagerteilvarianten

	C	D	F	P	S
	1	1 2 3	1 2 3	1 2 3 4	1 2 3 4 5 6
M S 1 2 5				1	Y

C		A mm *[in]*	B mm *[in]*	C mm *[in]*	D mm *[in]*	E mm *[in]*	F mm *[in]*	G mm *[in]*	
3 A 1 1 (1 2 3 4 / P)	Verzahnung **NF E22-141** Ø Nominal 150 *[5,91]* Modul 3.75 Z 38	40 *[1,57]*	R 4 *[R 0,16]*	60 *[2,36]*	2 x M16	31 *[1,22]*	150 *[5,91]*	-	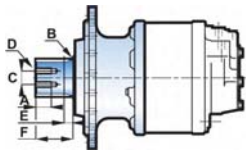
3 A 5 1 (1 2 3 4 / P)	Verzahnung **DIN 5480** Ø Nominal 150 *[5,91]* Modul 5 Z 28	40 *[1,57]*	R 4 *[R 0,16]*	60 *[2,36]*	2 x M16	32 *[1,26]*	150 *[5,91]*	-	
6 D L 1 (1 2 3 4 / P)		Ø 160 *[6,30 dia.]*	Ø 200 *[7,87 dia.]*	230 *[9,06]*	495 *[19,49]*	Ø 352 *[13,86 dia.]*	Ø 394 *[15,51 dia.]*	16 x M24	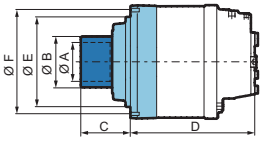
6 A B 1 (1 2 3 4 / P)	Verzahnung **DIN 5480** Ø Nominal 150 *[5,91]* Modul 5 Z 28	Ø 150 *[5,91 dia.]*	Ø 199 *[7,83 dia.]*	194 *[7,64]*	495 *[19,49]*	Ø 352 *[13,86 dia.]*	Ø 442 *[17,40 dia.]*	16 x M24	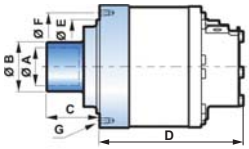
6 A D 1 (1 2 3 4 / P)	Verzahnung **DIN 5480** Ø Nominal 150 *[5,91]* Modul 5 Z 28	Ø 150 *[5,91 dia.]*	Ø 199 *[7,83 dia.]*	194 *[7,64]*	495 *[19,49]*	Ø 352 *[13,86 dia.]*	Ø 442 *[17,40 dia.]*	16 x M24	

Kupplung für außenverzahnte Welle

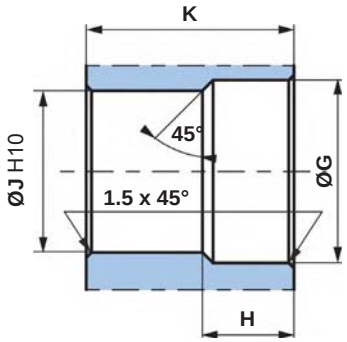

Norm DIN 5480
Druckwinkel 30°.
Zentrierung auf Flanken.
Gleitsitz (Qualität 7H).

N : Ø Nominal.
Mo : Modul.
Z : Anzahl der Zähne.

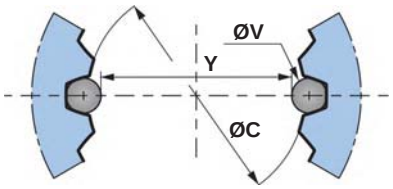

C	Ø G mm *[in]*	H mm *[in]*	Ø J mm *[in]*	K mm *[in]*	N mm *[in]*	Mo	Z	Versch. mm *[in]*	ØC (H10) mm *[in]*	Ø V mm *[in]*	Y mm *[in]*	Toleranz (Y) µm *[µin]*
3 A 5 1 (1 2 3 4 / P)	152 *[5,98]*	33 *[1,30]*	140 *[5,51]*	149 *[5,87]*	150 *[5,91]*	5	28	2,25 *[0,0886]*	140 *[5,51]*	9 *[0,35]*	131,104 *[5,16]*	+ 87 / 0 *[+3.425 / 0]*

Allgemeine Toleranzen : ± 0.25 *[±0.0098]*.
Material: Ex: 42CrMo4.
Härtebehandlung, um R = 800 bei 900 N/mm² *[R = 116 030 à 130 533 PSI]* zu erhalten.

Kupplung für Schrumpfscheibe

C	A mm *[in]*	B mm *[in]*	C mm *[in]*	D mm *[in]*
6 D L 1 (1 2 3 4 P)	Ø 160 *[6,30 dia.]*	140 *[5,51]*	10 *[0,394]*	0,5 *[0,0197]*

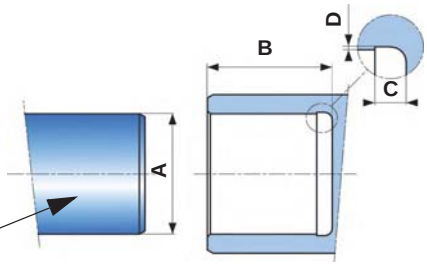

R min. : 640 N/mm² [132 800 PSI]

Belastungskurven und Lebensdauer der Lager

Zulässige Radiallasten

Max. Zul. Radiallasten : 0 U/min *[0 RPM]*; 0 bar *[0 PSI]*.

Radiallasten bei fortlaufenden betätigungen : > 0 U/min *[0 RPM]*; 275 bar *[3 988 PSI]*.

Lebensdauer der Lager

L : Millionen Umdrehungen B10 bei 150 bar (mittlerer Druck), mit Flüssigkeit 25 cSt.

Messbedingungen : Hubvolumen Code 0, ohne Axiallast, Verstärkte Wellenverzahnung (Option J) Rahmenbefestigungen Klasse 10,9 und 12,9.

3 A 1 1
3 A 5 1
(1 2 3 4 P)

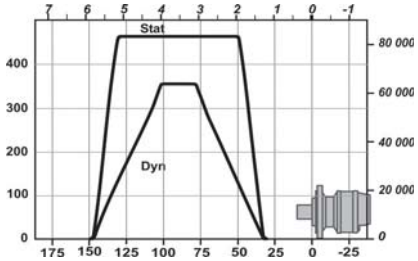

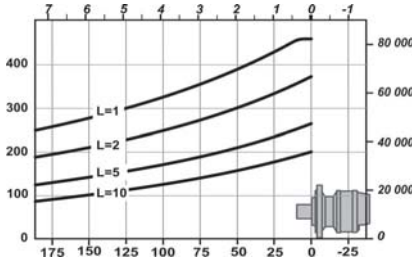

6 D L 1
6 A B 1
6 A D 1
(1 2 3 4 P)

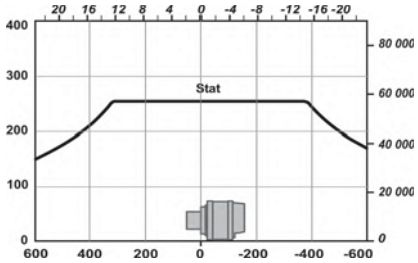

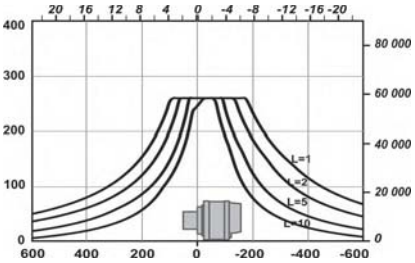

Die Lebensdauer der Bauteile ist besonders abhängig vom Betriebsdruck.Es muss überprüft werden, ob die angewendeten Belastungen (Axiallast/Radiallast) mit den für die Bauteile zulässigen Lasten kompatibel sind, und ob die daraus resultierende Lebensdauer den Spezifikationen der Anwendung entspricht. Für genaue Berechnungen wenden Sie sich bitte an Ihren Poclain Hydraulics-Anwendungstechniker.

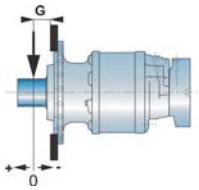

C	G mm *[in]*
3 A 1 1	151 *[5,94]*
3 A 5 1	151 *[5,94]*
6 D L 1	65,75 *[2,589]*
6 A B 1	65,75 *[2,589]*
6 A D 1	65,75 *[2,589]*

Kupplung für innenverzahnte Welle

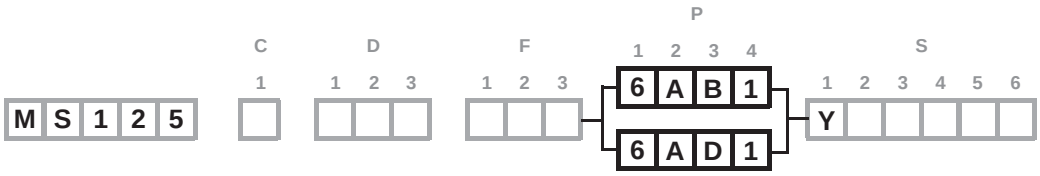

Wellenverzahnung nach DIN 5480
Verzahnungswinkel: 30°
Nenndurchmesser:150
Anzahl Zähne: 28
Modul: 5
Toleranzklasse:8

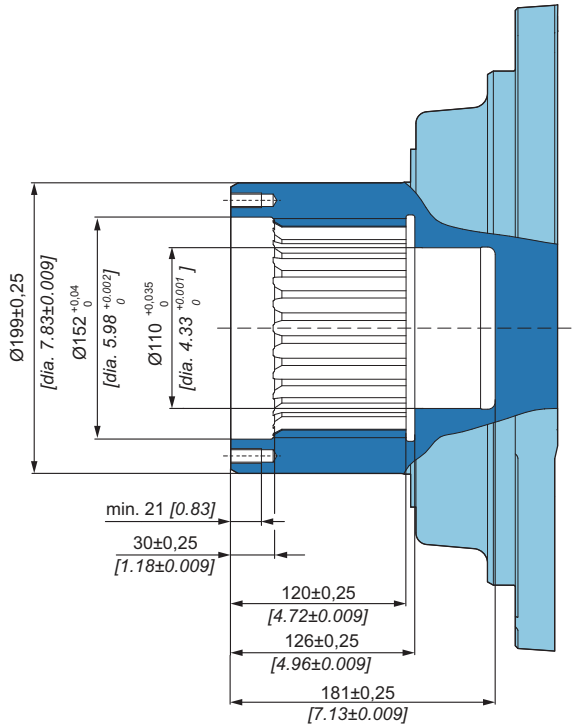

Empfohlene Wellenabmessung für Lagerteil 6AB1 und 6AD1

	Drehmomentstütze	Flansch-Befestigung
A (1)	Ø110 *[4,33 dia.]*	Ø110 *[4,33 dia.]*
B (2)	Ø152 *[5,98 dia.]*	Ø152 *[5,98 dia.]*
C	DIN 5480 W150 x 5 30 x 26 x 8f	
E	10,0 *[0,39]*	5,0 *[0,20]*
F	98,0 *[3,86]*	98,0 *[3,86]*
G	58,0 *[2,28]*	55,0 *[2,17]*
LU	99,0 *[3,90]*	99,0 *[3,90]*

(1) - 0.012 *[-0.0004]*
- 0.034 *[- 0.001]*

(2) - 0.114 *[+0.004]*
- 0.139 *[- 0.005]*

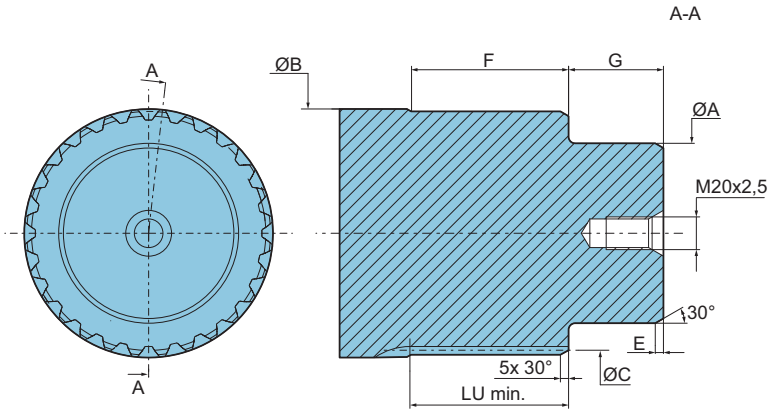

Bei Schrumpfscheiben-Verbindung müssen Motor- und Kundenwelle axial spielfrei und gegeneinander abgedichtet sein.

Bei fester Montage des Motorgehäuses, Axialspiel zwischen Motorwelle und Gegenstűck erforderlich.

Wenden Sie sich an Ihren Poclain Hydraulics-Anwendungstechniker.

HYDROBASIS UND ÖLVERTEILER

	C	D	F	P	S
	1	1 2 3	1 2 3	1 2 3 4	1 2 3 4 5 6
M S 1 2 5				1	Y

Platzbedarf Ölverteiler mit 1 Hubvolumen

	301 kg *[662 lb]*	399 kg *[878 lb]*
	4,50 L *[270 cu.in]*	4,00 L *[240 cu.in]*

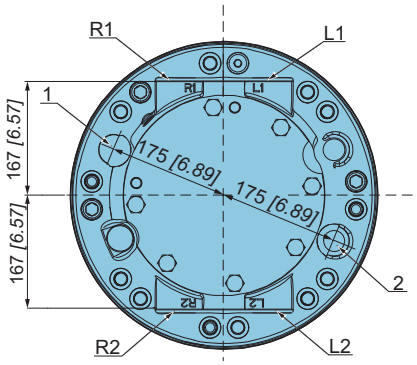

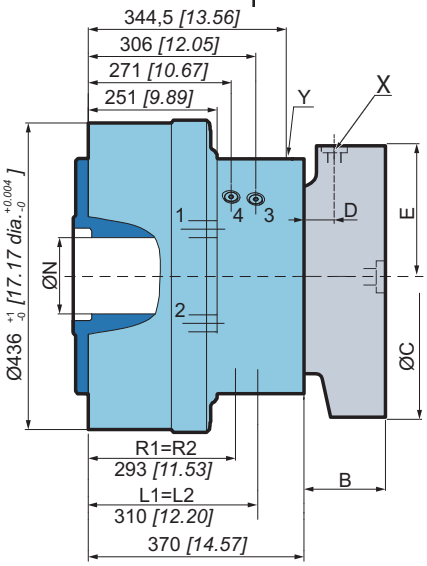

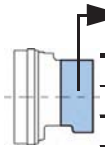

C	T 8 0
B	189,0 *[7,44]*
C	Ø376 *[14,80 dia.]*
D	44,0 *[1,73]*
E	181,0 *[7,13]*

Siehe auch den Abschnitt 'Bremse' (seitliches Register).

Verzahnung des Zylinderblocks

(entsprechend der Norm DIN 5480)

Abmaß für 2 Stifte

ØN	Modul	Z	Y	ØV	ØF (1)	C
130 *[5,118]*	3	42	119,078 *[4,688]*	5,25 *[0,207]*	124,025 *[4,883]*	1

(1) +0,025 *[+0,001]*
+0,025 *[+0,001]*

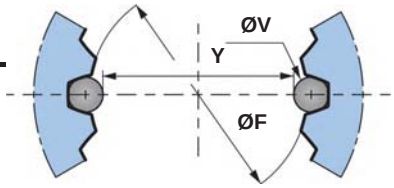

Bei Einsatz der Hydrobasis wird empfohlen, den Einbau von Ihrem Poclain Hydraulics-Anwendungstechniker überprüfen zu lassen.

Wenn Sie eine Hydrobasis verwenden möchten, benötigen Sie dazu von uns einen detaillierten Plan der Schnittstelle. Wenden Sie sich bitte für die Lieferung an Ihren

Platzbedarf Ölverteiler mit 2 Hubvolumen symmetrisch

	301 kg *[662 lb]*	399 kg *[878 lb]*
	4,50 L *[270 cu.in]*	4,00 L *[240 cu.in]*

Dieser Motor hat bei kleinem Hubvolumen keine bevorzugte Laufrichtung.

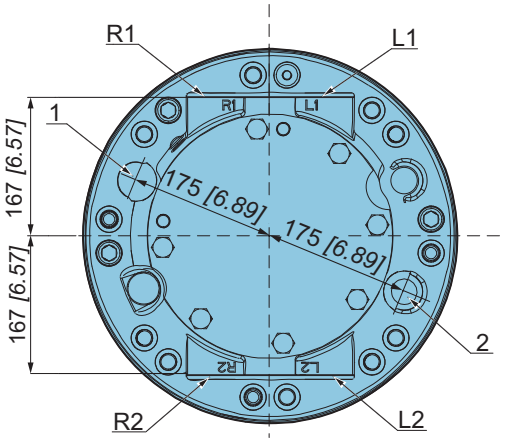

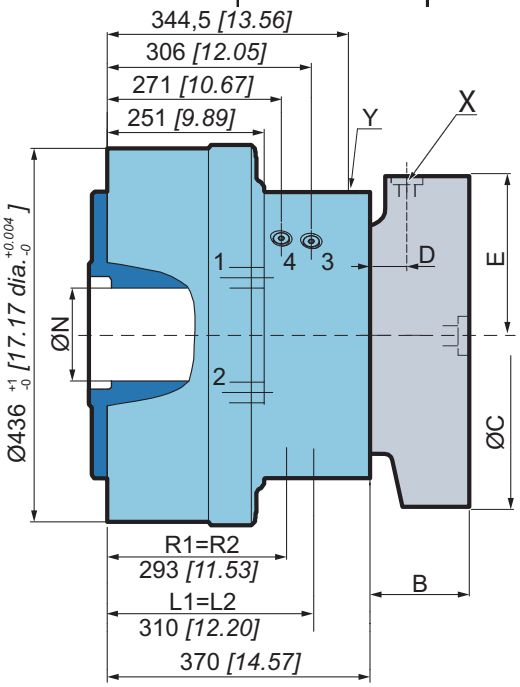

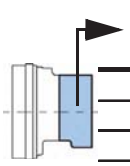

C	T 8 0
B	189,0 *[7,44]*
C	Ø376 *[14,80 dia.]*
D	44,0 *[1,73]*
E	181,0 *[7,13]*

Siehe auch den Abschnitt 'Bremse' (seitliches Register)**.**

Rahmenbefestigung

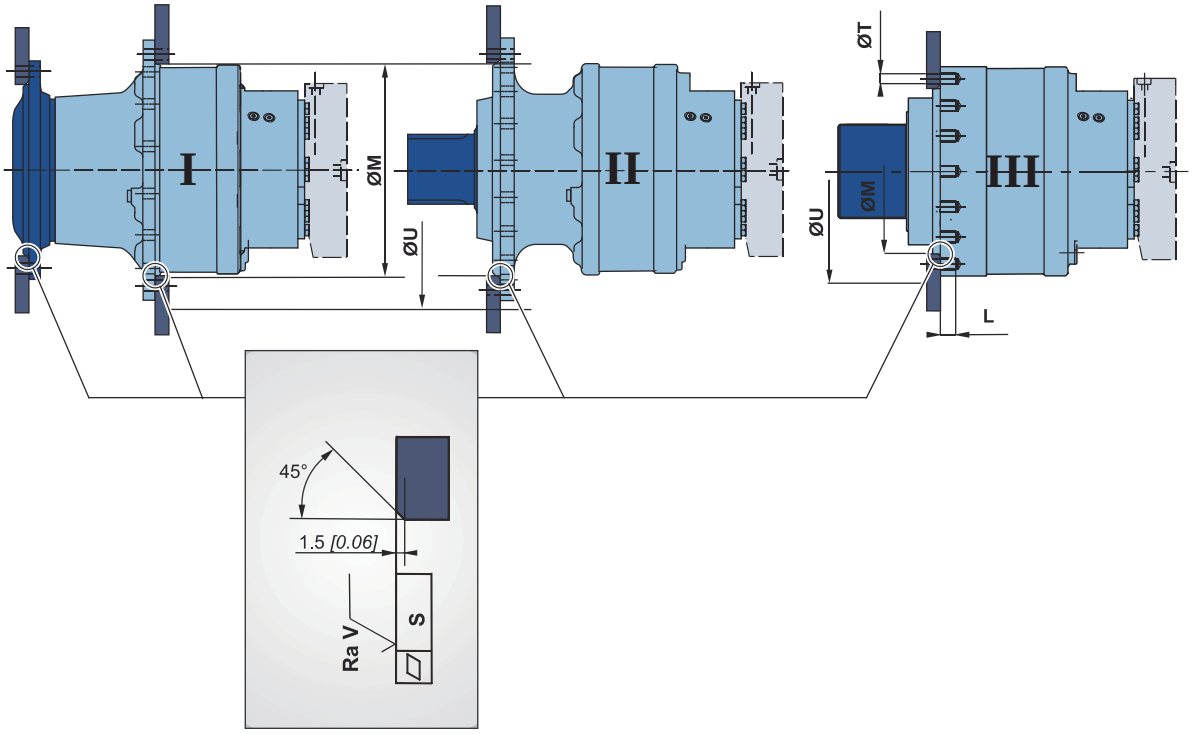

In der Nähe der Anschlüsse vorsichtig sein.

	ØM (1) mm *[in]*	ØU mm *[in]*	ØT mm *[in]*	L mm *[in]*	S mm *[in]*	Ra V µm *[µin]*		Klasse	* N.m *[lb.ft]*
I	450 *[17,72]*	565 *[22,24]*	-	-	0,2 *[0,008]*	12,5 *[0,49]*	16 x M24	**12,9**	1 200 *[885,1]*
II							20 x M24		
III	352 *[13,86]*	446 *[17,56]*	25,5 *[1,004]*	35 *[1,378]*			16 x M20		1200 *[885,1]*

(1) +0,3 *[+0,012]*
+0,2 *[+0,008]*

* : Min. Werte je nach dem Drehmoment und der zu übertragenen Last.

Hydraulikanschlüsse

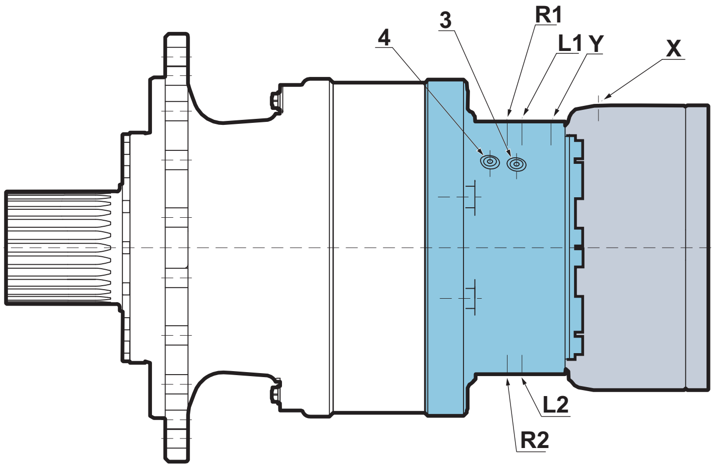

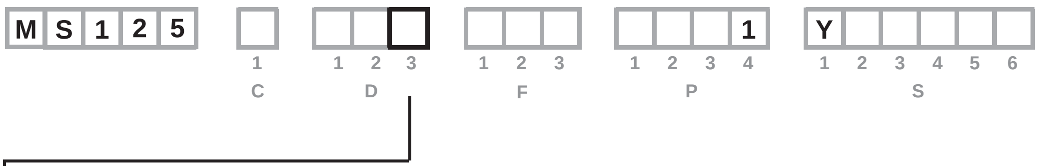

			Normen	Versorgung	Leckage	Steuerung des 2. Hubvolumen	Druckmesspunkte	Steuerung der Haltebremse
				R-L	1, 2		3,4	X
	J	Metric	ISO 9974-1	DN32 PN400	M27x2		M14x1.5	M18x1.5
	K	Gaz (BSPP)	ISO 1179-1		Ø27		Ø13	Ø17
				R-A	1, 2	Y	3,4	X
	J	Metric	ISO 9974-1	DN32 PN400	M27x2	M18x1.5	M14x1.5	M18x1.5
	K	Gaz (BSPP)	ISO 1179-1		Ø27	Ø17	Ø13	Ø17
Max. Drucke			MS bar *[PSI]*	450 *[6 527]*	1 *[15]*	30 *[435]*	30 *[435]*	30 *[435]*

Es wird dringend empfohlen, die in der Broschüre zur allgemeinen Installation von Motore, Nr. 801578110M, angegebenen Flüssigkeiten zu verwenden.

Die Anziehdrehmomente der Anschlüsse finden Sie in der Broschüre "Allgemeine Installation der Motore" Nr. 801578110M.

Wirkungsgrade

Gesamtwirkungsgrad

Durchschnittswerte nur zur Information für das Hubvolumen Code 0 nach 100 Betriebsstunden mit der Hydraulikflüssigkeit HV46 bei 50° C *[122°F]*.

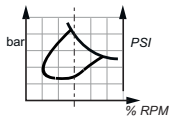

	C	D	F	P	S
	1	1 2 3	1 2 3	1 2 3 4	1 2 3 4 5 6
M S 1 2 5				1	Y

8

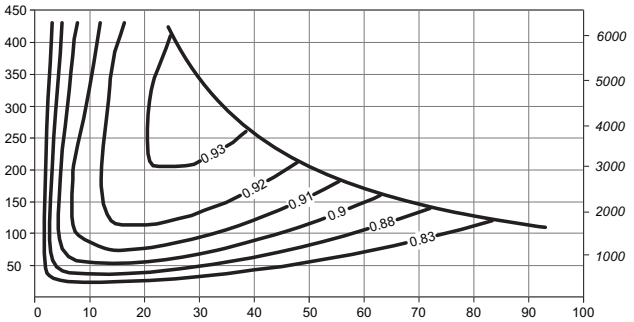

0

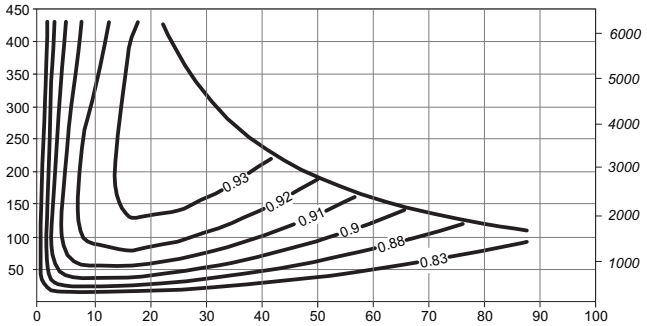

2

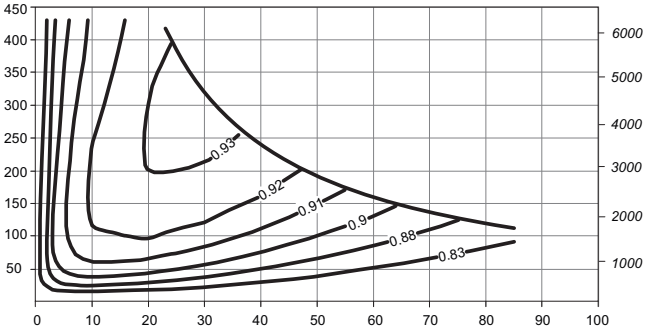

Für genaue Berechnungen wenden Sie sich bitte an Ihren Poclain Hydraulics-Anwendungstechniker.

Andere Diagramme

Druckverlust (mit Hydraulikflüssigkeit HV46 bei 50 °C *[122 °F],* Öl-Viskosität 30 cSt)

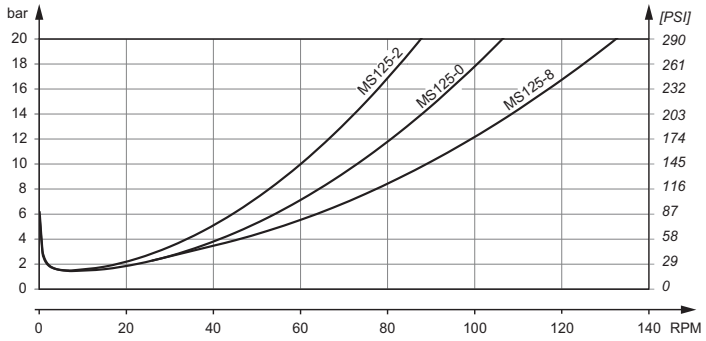

Erforderlicher Speisedruck (mit Hydraulikflüssigkeit HV46 bei 50 °C *[122 °F],*Öl-Viskosität 30 cSt)

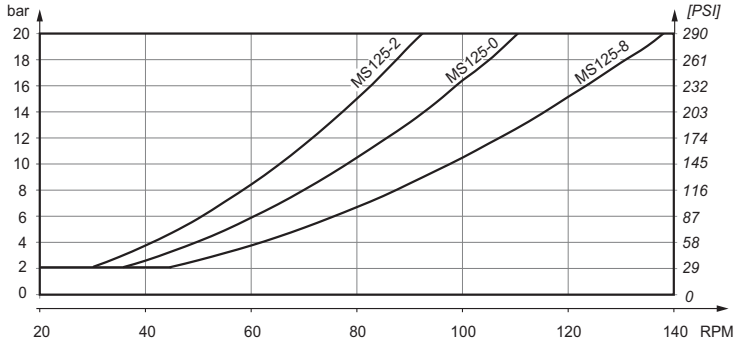

Druckverlust- und Speisedruckkurven entsprechen großem Schluckvolumen.

BREMSE

Lamellenbremse

	C	D	F	P	S
	1	1 2 3	1 2 3	1 2 3 4	1 2 3 4 5 6
M S 1 2 5			T 8 0	1	Y

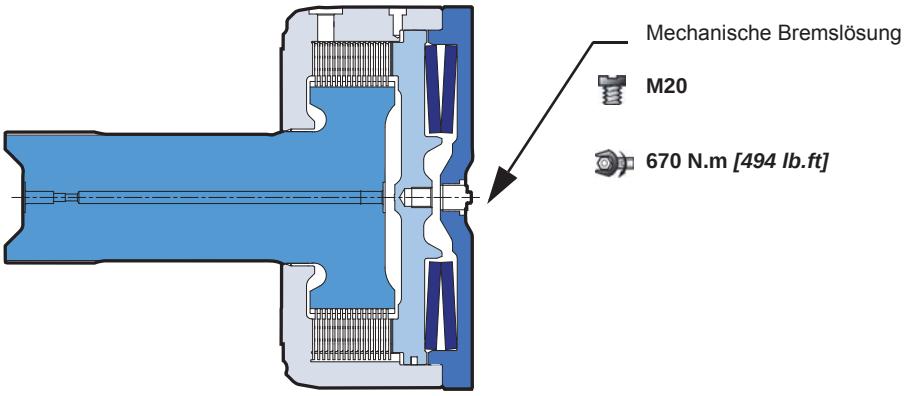

Funktionsweise
Es handelt sich um eine Mehrscheibenbremse, die drucklos geschlossen ist. Die Feder übt einen Druck auf den Kolben aus, der die festen und die beweglichen Scheiben zusammenpresst und somit die Welle blockiert. Das Bremsmoment ist linear proportional zu.

C	T 8 0
Bremsmoment der Haltebremse bei 0 bar am Gehäuse (neue Bremse)	72 000 Nm *[53 100 lb.ft]*
Dynamisches Sicherheitsbremsmoment bei 0 bar am Gehäuse (Max. 10 Notbremsungen)	62 400 Nm *[46 020 lb.ft]*
Restliches Bremsmoment der Haltebremse bei 0 bar am Gehäuse*	54 000 Nm *[39 830 lb.ft]*
Min. Bremslösungsdruck	20 bar *[290 PSI]*
Max. Bremslösungsdruck	30 bar *[435 PSI]*
Kapazität	450 cm³ *[27,5 cu.in]*
Volumen zur Bremslösung	135 cm³ *[8,2 cu.in]*
Minimale interne Spülmenge (bei 20 bar Lüftdruck)	1,7 L/min *[0,45 gal/min]*
Maximale interne Spülmenge (bei 30 bar Lüftdruck)	3,1 L/min *[0,82 gal/min]*

* Nach der Verwendung der Sicherheitsbremse

Mehrscheibenbremsen nicht einbremsen.

Jedes Mal, wenn die Haltebremse als Sicherheits- oder Notbremse verwendet wurde, muss überprüft werden, ob sie noch ordnungsgemäß funktioniert. Für alle Fahrzeuge, die schneller als 25 km/h fahren, wenden Sie sich bitte an Ihren Poclain Hydraulics-Anwendungstechniker.

Diese Federspeicherbremse kann unter bestimmten Bedingungen dynamsich genutzt werden. Für diese Fälle bitte Rücksprache mit Poclain Hydraulics Anwendungstechnik.

OPTIONEN

	C	D	F	P	S
	1	1 2 3	1 2 3	1 2 3 4	1 2 3 4 5 6
M S 1 2 5				1	Y

Es können mehrere Optionen eingebaut werden. Fragen Sie dazu Ihren Poclain Hydraulics-Verkaufsbeauftragten.

Y - Standard für alle Motore

Bezeichnung	C
Drehzahl-Sensor-Vorbereitung	
Zusätzlicher Leckageanschluss im Verteilergehäuse	Y
Hohe Drezahl/Niedriger Druckverlust (Schmetterlings-Bohrungen)	

2 - S - Q Drehzahl-Sensor, installiert oder Vorbereitung

Bezeichnung	C
Geschwindigkeitssensor installiert (T4)	2
Geschwindigkeitssensor installiert (TR) (Drehrichtung)	S
TD Drehzahlsensor (zwei phasenverschobenes Signal)	Q

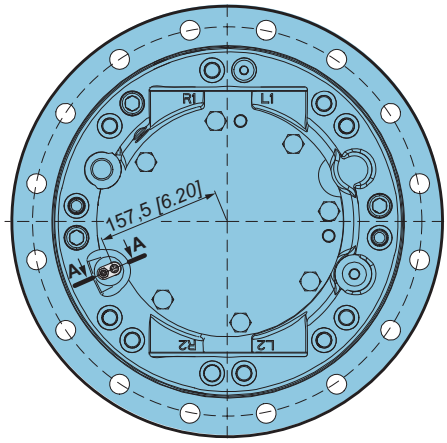

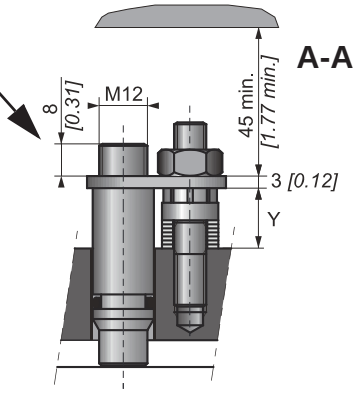

Max. Länge Y = 14.8

Anzahl der Impulse pro Umdrehung = 60

Um die Merkmale des Sensors und seines Anschlusses zu kennen, siehe technischer Katalog "Bewegliche Elektronik" Nr. A01889D.

Anweisungen zur Installation des Sensors finden Sie in der Broschüre "Allgemeine Installation von Motoren" Nr. 801578110M.

6 - Industrielagerteil

Verringerung der Lagervorspannung um ungefähr 50 % im Vergleich zum nominalen Wert.

Für genaue Berechnungen wenden Sie sich bitte an Ihren Poclain Hydraulics-Anwendungstechniker.

7 - Diamond™

Spezialbehandlung des hydraulischen Leistungsteils, wodurch die Festigkeit erheblich erhöht wird. Der Motor wird dadurch sicherer gegen kurzzeitige Überlastung.

A - Hohlwelle

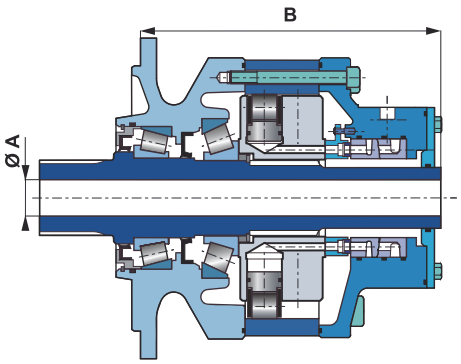

A mm *[in]*	B mm *[in]*
Ø 75 *[2,95 dia.]*	634 *[24,97]*

Radiallast x 0.75
Drehmoment kann nicht hinten übertragen werden

B - Leckageanschluss am Lagerteil

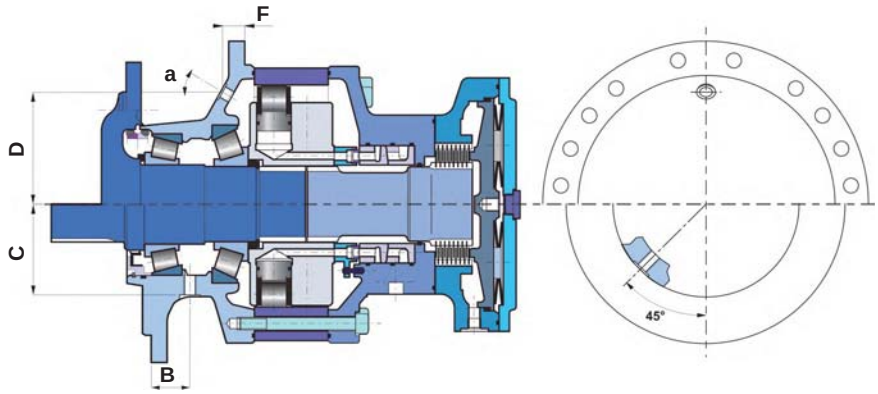

		B mm *[in]*	C mm *[in]*	D mm *[in]*	F mm *[in]*	a
Wellenmotor	M27 x 2	-	-	173 *[6,81]*	40 *[1,57]*	36°
Radmotor		70 *[2,76]*	185 *[7,28]*	-	-	

D - Spezialanstrich oder kein Anstrich

Die Motoren werden Standardmäßig in Poclain Hydraulics Ockergelb ausgeliefert

Bei anderen Farben von primer oder topcoat wenden Sie sich bitte dazu an Ihren Poclain Hydraulics Anwendungstechniker.

E - Verstärkte Abdichtung

Verstärkung der Dichtungen und - bei einem Motor ohne Bremse - Verstärkung des hinteren Deckels (**R83** - Dicke 15 *[0.594]* anstelle von 6 *[0.237]*).

	C	D	F	P	S
	1	1 2 3	1 2 3	1 2 3 4	1 2 3 4 5 6
M S 1 2 5			R 8 3	1	Y E

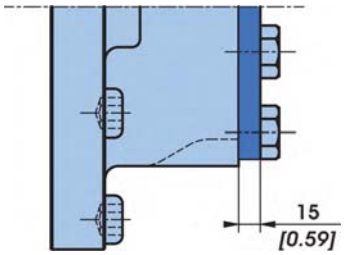

G - Spezielle Montage von Standardteilen

Es sind mehrere Kombinationen aus den auf Seiten.

Wenden Sie sich an Ihren Poclain Hydraulics-Verkaufsbeauftragten.

J - Verstärkte Wellenverzahnung

Thermische Behandlung an den schraffierten Stellen.

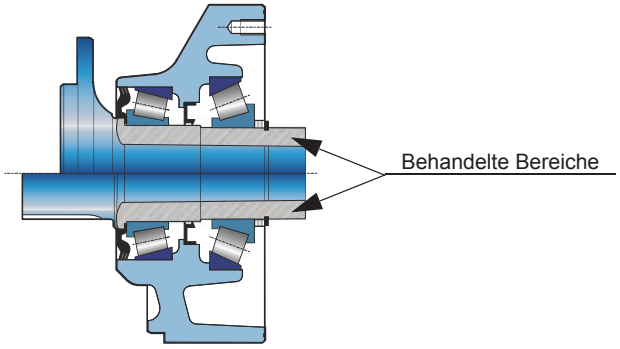

W - Grip washer

nur für T80.

Poclain Hydraulics behält sich das Recht vor, alle nützlichen Änderungen an den in diesem Dokument beschriebenen Produkten ohne vorherige Mitteilung vorzunehmen.
Die Abbildungen und technischen Daten sind nicht bindend.
Die in diesem Dokument enthaltenen Informationen müssen vor jeder Bestellung von Poclain Hydraulics bestätigt werden.
Die Marke Poclain Hydraulics ist Eigentum der Poclain Hydraulics S.A.

30/11/2017
801 478 126J
801 478 196K
801 578 109L
801 578 121Z
801 578 133M
A50155R
Not available
A14248M

www.poclain-hydraulics.com