MS83

HYDRAULIKMOTOREN

TECHNISCHER KATALOG

POCLAIN Hydraulics

TECHNISCHE DATEN

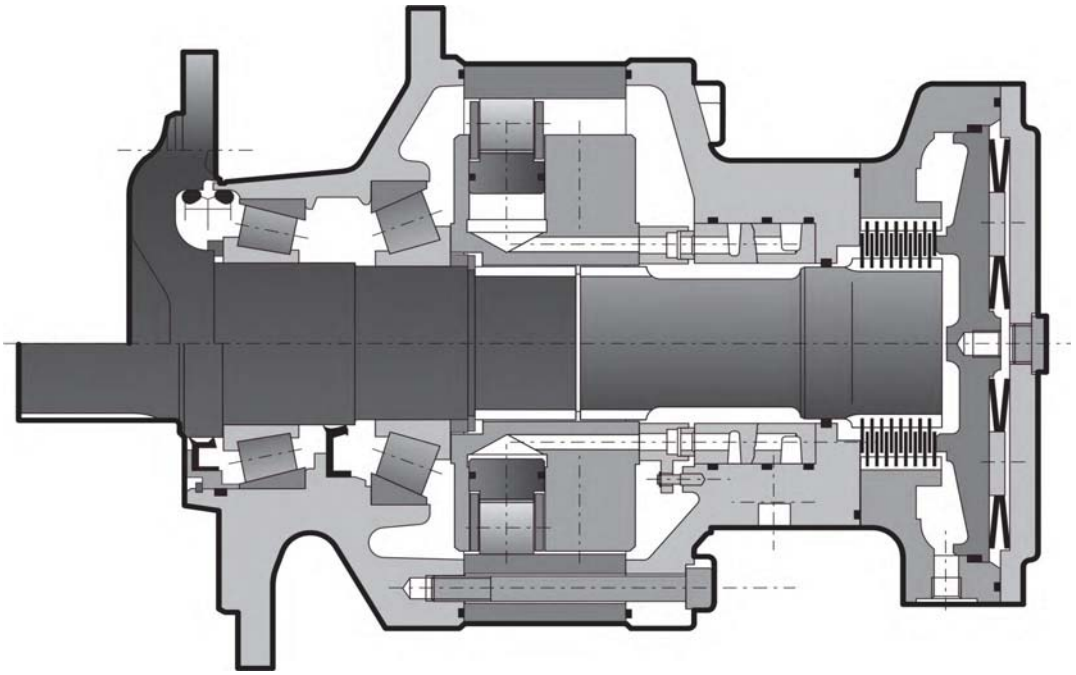

Motorträgheit **2 kg.m²**

	C	❶ cm³/U *[cu.in/rev]*	❷ cm³/U *[cu.in/rev]*	Theoretisch Drehmoment ❶ bei ΔP 100 bar Nm	*bei ΔP 1000 PSI [lb.ft]*	Max.Leistung ❶ kW *[HP]*	❷ kW *[HP]*	Max. Geschwindigkeit ❶ (1)	❶ U/min	❷	Max. Druck bar *[PSI]*
Nockenringe mit gleichen Nocken	8	6 679 *[407,4]*	3 340 *[203,7]*	10 620	*[5 400]*			200	125	145	
	0	8 328 *[507,9]*	4 164 *[254,0]*	13 242	*[6 734]*	200 *[268]*	135 *[181]*	160	100	125	450 *[6 527]*
	2	10 019 *[611,1]*	5 010 *[305,5]*	15 930	*[8 101]*			130	85	100	
Nockenringe mit unterschiedlichen Nocken	Q	6 658 *[406,1]*	4 164 *[254,0]* 2 494 *[152,1]*	10 586	*[5 383]*			180	90	105	
						200 *[268]*	135 *[181]*				450 *[6 527]*
	A	8 349 *[509,2]*	5 009 *[305,5]* 3 340 *[203,7]*	13 275	*[6 751]*			150	100	110	

❶ **1 Hubvolumen**

❷ **2 hubvolumen**

(1) Werte nur gültig für 1-stufige Motore.

VERZEICHNIS

MODULBAUWEISE 4
BESTEL CODE 6

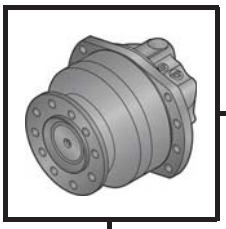

RADMOTOR 9
Platzbedarf Standardmotor (4310) mit 1 Hubvolumen 9
Platzbedarf Standardmotor (4310) mit 2 Hubvolumen 9
Radbolzen 10
Platzbedarf Standardmotor (4310) mit 1 Hubvolumen 11
Platzbedarf Standardmotor (4310) mit 1 Hubvolumen 11
Belastungskurven und Lebensdauer der Lager 12

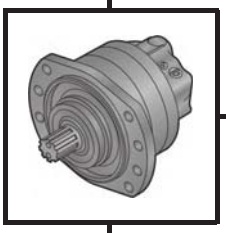

WELLENMOTOR 13
Platzbedarf Standardmotor (3A50) mit 1 Hubvolumen 13
Platzbedarf Standardmotor (3A50) mit 1 Hubvolumen 13
Kupplung für außenverzahnte Welle 14
Belastungskurven und Lebensdauer der Lager 15

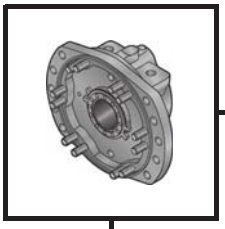

HYDROBASIS UND ÖLVERTEILER 17
Platzbedarf Ölverteiler mit 1 Hubvolumen 17
Platzbedarf Ölverteiler mit 2 Hubvolumen symmetrisch 18
Rahmenbefestigung 19
Hydraulikanschlüsse 20
Wirkungsgrade 21
Andere Diagramme 22

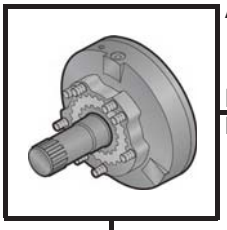

BREMSE 23
Lamellenbremse 23

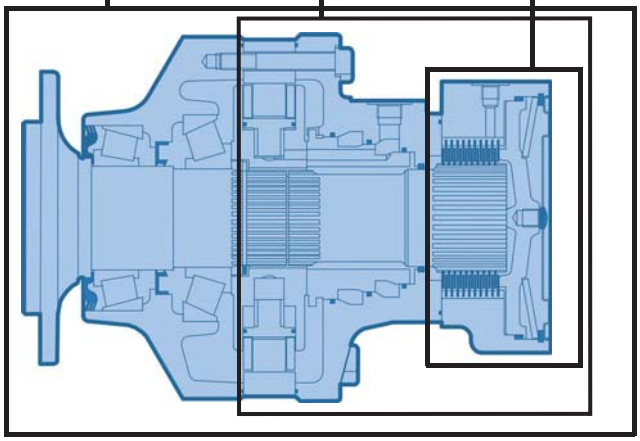

OPTIONEN 25

MODUL

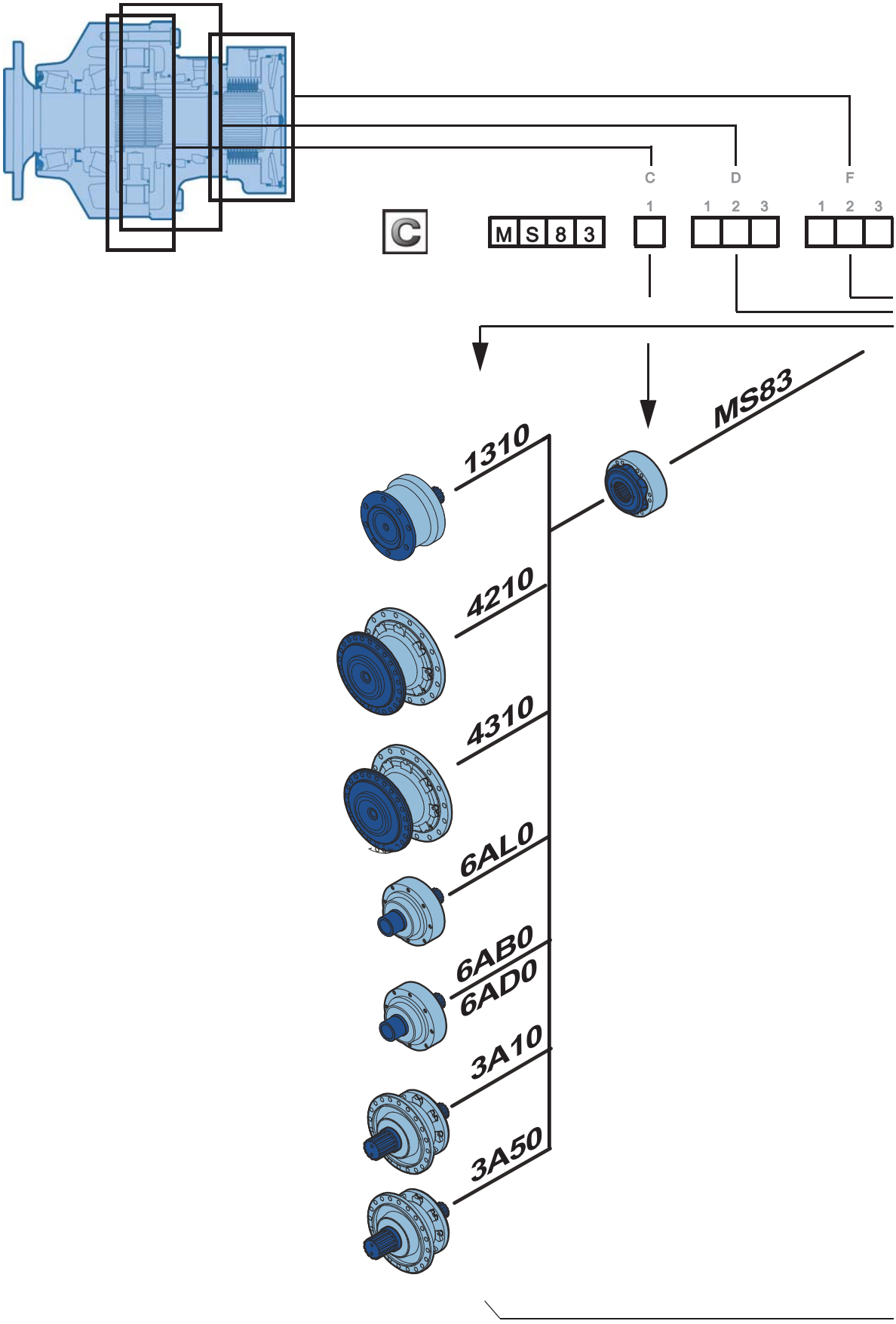
C
D
F
1
1 2 3
1 2 3
C
M S 8 3
MS83
1310
4210
4310
6AL0
6AB0
6AD0
3A10
3A50

BAUWEISE

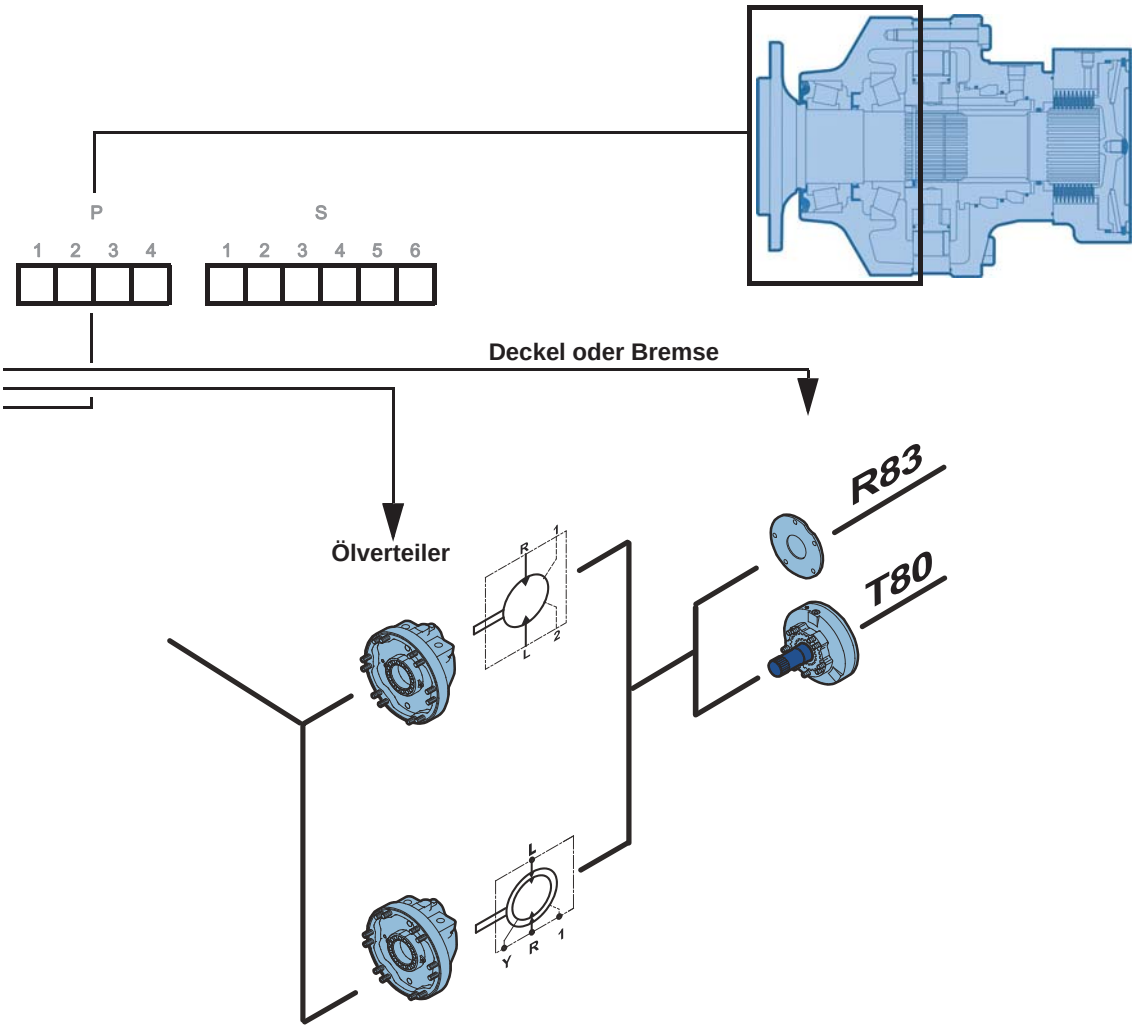

Hydrobasis

BESTELL

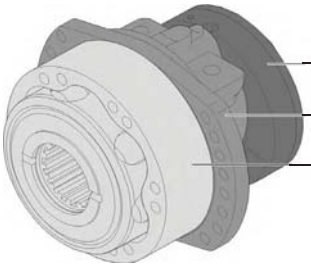

Bremse

Ölverteiler

Hydrobasis

		C	D		F		
		1	1	2	3	1	2	3
C	M S 8 3							

C1

Nockenringe

	1 Hubvolumen	2 hubvolumen	
	cm³/tr *[cu.in/rev.]*		
Nockenringe mit gleichen Nocken	6 679 *[407.4]*	3 340 *[203.7]*	**8**
	8 328 *[507.9]*	4 164 *[254.0]*	**0**
	10 019 *[611.1]*	5 010 *[305.5]*	**2**
Nockenringe mit unterschiedlichen Nocken	6 658 *[406.1]*	4 164 *[254.0]*	**Q**
		2 494 *[152.1]*	
	8 349 *[509.2]*	5 009 *[305.5]*	**A**
		3 340 *[203.7]*	

D3

Anschluss

Ohne Verteilerdeckel	**0**
HP: ISO 6162 (SAE Flansche) DN 32 BP: ISO 9974-1 (Metrische Anschlüsse)	**J**
HP: ISO 6162 (SAE Flansche) DN 32 BP: ISO 1179-1 (GAZ Anschlüsse)	**K**

D1

Ölverteiler

Ölverteiler 1 Hubvolumen		**1**
Ölverteiler 2 Hubvolumen Symmetrisch	Verhältnis 2	**A**
	Verhältnis <2	**B**
	Verhältnis >2	**C**

F1-F3

Lamellenbremse

Bremse (Verschraubter Enddeckel)	**T 8 0**
Ohne Bremse (Verstärkter Deckel)	**R 8 3**

D2

"High Flow" (HF) Verteile	Ohne Befestigungsflansch	**B**
	Mit Befestigungsflansch	**C**

CODE

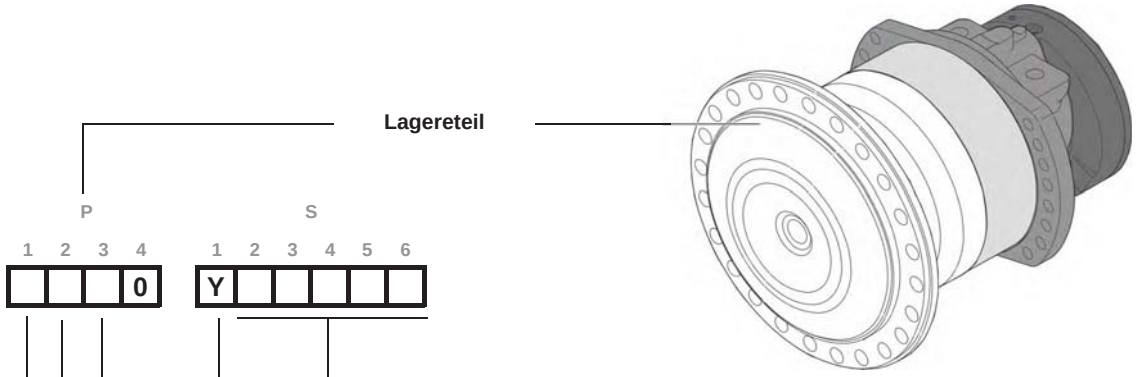

P1

Ohne Lagerteil	0
Ohne Befestigungsflansch	1
Befestigungsflansch am Lagerteil	3
Befestigungsflansch am Verteilergehäuse	4
Aufsteckmotor	6

P2

Ohne Welle	0
Lang Lagereteil; 24 x Ø26 auf Ø425	2
Kurz Lagereteil; 24 x Ø26 auf Ø425	3
Für Lagerteil mit Innenwelle	A

P3

Ohne WelleOhne Welle	0

Radflansch

Ohne Radbolzen	1
Mit Radbolzen + Muttern	2
Mit Radbolzen	3

Verzahnung (P2 = A)

Verzahnung NF E 22141	1
Verzahnung DIN 5480	5
Innenverzahnung DIN 5480	B
Innenverzahnung DIN 5480 (Drehmomentstütze)	D

Schrumpfscheibe (P2 = A)

Hohlwelle für Schrumpfscheibe	L

S3-S6

	Option
0	Ohne Option und Adaptation
2	Geschwindigkeits sensor installiert (T4)
6	Industrielagerteil
7	Diamond™
A	Hohlwelle
B	Leckageanschluss am Lagerteil
C	Mechaniker Dichtung (Abrasive Medium)
D	Spezialanstrich oder kein Anstrich
E	Verstärkte Abdichtung
G	Spezielle Montage von Standardteilen
J	Verstärkte Wellenverzahnung (Thermische Behandlung)
S	Geschwindigkeits sensor installiert (TR)
W	Grip washer (nur für T80)

S1-S2

Y	Drehzahl-Sensor-Vorbereitung
	Zusätzlicher Leckageanschluss im Verteilergehäuse
	Hohe Drezahl/Niedriger Druckverlust (Schmetterlings-Bohrungen)

Anleitung :
Dieses Dokument richtet sich an alle Maschinenhersteller, die Produkte von Poclain Hydraulics verwenden. Es beschreibt die technischen Daten der Produkte von Poclain Hydraulics und spezifiziert die Installationsbedingungen die einen optimalen Betrieb gewährleisten.
Dieses Dokument enthält wichtige Sicherheitshinweise. Sie werden folgendermaßen gekennzeichnet:

	Sicherheitshinweis.

Dieses Dokument enthält ebenfalls für den Betrieb des Produkts notwendige Anweisungen und allgemeine Informationen. Sie werden folgendermaßen gekennzeichnet:

	Notwendige Anweisung.
	Allgemeine Information.
	Information zum Bestellcode.Information zum Bestellcode.
	Gewicht des Bauteils ohne Öl.
	Ölinhalt.
	Einheinten.
	Anziehdrehmoment.
	Innengewinde.
	Informationen für das Personal von Poclain-Hydraulics.

Wir erinnern daran, dass die in diesem Dokument enthaltenen projizierten Ansichten im metrischen System erstellt wurden.
Die Maße auf den Abbildungen sind in mm und inch (Maße in Klammern, kursiv) angegeben.

RADMOTOR

Platzbedarf Standardmotor (4310) mit 1 Hubvolumen

	450 kg *[990 lb]*	600 kg *[1 320 lb]*
	11,00 L *[660 cu.in]*	9,00 L *[540 cu.in]*

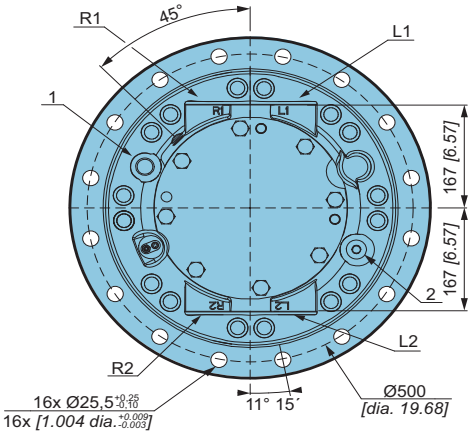

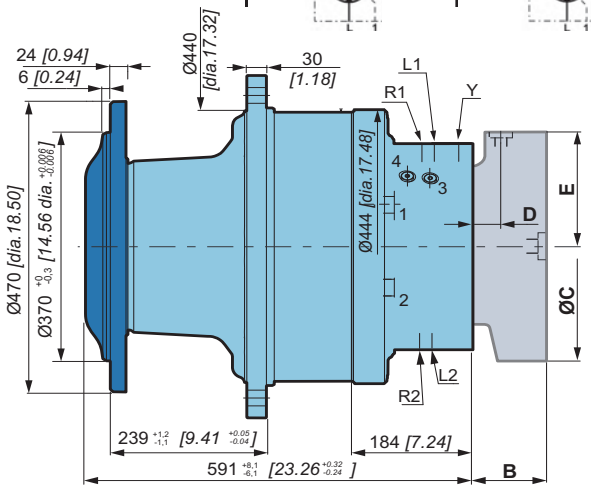

Platzbedarf Standardmotor (4310) mit 2 Hubvolumen

	450 kg *[990 lb]*	600 kg *[1 320 lb]*
	11,00 L *[660 cu.in]*	9,00 L *[540 cu.in]*

Dieser Motor hat bei kleinem Hubvolumen keine bevorzugte Laufrichtung.

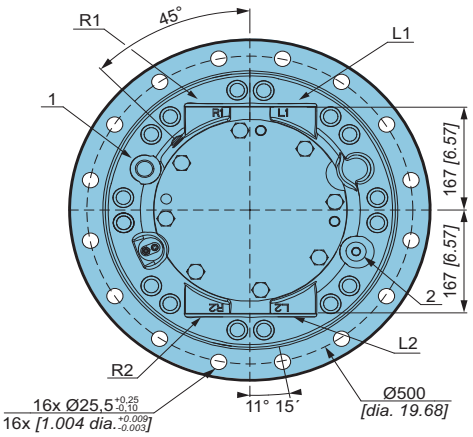

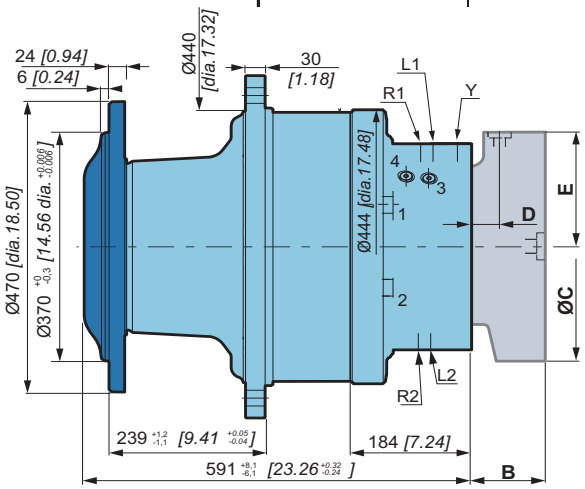

Siehe auch den Abschnitt 'Hydrobasis' (seitliches Register).

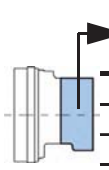

C	T 8 0
B	189,0 *[7,44]*
C	Ø376 *[14,80 dia.]*
D	44,0 *[1,73]*
E	181,0 *[7,13]*

Siehe auch den Abschnitt 'Bremse' (seitliches Register).

Bei Drehzahlen > 90 rpm muss das Lagerteil quergespült werden. Dazu os tein zusätzlicher Leckageanchschluss erfroderlich (Option B)

Lagerteilvarianten

		C	D	F	P	S
		1	1 2 3	1 2 3	1 2 3 4	1 2 3 4 5 6
M S 8 3					0	Y

C	A mm *[in]*	B mm *[in]*	C mm *[in]*	D mm *[in]*	E mm *[in]*	N mm *[in]*	Felgenbefes-tigungen	L mm *[in]*
4 2 1 0 (1 2 3 4 / P)	Ø 370 *[14,57 dia.]*	Ø 425 *[16,73 dia.]*	Ø 470 *[18,50 dia.]*	284 *[11,18]*	Ø 444 *[17,48 dia.]*	Ø 26 *[1,02 dia.]*	24 x M24x2	25 *[0,98]*
4 3 1 0 (1 2 3 4 / P)	Ø 370 *[14,57 dia.]*	Ø 425 *[16,73 dia.]*	Ø 470 *[18,50 dia.]*	239 *[9,41]*	Ø 444 *[17,48 dia.]*	Ø 26 *[1,02 dia.]*	24 x M24x2	24 *[0,94]*

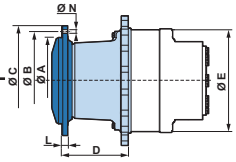

Radbolzen

		P mm *[in]*	C min. mm *[in]*	C max. mm *[in]*	D mm *[in]*	Klasse
Radbolzen	M24 x 2	95 *[3,74]*	5 *[0,20]*	39 *[1,54]*	30 *[1,18]*	12,9
		115 *[4,53]*		59 *[2,32]*		
Innengewinde	M24 x 2	-	-	-	-	

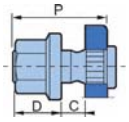

Siehe Allgemeine Installation von Motoren Nr. 801578110M.

RADMOTOR

Platzbedarf Standardmotor (4310) mit 1 Hubvolumen

	450 kg *[990 lb]*	610 kg *[1 342 lb]*
	11,00 L *[660 cu.in]*	9,00 L *[540 cu.in]*

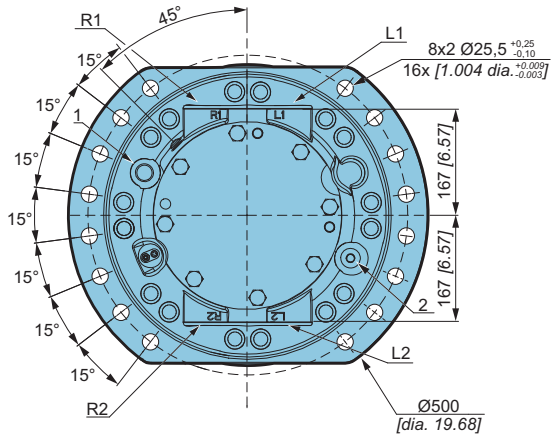

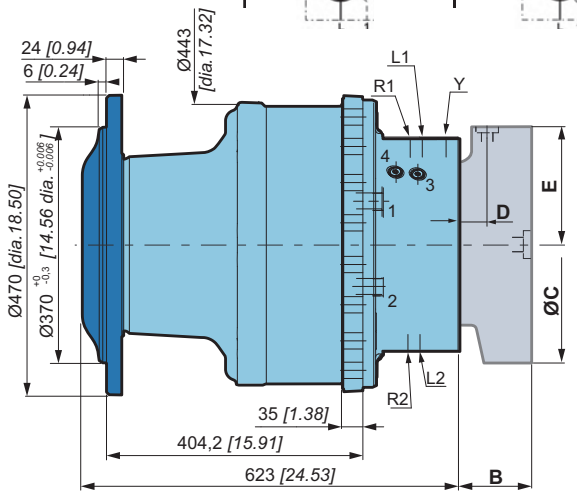

Platzbedarf Standardmotor (4310) mit 1 Hubvolumen

	450 kg *[990 lb]*	610 kg *[1 342 lb]*
	11,00 L *[660 cu.in]*	9,00 L *[540 cu.in]*

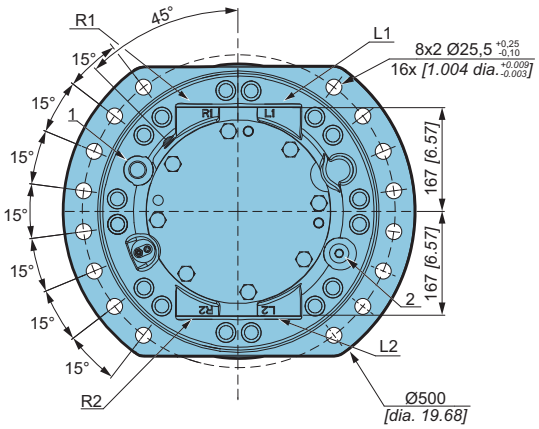

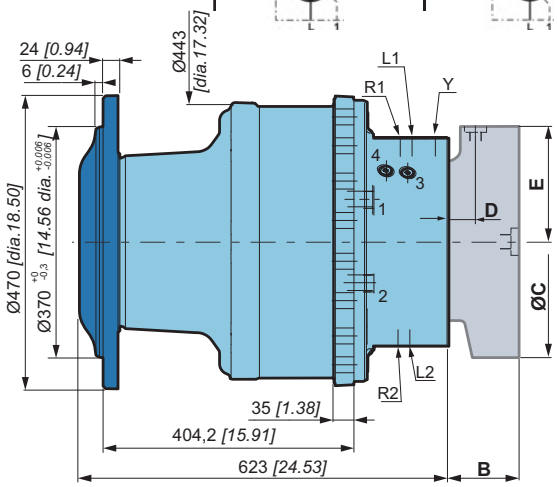

Siehe auch den Abschnitt 'Hydrobasis' (seitliches Register)**.**

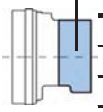

C	T 8 0
B	189,0 *[7,44]*
C	Ø376 *[14,80 dia.]*
D	44,0 *[1,73]*
E	181,0 *[7,13]*

Siehe auch den Abschnitt 'Bremse' (seitliches Register)**.**

Bei Drehzahlen > 90 rpm muss das Lagerteil quergespült werden. Dazu os tein zusätzlicher Leckageanchschluss erfroderlich (Option B)

Belastungskurven und Lebensdauer der Lager

Die Lebensdauer der Bauteile ist besonders abhängig vom Betriebsdruck.Es muss überprüft werden, ob die angewendeten Belastungen (Axiallast/Radiallast) mit den für die Bauteile zulässigen Lasten kompatibel sind, und ob die daraus resultierende Lebensdauer den Spezifikationen der Anwendung entspricht. Für genaue Berechnungen wenden Sie sich bitte an Ihren Poclain Hydraulics-Anwendungstechniker.

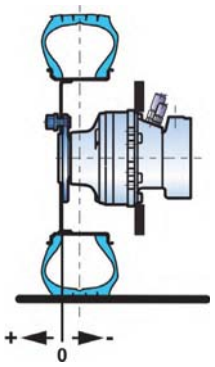

Zulässige Radiallasten	Lebensdauer der Lager
Max. Zul. Radiallasten : 0 U/min *[0 RPM];* 0 bar *[0 PSI].*	**L :** Millionen Umdrehungen B10 bei 150 bar (mittlerer Druck), mit Flüssigkeit 25 cSt.
Radiallasten bei fortlaufenden betätigungen : > 0 U/min *[0 RPM];* 275 bar *[3 988 PSI].*	

Messbedingungen : Hubvolumen Code 0, ohne Axiallast, Verstärkte Wellenverzahnung (Option J), Rahmenbefestigungen Klasse 10,9 und 12,9; Felgenbefestigungen Klasse 12,9.

P

1	2	3	4
1	3	1	0
4	3	1	0

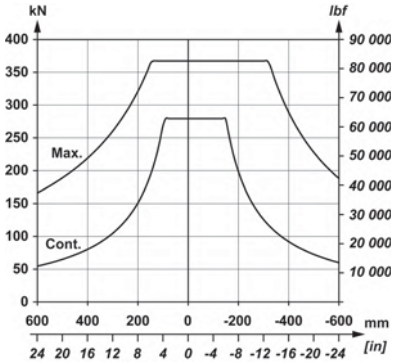

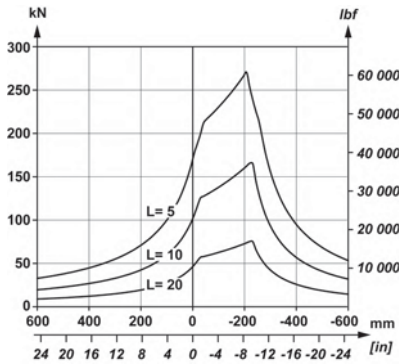

P

1	2	3	4
4	2	1	0

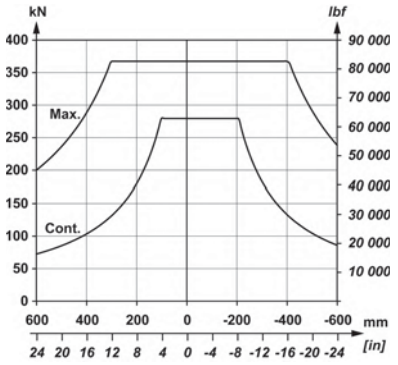

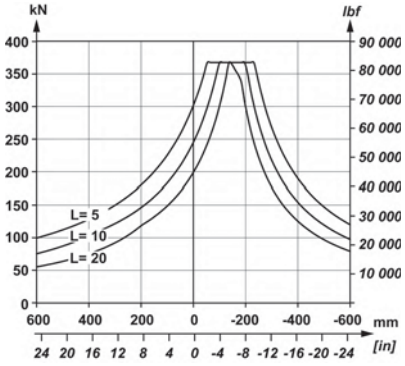

WELLENMOTOR

Platzbedarf Standardmotor (3A50) mit 1 Hubvolumen

	435 kg *[957 lb]*	585 kg *[1 287 lb]*
	11,00 L *[660 cu.in]*	9,00 L *[540 cu.in]*

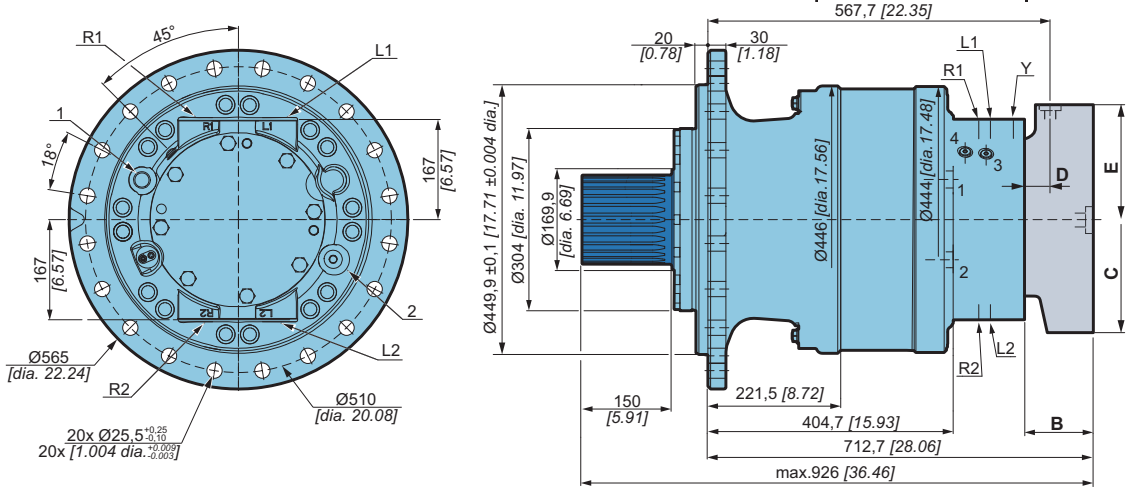

Platzbedarf Standardmotor (3A50) mit 1 Hubvolumen

	435 kg *[957 lb]*	585 kg *[1 287 lb]*
	11,00 L *[660 cu.in]*	9,00 L *[540 cu.in]*

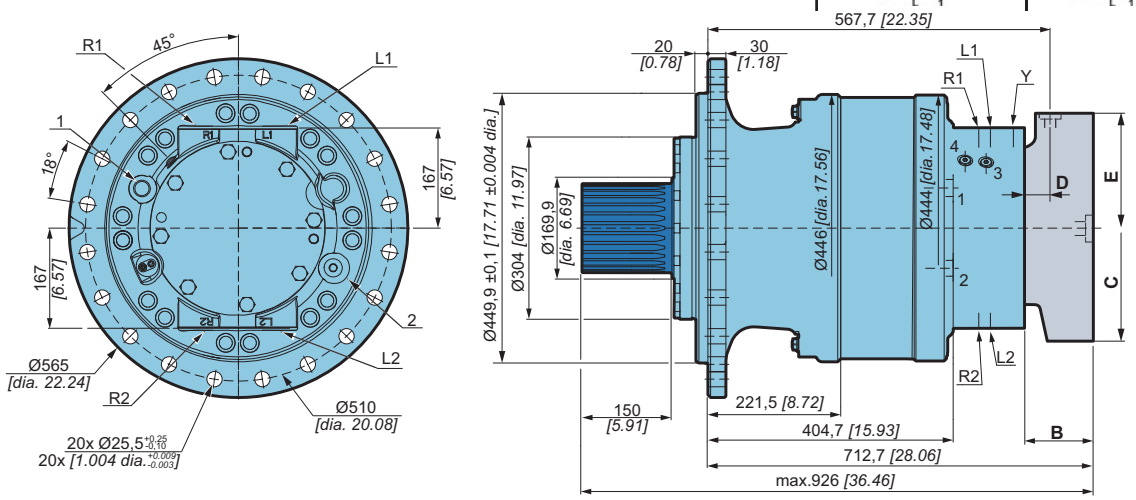

Siehe auch den Abschnitt 'Hydrobasis' (seitliches Register)**.**

C	T 8 0
B	189,0 *[7,44]*
C	Ø376 *[14,80 dia.]*
D	44,0 *[1,73]*
E	181,0 *[7,13]*

Siehe auch den Abschnitt 'Bremse' (seitliches Register)**.**

Bei Drehzahlen > 90 rpm muss das Lagerteil quergespült werden. Dazu os tein zusätzlicher Leckageanchschluss erfroderlich (Option B)

Lagerteilvarianten

M	S	8	3	C 1	D 1 2 3	F 1 2 3	P 1 2 3 4	S 1 2 3 4 5 6
							0	Y

C		A mm *[in]*	B mm *[in]*	C mm *[in]*	D mm *[in]*	E mm *[in]*	F mm *[in]*	G mm *[in]*
3 A 1 0 (1 2 3 4, P)	Verzahnung **NF E22-141** Ø Nominal 150 *[5,91]* Modul 3.75 Z 38	40 *[1,57]*	R 4 *[R 0,16]*	60 *[2,36]*	2 x M16	31 *[1,22]*	150 *[5,91]*	-
3 A 5 0 (1 2 3 4, P)	Verzahnung **DIN 5480** Ø Nominal 150 *[5,91]* Modul 5 Z 28	40 *[1,57]*	R 4 *[R 0,16]*	60 *[2,36]*	2 x M16	32 *[1,26]*	150 *[5,91]*	-
6 A L 0 (1 2 3 4, P)		Ø 140 *[5,51 dia.]*	Ø 185 *[7,28 dia.]*	230 *[9,06]*	426 *[16,77]*	Ø 340 *[13,39 dia.]*	Ø 380 *[14,96 dia.]*	16 x M20
6 A B 0 (1 2 3 4, P)	Verzahnung **DIN 5480** Ø Nominal 150 *[5,91]* Modul 5 Z 28	Ø 142 *[5,59 dia.]*	Ø 199 *[7,83 dia.]*	190 *[7,48]*	432 *[17,01]*	Ø 340 *[13,39 dia.]*	Ø 380 *[14,96 dia.]*	16 x M20
6 A D 0 (1 2 3 4, P)	Verzahnung **DIN 5480** Ø Nominal 150 *[5,91]* Modul 5 Z 28	Ø 142 *[5,59 dia.]*	Ø 199 *[7,83 dia.]*	190 *[7,48]*	438 *[17,24]*	Ø 340 *[13,39 dia.]*	Ø 380 *[14,96 dia.]*	16 x M20

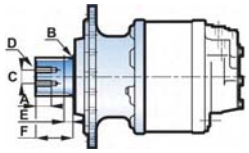

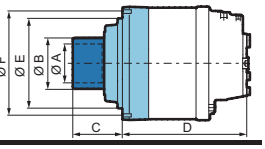

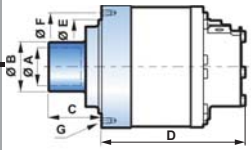

Kupplung für außenverzahnte Welle

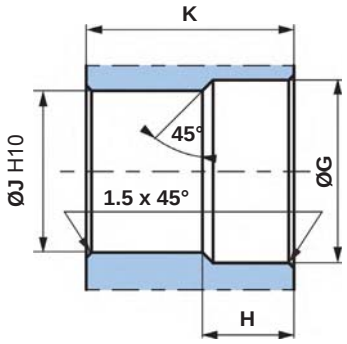

Norm DIN 5480
Druckwinkel 30°.
Zentrierung auf Flanken.
Gleitsitz (Qualität 7H).

N : Ø Nominal.
Mo : Modul.
Z : Anzahl der Zähne.

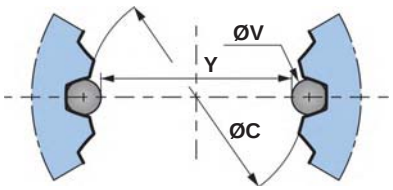

C	Ø G mm *[in]*	H mm *[in]*	Ø J mm *[in]*	K mm *[in]*	N mm *[in]*	Mo	Z	Versch. mm *[in]*	ØC (H10) mm *[in]*	Ø V mm *[in]*	Y mm *[in]*	Toleranz (Y) µm *[µin]*
3 A 1 0 (1 2 3 4, P)	151 *[5,94]*	32 *[1,26]*	142,5 *[5,61]*	149 *[5,87]*	150 *[5,91]*	3,75	38	3 *[0,12]*	142,5 *[5,61]*	7,5 *[0,30]*	135,254 *[5,32]*	+ 104 / 0 *[+4.094 / 0]*
3 A 5 0 (1 2 3 4, P)	152 *[5,98]*	33 *[1,30]*	140 *[5,51]*	149 *[5,87]*	150 *[5,91]*	5	28	2,25 *[0,0886]*	140 *[5,51]*	9 *[0,35]*	131,104 *[5,16]*	+ 87 / 0 *[+3.425 / 0]*

Allgemeine Toleranzen : ± 0.25 *[±0.0098]*.
Material: Ex: 42CrMo4.
Härtebehandlung, um R = 800 bei 900 N/mm² *[R = 116 030 à 130 533 PSI]* zu erhalten.

Kupplung für Schrumpfscheibe

C	A mm [in]	B mm [in]	C mm [in]	D mm [in]
6 A L 0 (P: 1 2 3 4)	Ø 140 [5,51 dia.]	140 [5,51]	10 [0,394]	0,5 [0,0197]

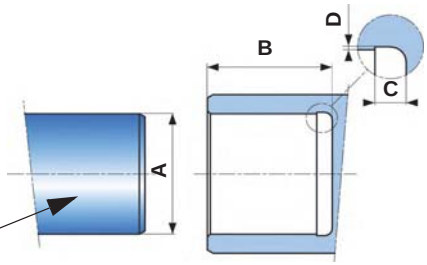

R min. : 640 N/mm² [132 800 PSI]

Belastungskurven und Lebensdauer der Lager

Die Lebensdauer der Bauteile ist besonders abhängig vom Betriebsdruck.Es muss überprüft werden, ob die angewendeten Belastungen (Axiallast/Radiallast) mit den für die Bauteile zulässigen Lasten kompatibel sind, und ob die daraus resultierende Lebensdauer den Spezifikationen der Anwendung entspricht. Für genaue Berechnungen wenden Sie sich bitte an Ihren Poclain Hydraulics-Anwendungstechniker.

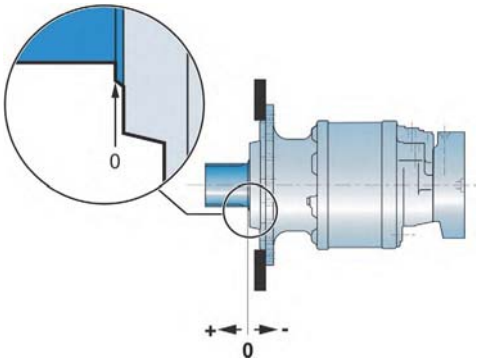

Zulässige Radiallasten	Lebensdauer der Lager
Max. Zul. Radiallasten : 0 U/min *[0 RPM];* 0 bar *[0 PSI].*	**L :** Millionen Umdrehungen B10 bei 150 bar (mittlerer Druck), mit Flüssigkeit 25 cSt.
Radiallasten bei fortlaufenden betätigungen : > 0 U/min *[0 RPM];* 275 bar *[3 988 PSI].*	

Messbedingungen : Hubvolumen Code 0, ohne Axiallast, Verstärkte Wellenverzahnung (Option J) Rahmenbefestigungen Klasse 10,9 und 12,9.

P 1 2 3 4: 3 A 1 0 / 3 A 5 0

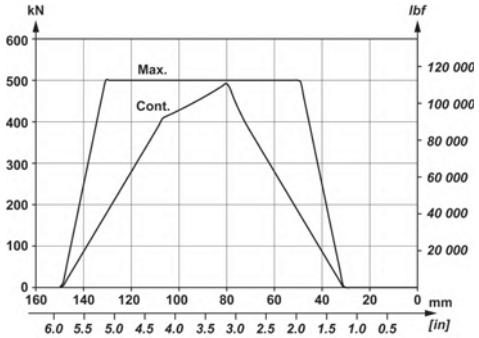

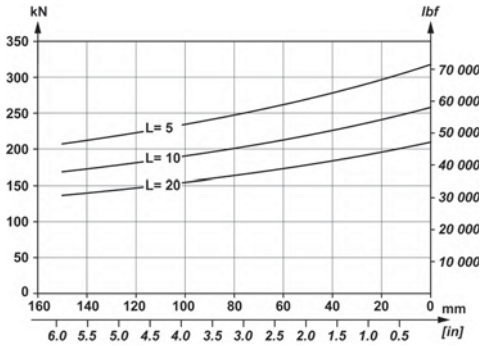

P 1 2 3 4: 6 A L 0 / 6 A B 0 / 6 A D 0

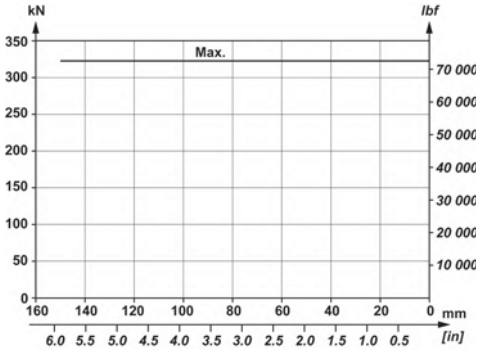

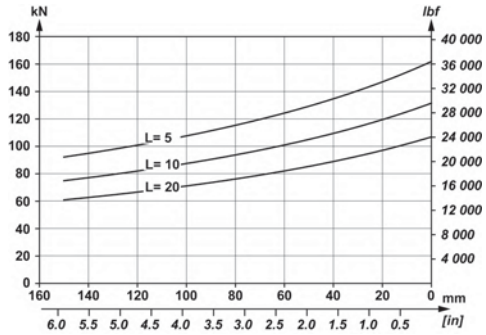

Kupplung für innenverzahnte Welle

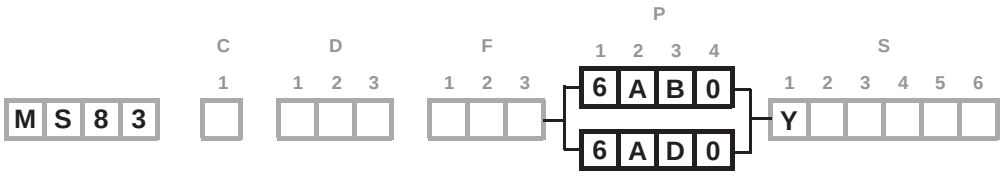

Wellenverzahnung nach DIN 5480
Verzahnungswinkel: 30°
Nenndurchmesser:140
Anzahl Zähne: 26
Modul: 5
Toleranzklasse:8

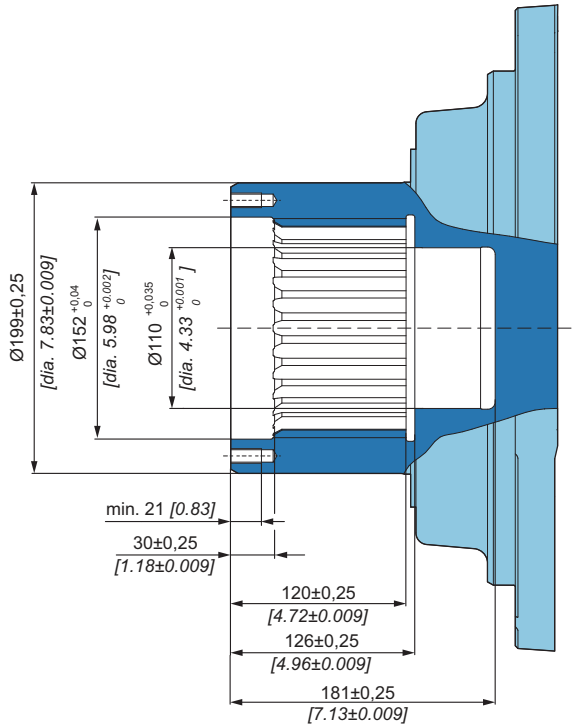

Empfohlene Wellenabmessung für Lagerteil 6AB0 und 6AD0

	Drehmomentstütze	Flansch-Befestigung
A (1)	Ø110 *[4,33 dia.]*	Ø110 *[4,33 dia.]*
B (2)	Ø142 *[5,59 dia.]*	Ø142 *[5,59 dia.]*
C	DIN 5480 W140 x 5 x 30 x 26 x 8f	
E	10,0 *[0,39]*	5,0 *[0,20]*
F	88,0 *[3,46]*	88,0 *[3,46]*
G	58,0 *[2,28]*	55,0 *[2,17]*
LU	89,0 *[3,50]*	89,0 *[3,50]*

(1) - 0.012 *[-0.0004]*
- 0.034 *[- 0.001]*

(2) - 0.114 *[+0.004]*
- 0.139 *[- 0.005]*

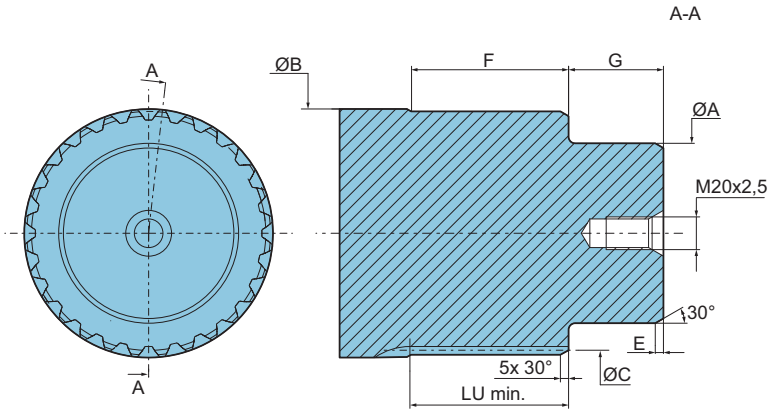

Bei Schrumpfscheiben-Verbindung müssen Motor- und Kundenwelle axial spielfrei und gegeneinander abgedichtet sein.

Bei fester Montage des Motorgehäuses, Axialspiel zwischen Motorwelle und Gegenstűck erforderlich.

Wenden Sie sich an Ihren Poclain Hydraulics-Anwendungstechniker.

HYDROBASIS UND ÖLVERTEILER

	C	D	F	P	S
	1	1 2 3	1 2 3	1 2 3 4	1 2 3 4 5 6
M S 8 3				0	Y

Platzbedarf Ölverteiler mit 1 Hubvolumen

	340 kg *[748 lb]*	440 kg *[968 lb]*
	4,50 L *[270 cu.in]*	4,00 L *[240 cu.in]*

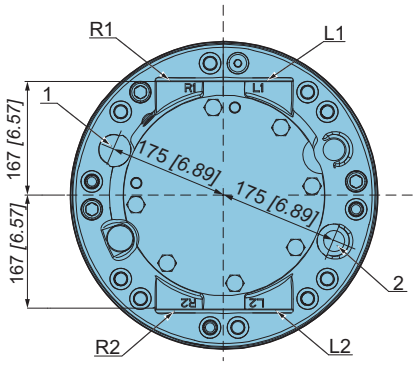

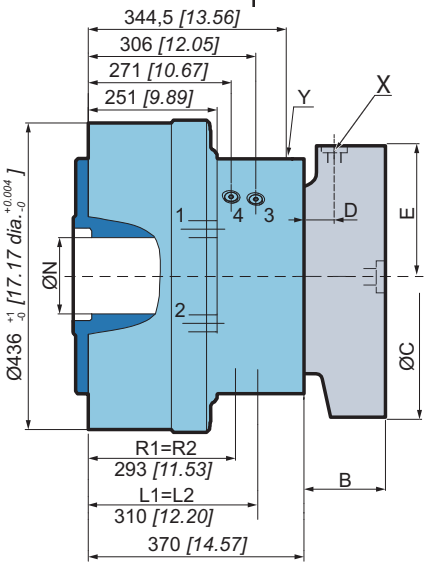

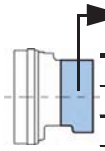

C	T 8 0
B	189,0 *[7,44]*
C	Ø376 *[14,80 dia.]*
D	44,0 *[1,73]*
E	181,0 *[7,13]*

Siehe auch den Abschnitt 'Bremse' (seitliches Register).

Verzahnung des Zylinderblocks

(entsprechend der Norm NF E22-141)

Abmaß für 2 Stifte

ØN	Modul	Z	Y	ØV	ØF
120 *[4,724]*	3,75	30	105,253 *[4,144]*	7,5 *[0,295]*	112,525 *[4,430]*

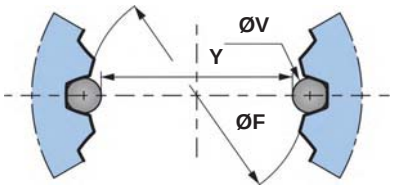

Bei Einsatz der Hydrobasis wird empfohlen, den Einbau von Ihrem Poclain Hydraulics-Anwendungstechniker überprüfen zu lassen.

Wenn Sie eine Hydrobasis verwenden möchten, benötigen Sie dazu von uns einen detaillierten Plan der Schnittstelle. Wenden Sie sich bitte für die Lieferung an Ihren

Platzbedarf Ölverteiler mit 2 Hubvolumen symmetrisch

	340 kg *[748 lb]*	440 kg *[968 lb]*
	4,50 L *[270 cu.in]*	4,00 L *[240 cu.in]*

Dieser Motor hat bei kleinem Hubvolumen keine bevorzugte Laufrichtung.

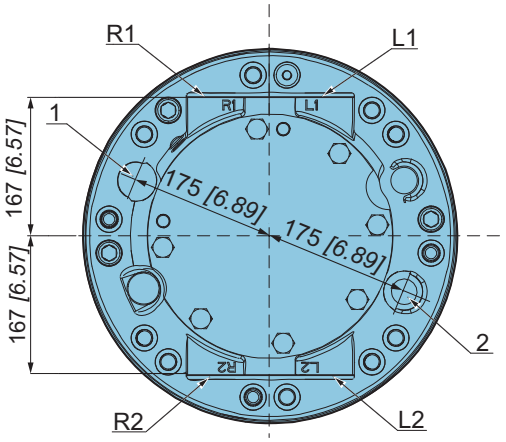

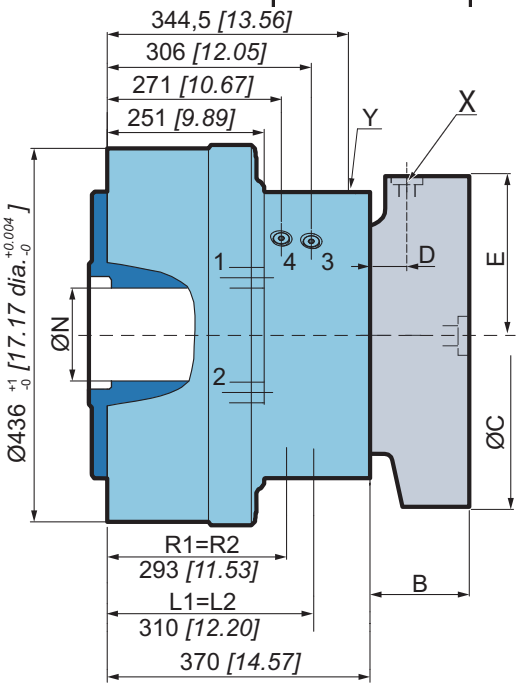

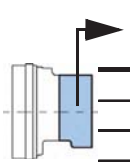

C	T 8 0
B	189,0 *[7,44]*
C	Ø376 *[14,80 dia.]*
D	44,0 *[1,73]*
E	181,0 *[7,13]*

Siehe auch den Abschnitt 'Bremse' (seitliches Register)**.**

Rahmenbefestigung

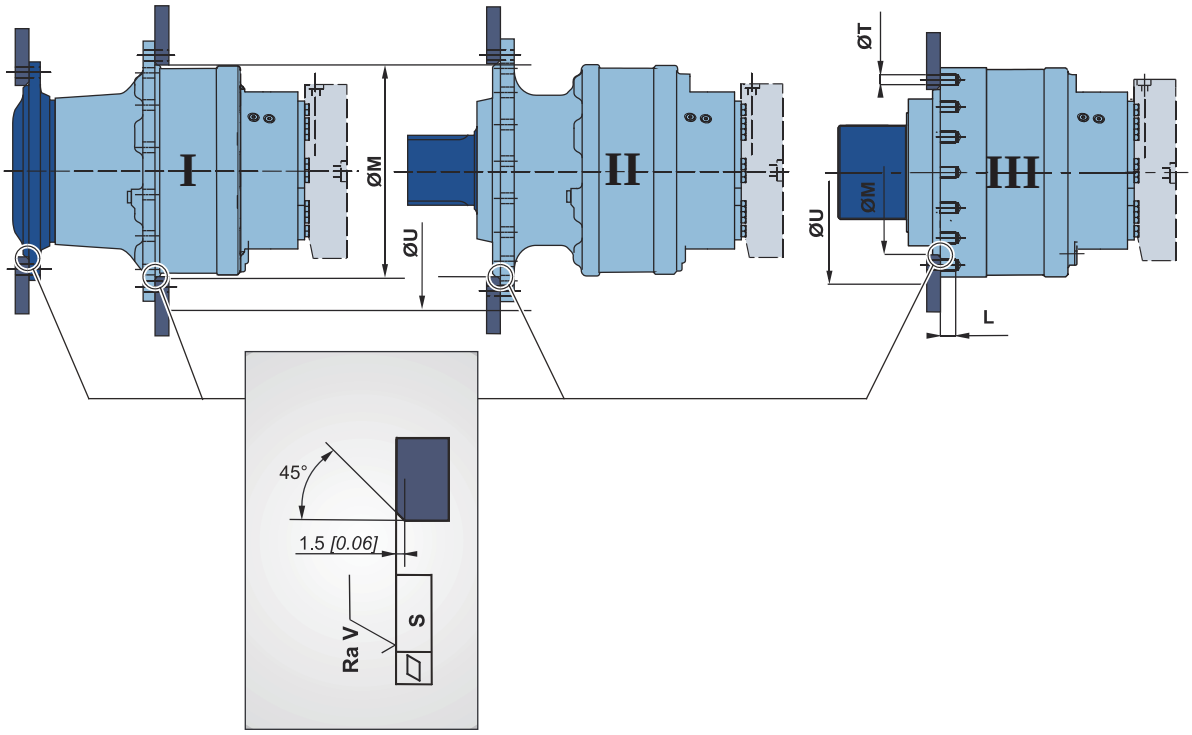

In der Nähe der Anschlüsse vorsichtig sein.

	ØM (1) mm *[in]*	ØU mm *[in]*	ØT mm *[in]*	L mm *[in]*	S mm *[in]*	Ra V µm *[µin]*		Klasse	* N.m *[lb.ft]*
I	450 *[17,72]*	565 *[22,24]*	-	-	0,2 *[0,008]*	12,5 *[0,49]*	16 x M24	**12,9**	1 200 *[885,1]*
II							20 x M24		
III	340 *[13,39]*	446 *[17,56]*	25,5 *[1,004]*	35 *[1,378]*			16 x M20		1200 *[885,1]*

(1) +0,3 *[+0,012]*
+0,2 *[+0,008]*

* : Min. Werte je nach dem Drehmoment und der zu übertragenen Last.

Hydraulikanschlüsse

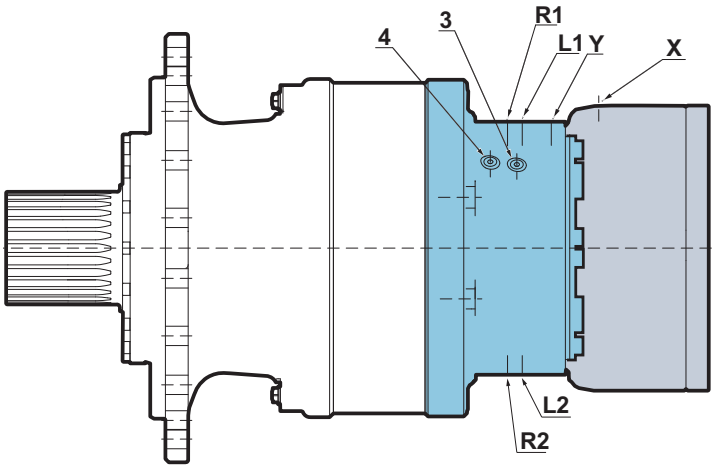

M	S	8	3																												
				1				1	2	3				1	2	3				1	2	3	4	Y							
				C				D						F						P				S							

			Normen	Versorgung	Leckage	Steuerung des 2. Hubvolumen	Druckmesspunkte	Steuerung der Haltebremse
				R-L	**1, 2**		**3,4**	**X**
	J	Metric	**ISO 9974-1**	DN32 PN400	M27x2		M14x1.5	M18x1.5
	K	Gaz (BSPP)	**ISO 1179-1**		Ø27		Ø13	Ø17
				R-A	**1, 2**	**Y**	**3,4**	**X**
	J	Metric	**ISO 9974-1**	DN32 PN400	M27x2	M18x1.5	M14x1.5	M18x1.5
	K	Gaz (BSPP)	**ISO 1179-1**		Ø27	Ø17	Ø13	Ø17
Max. Drucke			**MS** bar *[PSI]*	450 *[6 527]*	1 *[15]*	30 *[435]*	30 *[435]*	30 *[435]*

Es wird dringend empfohlen, die in der Broschüre zur allgemeinen Installation von Motore, Nr. 801578110M, angegebenen Flüssigkeiten zu verwenden.

Die Anziehdrehmomente der Anschlüsse finden Sie in der Broschüre "Allgemeine Installation der Motore" Nr. 801578110M.

Wirkungsgrade

Gesamtwirkungsgrad

Durchschnittswerte nur zur Information für das Hubvolumen Code 0 nach 100 Betriebsstunden mit der Hydraulikflüssigkeit HV46 bei 50° C *[122°F]*.

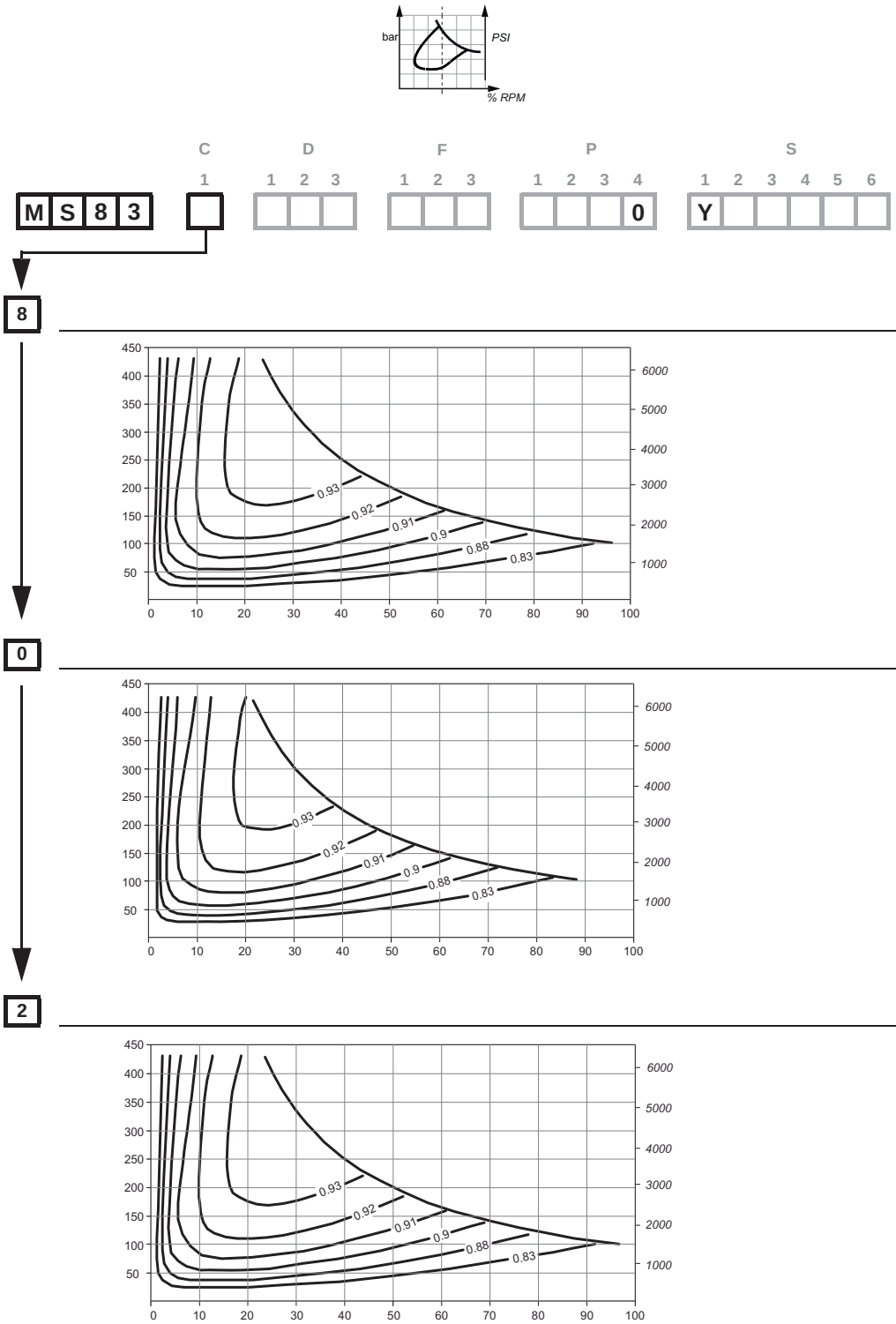

Für genaue Berechnungen wenden Sie sich bitte an Ihren Poclain Hydraulics-Anwendungstechniker.

Andere Diagramme

Druckverlust (mit Hydraulikflüssigkeit HV46 bei 50 °C *[122 °F],* Öl-Viskosität 30 cSt)

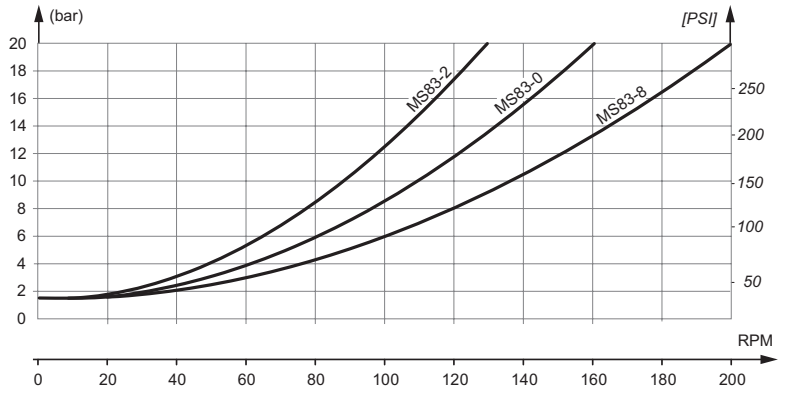

Erforderlicher Speisedruck (mit Hydraulikflüssigkeit HV46 bei 50 °C *[122 °F],*Öl-Viskosität 30 cSt)

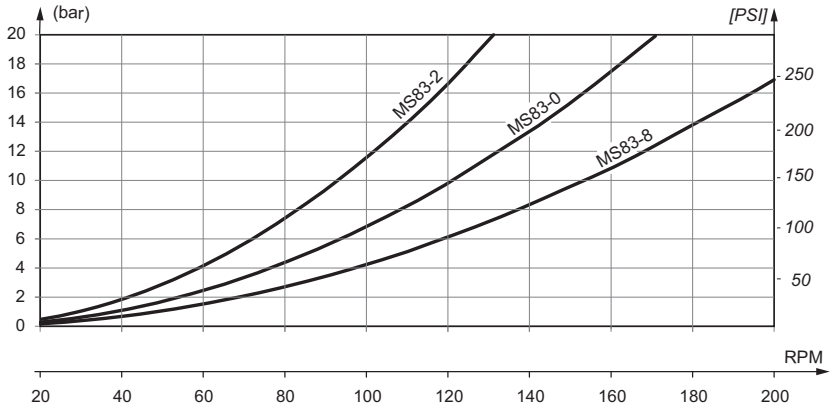

Druckverlust- und Speisedruckkurven entsprechen großem Schluckvolumen.

BREMSE

Lamellenbremse

	C	D	F	P	S
	1	1 2 3	1 2 3	1 2 3 4	1 2 3 4 5 6
M S 8 3			T 8 0	0	Y

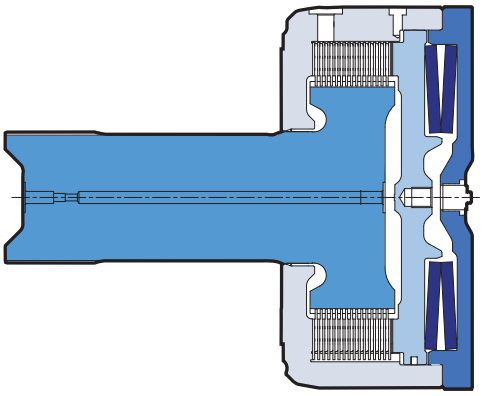

Mechanische Bremslösung

M20

670 N.m *[494 lb.ft]*

Funktionsweise
Es handelt sich um eine Mehrscheibenbremse, die drucklos geschlossen ist. Die Feder übt einen Druck auf den Kolben aus, der die festen und die beweglichen Scheiben zusammenpresst und somit die Welle blockiert. Das Bremsmoment ist linear proportional zu.

C	T 8 0
Bremsmoment der Haltebremse bei 0 bar am Gehäuse (neue Bremse)	72 000 Nm *[53 100 lb.ft]*
Dynamisches Sicherheitsbremsmoment bei 0 bar am Gehäuse (Max. 10 Notbremsungen)	62 400 Nm *[46 020 lb.ft]*
Restliches Bremsmoment der Haltebremse bei 0 bar am Gehäuse*	54 000 Nm *[39 830 lb.ft]*
Min. Bremslösungsdruck	20 bar *[290 PSI]*
Max. Bremslösungsdruck	30 bar *[435 PSI]*
Kapazität	450 cm³ *[27,5 cu.in]*
Volumen zur Bremslösung	135 cm³ *[8,2 cu.in]*
Minimale interne Spülmenge (bei 20 bar Lüftdruck)	1,7 L/min *[0,45 gal/min]*
Maximale interne Spülmenge (bei 30 bar Lüftdruck)	3,1 L/min *[0,82 gal/min]*

* Nach der Verwendung der Sicherheitsbremse

Mehrscheibenbremsen nicht einbremsen.

Jedes Mal, wenn die Haltebremse als Sicherheits- oder Notbremse verwendet wurde, muss überprüft werden, ob sie noch ordnungsgemäß funktioniert. Für alle Fahrzeuge, die schneller als 25 km/h fahren, wenden Sie sich bitte an Ihren Poclain Hydraulics-Anwendungstechniker.

Diese Federspeicherbremse kann unter bestimmten Bedingungen dynamsich genutzt werden. Für diese Fälle bitte Rücksprache mit Poclain Hydraulics Anwendungstechnik.

OPTIONEN

	C	D	F	P	S
	1	1 2 3	1 2 3	1 2 3 4	1 2 3 4 5 6
M S 8 3				0	Y

Es können mehrere Optionen eingebaut werden. Fragen Sie dazu Ihren Poclain Hydraulics-Verkaufsbeauftragten.

Y - Standard für alle Motore

Bezeichnung	C
Drehzahl-Sensor-Vorbereitung	
Zusätzlicher Leckageanschluss im Verteilergehäuse	Y
Hohe Drezahl/Niedriger Druckverlust (Schmetterlings-Bohrungen)	

2 - S - Q Drehzahl-Sensor, installiert oder Vorbereitung

Bezeichnung	C
Geschwindigkeitssensor installiert (T4)	2
Geschwindigkeitssensor installiert (TR) (Drehrichtung)	S
TD Drehzahlsensor (zwei phasenverschobenes Signal)	Q

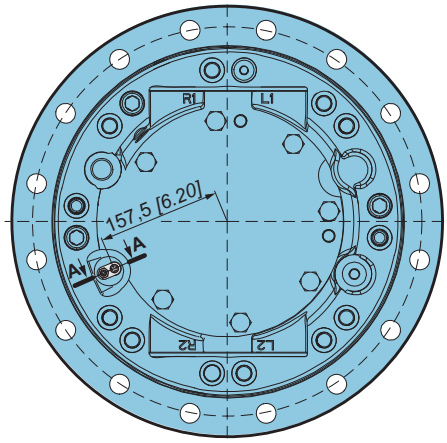

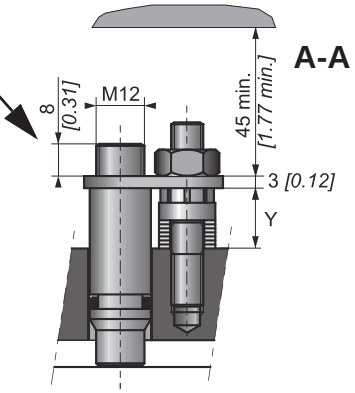

Max. Länge Y = 14.8

Anzahl der Impulse pro Umdrehung = 60

Um die Merkmale des Sensors und seines Anschlusses zu kennen, siehe technischer Katalog "Bewegliche Elektronik" Nr. A01889D.

Anweisungen zur Installation des Sensors finden Sie in der Broschüre "Allgemeine Installation von Motoren" Nr. 801578110M.

6 - Industrielagerteil

Verringerung der Lagervorspannung um ungefähr 50 % im Vergleich zum nominalen Wert.

Für genaue Berechnungen wenden Sie sich bitte an Ihren Poclain Hydraulics-Anwendungstechniker.

7 - Diamond™

Spezialbehandlung des hydraulischen Leistungsteils, wodurch die Festigkeit erheblich erhöht wird. Der Motor wird dadurch sicherer gegen kurzzeitige Überlastung.

A - Hohlwelle

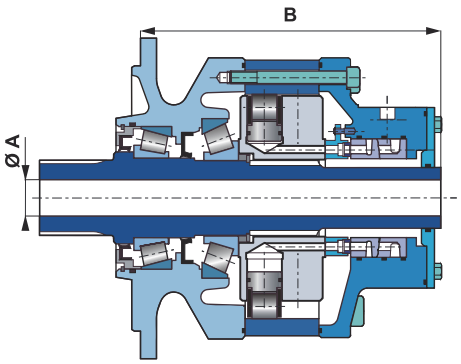

A mm *[in]*	B mm *[in]*
Ø 75 *[2,95 dia.]*	634 *[24,97]*

Radiallast x 0.75
Drehmoment kann nicht hinten übertragen werden

Es können mehrere Optionen eingebaut werden. Fragen Sie dazu Ihren Poclain Hydraulics-Verkaufsbeauftragten.

B - Leckageanschluss am Lagerteil

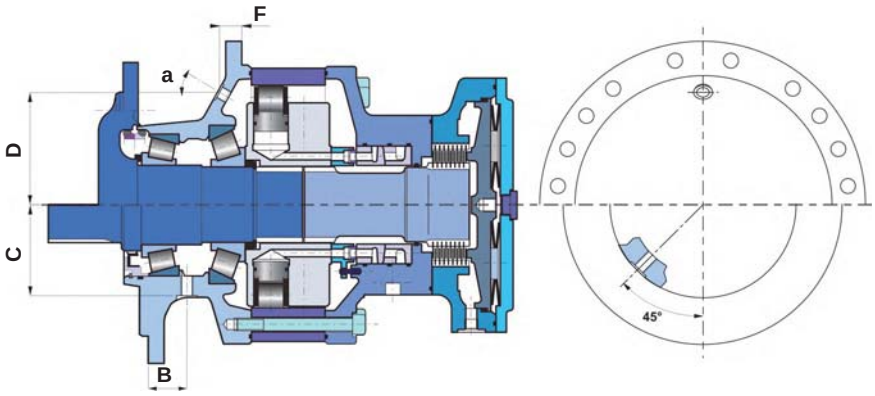

		B mm *[in]*	C mm *[in]*	D mm *[in]*	F mm *[in]*	a
Wellenmotor	M27 x 2	-	-	173 *[6,81]*	40 *[1,57]*	36°
Radmotor		70 *[2,76]*	185 *[7,28]*	-	-	

D - Spezialanstrich oder kein Anstrich

Die Motoren werden Standardmäßig in Poclain Hydraulics Ockergelb ausgeliefert

Bei anderen Farben von primer oder topcoat wenden Sie sich bitte dazu an Ihren Poclain Hydraulics Anwendungstechniker.

E - Verstärkte Abdichtung

Verstärkung der Dichtungen und - bei einem Motor ohne Bremse - Verstärkung des hinteren Deckels (**R83** - Dicke 15 *[0.594]* anstelle von 6 *[0.237]*).

	C	D	F	P	S
	1	1 2 3	1 2 3	1 2 3 4	1 2 3 4 5 6
M S 8 3			R 8 3	0	Y E

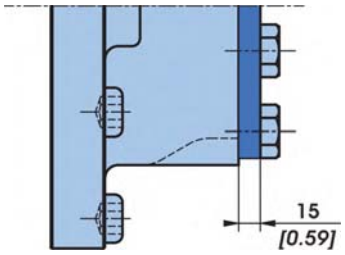

G - Spezielle Montage von Standardteilen

Es sind mehrere Kombinationen aus den auf Seiten.

Wenden Sie sich an Ihren Poclain Hydraulics-Verkaufsbeauftragten.

J - Verstärkte Wellenverzahnung

Thermische Behandlung an den schraffierten Stellen.

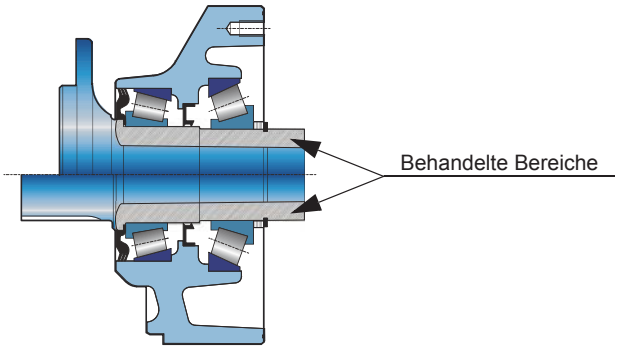

Poclain Hydraulics behält sich das Recht vor, alle nützlichen Änderungen an den in diesem Dokument beschriebenen Produkten ohne vorherige Mitteilung vorzunehmen.
Die Abbildungen und technischen Daten sind nicht bindend.
Die in diesem Dokument enthaltenen Informationen müssen vor jeder Bestellung von Poclain Hydraulics bestätigt werden.
Die Marke Poclain Hydraulics ist Eigentum der Poclain Hydraulics S.A.

22/11/2017
801 478 125H
801 478 195J
801 578 108K
801 578 120X
801 578 132L
A50154Q
Not available
A14247L

www.poclain-hydraulics.com