miniBOOSTER HC6

HC6 Versionen: 9 verschiedene Verstärkungsfaktoren

P_{IN}: 20 – 207 bar (Eingangsdruck)

P_H: max. 800 bar (Ausgangsdruck)

$P_{RÜCK}$: so niedrig wie möglich (Rücklaufdruck zum Tank)

Verstärkungsfaktoren: $P_H = (P_{IN} - P_{Rück})$ i (Verstärkung)

Einbau: Rohrmontage

Zubehör: Gesteuertes Rücklaufventil erhältlich

Modell A = kein Rücklaufventil
Modell B = mit Rücklaufventil
Modell G = direkt proportional gesteuert

Beschreibung

Der HC6 ist eine Einheit mit hohem Durchfluss, die am Hochdruckende eine Fördermenge von bis zu 13 l/ min bereitstellen kann. Wie andere miniBOOSTER- Modelle auch, verstärkt der HC6 den Eingangsdruck auf einen höheren Ausgangsdruck und kompensiert automatisch den Ölverbrauch, um den Hochdruck konstant zu halten. Die Einstellung des Ausgangsdrucks erfolgt über die Regelung des Eingangsdrucks. Gemessen an seiner Förderleistung ist der HC6 eine kompakte Einheit, die nur 9,5 kg wiegt.

Durchflussmenge

Verstärkungsfaktor i	Max. Ausgangsdurchfluss l/ min	Max. Eingangsdurchfluss l/ min
1,3	3,1	50,0
1,5	2,5	50,0
1,9	2,0	50,0
2,5	13,0	70,0
3,3	11,0	70,0
4,0	9,0	70,0
4,9	7,0	70,0
6,3	5,5	70,0
8,2	4,5	70,0

Abmessungen

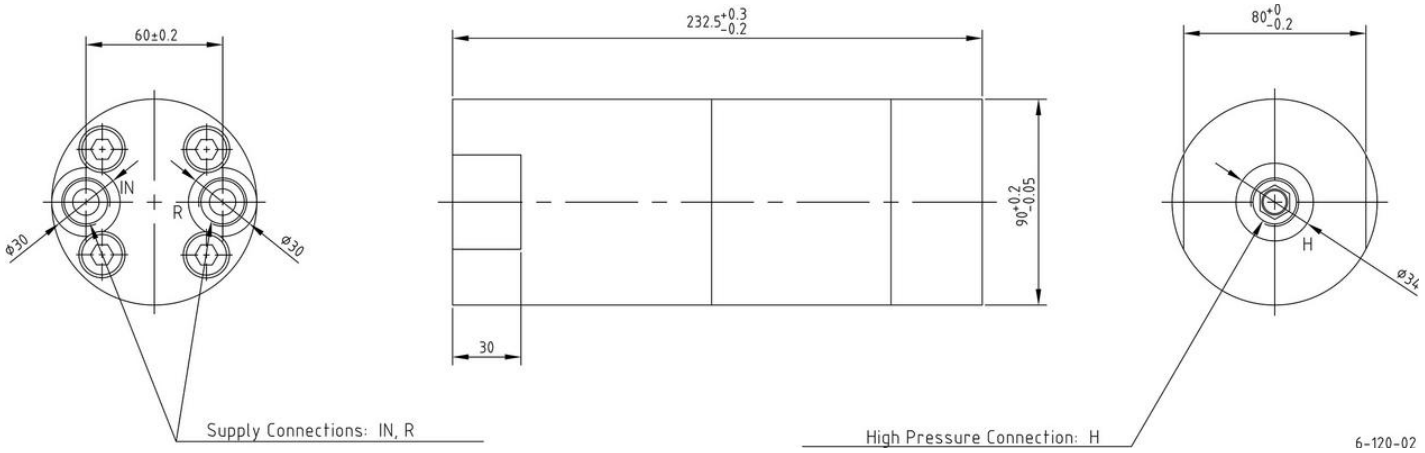

© 2016 COPYRIGHT MINIBOOSTER HYDRAULICS A/ S

Funktionen

Die grundlegende Funktionsweise im Funktionsdiagramm dargestellt. Öl wird über das Wegeventil CV zum Anschluss IN geführt und fließt ungehindert durch die Rückschlagventile KV1, KV2 und DV zur Hochdruckseite H. In diesem Zustand, der sogenannten Eilgangsfunktion, wird der maximale Durchfluss durch den Verstärker erzielt.

Wenn auf der Hochdruckseite H der Pumpendruck erreicht wird, schließen die Ventile KV1, KV2 und DV. Der Enddruck wird von der oszillierenden Pumpeneinheit OP aufgebaut. Die Einheit wird automatisch angehalten, wenn der Enddruck auf der Hochdruckseite H erreicht ist. Wenn der Druck auf der Hochdruckseite aufgrund von Verbrauch oder einer Leckage abfällt,wird automatisch das Ventil OP betätigt, um den Enddruck konstant zu halten.

Funktionsdiagramm

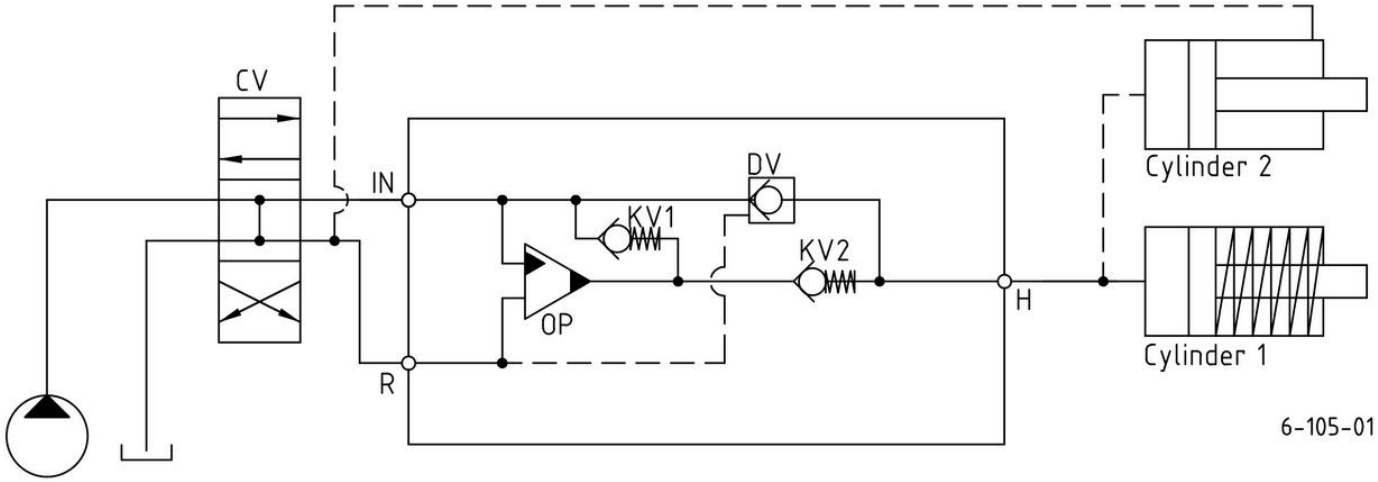

Anschlussgewinde

Anschluss	IN / R	H
1	1/2" BSPP	1/2" BSPP
2	3/4-16" UNF	3/4-16" UNF

Max. Anzugsmoment BSPP

	IN / R	H
	1/2" BSPP	1/2" BSPP
mit Stahlscheibe	13,0 da/ Nm	13,0 da/ Nm
mit Aluminiumscheibe	7,0 da/ Nm	–
mit Schneidkante	13,0 da/ Nm	13,0 da/ Nm

Max. Anzugsmoment UNF

	IN / R	H
	3/4-16" UNF	3/4-16" UNF
mit O- Ring	3,5 da/ Nm	6,0 da/ Nm

© 2016 COPYRIGHT MINIBOOSTER HYDRAULICS A/ S

Flüssigkeiten und Materialien

Siehe: Allgemeine Beschreibungen

Bestellen eines HC6

Bestellbeispiel für einen HC6 mit i = 4,0, integriertem DV und BSPP- Anschlüssen: HC6 - 4,0 - B - 1

Modell		*Verstärkungsfaktor, i*		*Rücklaufventil*		*Anschlüsse*
HC6	-	Ihre Auswahl ...	-	Ihre Auswahl ...	-	Ihre Auswahl ...
		Siehe Tabelle Durchflussmenge		A = (nein) / Modell A		1
				B = (ja) / Modell B		2
				G = (proportional) / Modell G		

© 2016 COPYRIGHT MINIBOOSTER HYDRAULICS A/ S