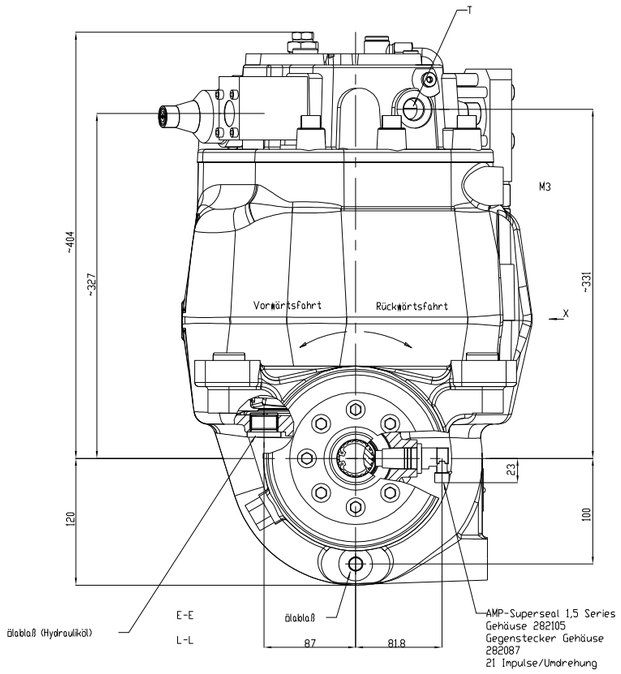

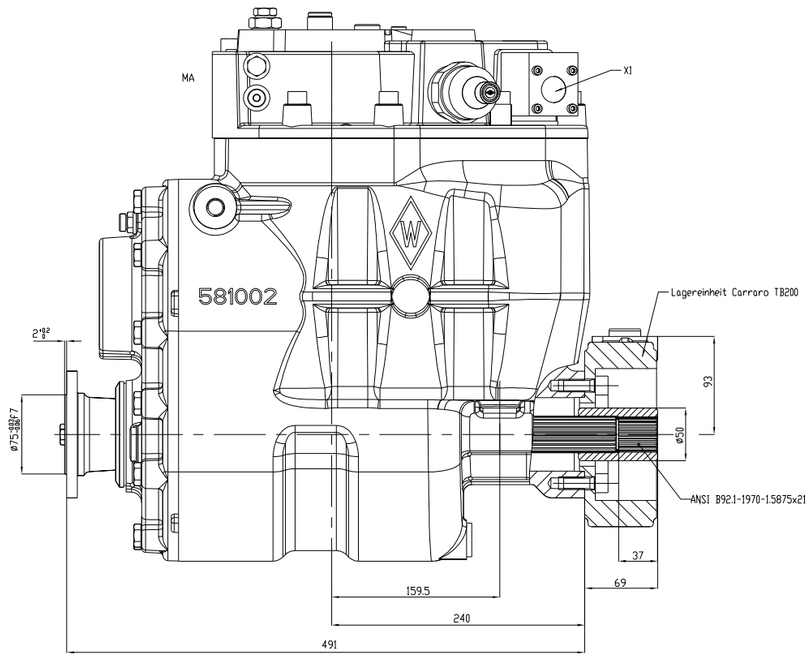

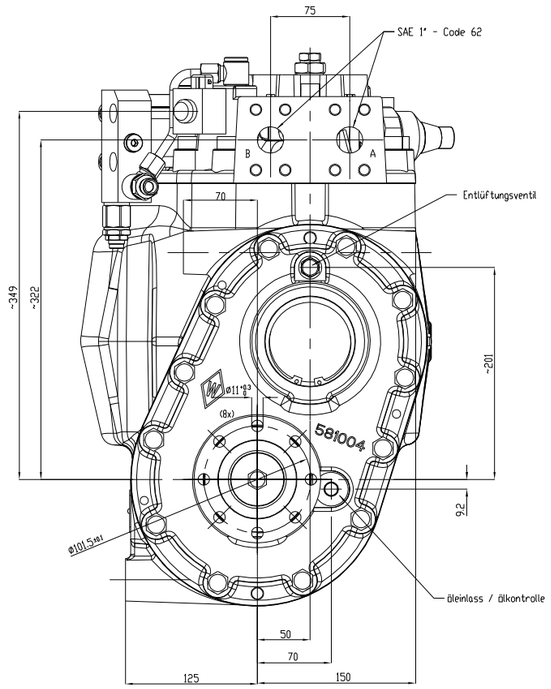

Kenngrößen	
Max.Durchfluß A ⇄ B	400 l/min
Max.Druck kurzzeitig	480 bar 510 bar
Startdruck an X1	5...21 bar
Regelbereich Δ p	14 bar
Stellmoment (Radius 90, Wirkungsgrad 1)	4,49 Nm/bar
Max.Rückdruck kurzzeitig bei Kaltstart	2 bar 5 bar
Umgebungstemperatur kurzzeitig	-20°C...+50°C am Magnet bis +100°C
Betriebsmittel Mineralöl HLP kurzzeitig	-20°C...+80°C -20°C...+115°C
Viskositätsbereich kurzzeitig	10...300 mm^2/s 5...1600 mm^2/s
Filterfeinheit	< 0,025 mm
Spannungsart MV2	Gleichstrom 12 V
Nennstrom	1,41 A
Nennleistung	17 W
Einschaltdauer	100 %
Geprüft nach VDE 0580 Schutzart IP 65	
Stecker	AMP Junior
Anschlüsse	
A und B	SAE 1" (Code 62)**
T	M22x1,5
X1	M14x1,5
Ps	DIN 3861 (10L)
MA, MB, M3, PHD und X2	M12x1,5
M4	M10x1
Gewicht Steuerdeckel	29 kg

** nutzbare Gewindetiefe 18mm

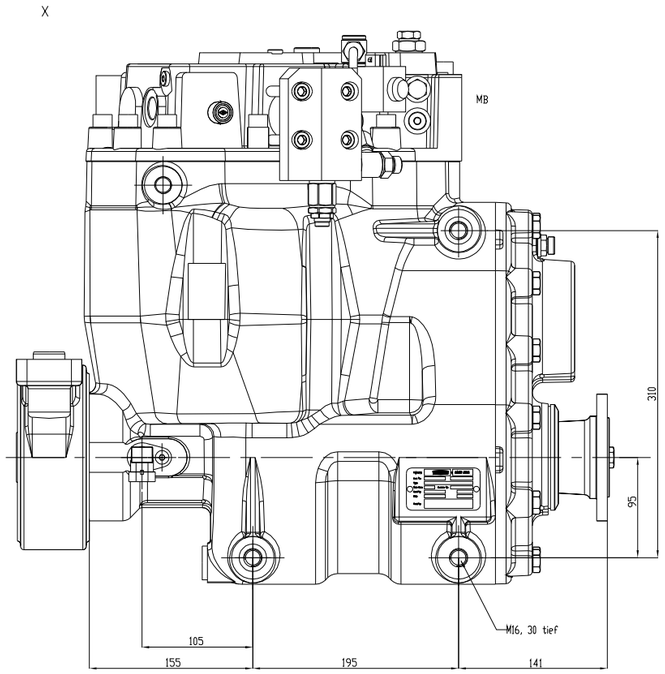

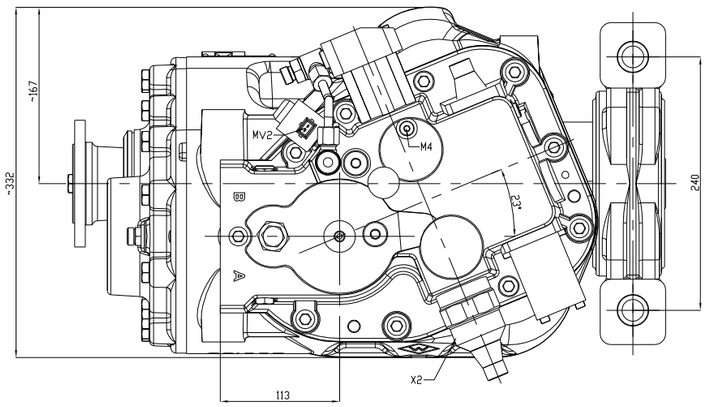

Einbaulage: STEHEND = 90°

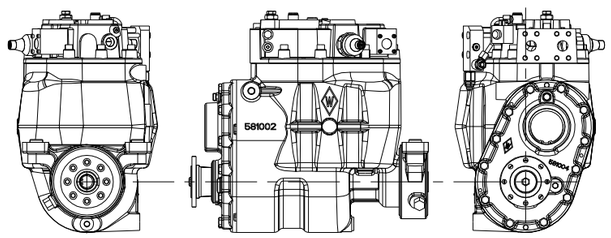

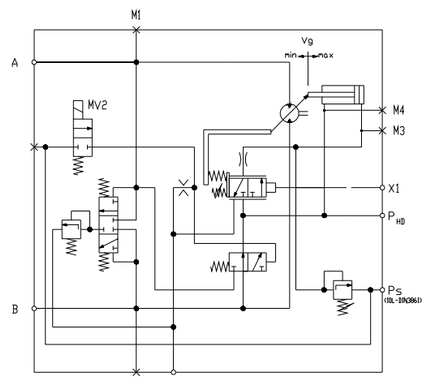

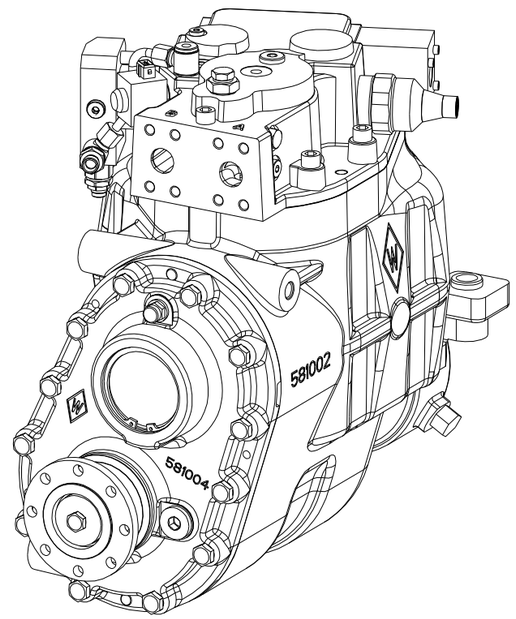

Getriebe verspannungsfrei in Gerät montiert!
Gearbox mounted nondistorted to implement!

Ölfüllung ca. 4l SAE90 API-GL-5
gehört zum Lieferumfang

				CAD Zeichnung P CAD Drawing P		Vorlieferung Pending Iss.	Allgemeintoleranz General tolerance		Maßstab Scale	Format Format	Dimensionen in mm Dimensions in mm
						-	ISO 2768-mH		1:2	A0	
				Freigabestatus Release status		Gewicht Weight			Werkstoff Material		Änderung-Nr. Item No.
				Release/Freigabe		160,92kg	Datum Date	Name Name	-		-
	Name		30.08.2006 / 30.08.2007				Gezeichnet Drawn	30.04.2006	Maier		
	Datum Date		GZTR-B / Einbauzeichnung					-	-	Benennung / Designation I	ICVD-GT-S1-N-233V-094/NNN-PN-AI-C-B-BNNN -AC-NN-051-K3-TF-1V-NNN-NNN
	F	1	5001 06	22.02.2006	Dohrn		Freigegeben Released	30.04.2006	Maier		
										SAUER BIBUS WALTERSCHEID	Benennung / Designation II Einbauzeichnung
											Sach-Nr. SAB Part No. SAB 581080
	A	1	BR-2006 BNT-2006	30.04.2006	Dohrn						Sach-Nr. SAB Part No. SAB 50.10.0011
	Datum Date	Änderungs-Nr. Change No.		Datum Date	Name Name		Ersatz für / Replacement for			Ersetzt durch / Replaced by	Blatt Sheet 1 / 1
							-			-	

Diese Zeichnung darf weder vervielfältigt noch Dritten zugänglich gemacht werden. Sie darf nur für Zwecke der Firma Sauer Bibus Walterscheid verwendet werden. Alle Rechte vorbehalten. This drawing may not be reproduced or made available to third parties. It may only be used for purposes of Sauer Bibus Walterscheid. All rights reserved.

01