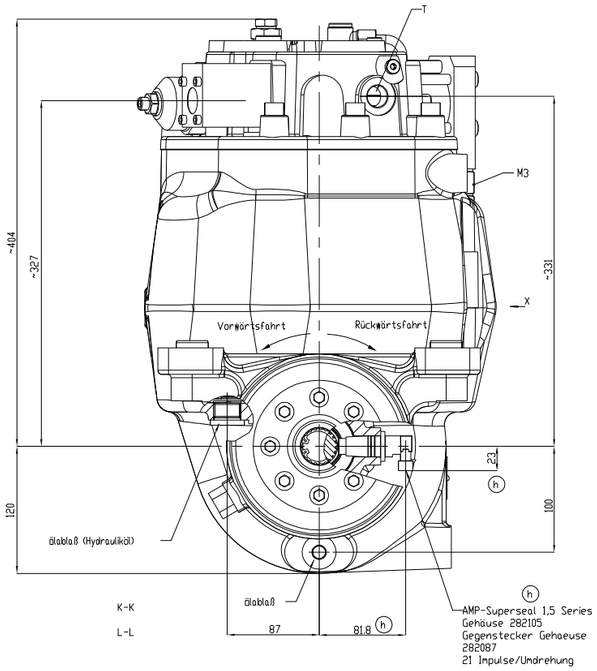

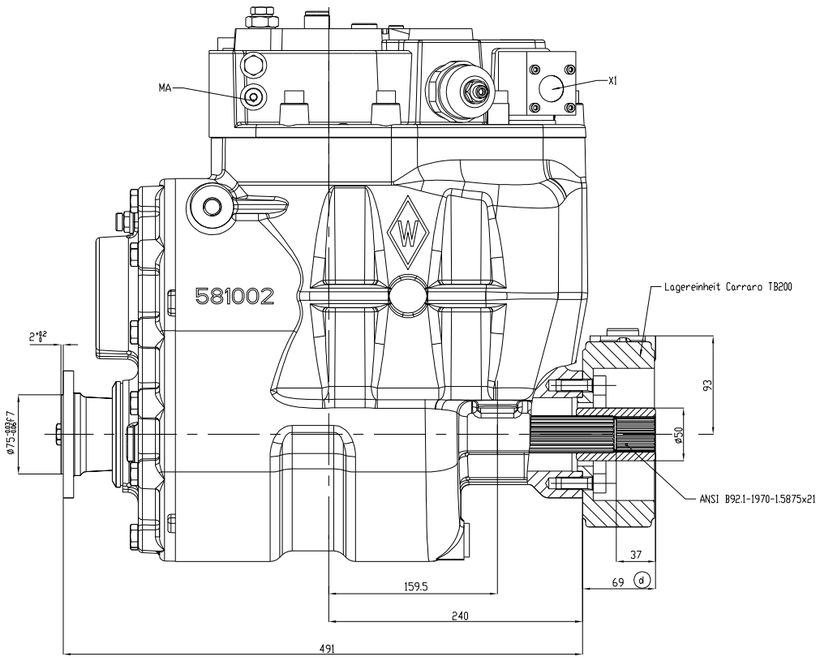

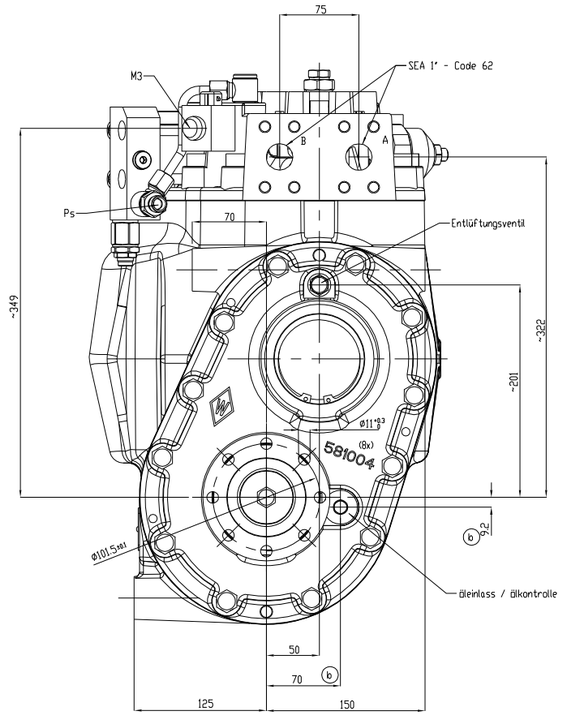

Kenngrößen	
Max.Durchfluß A ↔ B	400 l/min
Max.Druck	480 bar
kurzzeitig	510 bar
Startdruck an X1	5..21 bar
Regelbereich Δp	14 bar
Stellmoment (Radius 90, Wirkungsgrad 1)	4,49 Nm/bar
Max.Rückdruck	2 bar
kurzzeitig bei Kaltstart	5 bar
Umgebungstemperatur	-20°C..+50°C am Magnet
kurzzeitig	bis +100°C
Betriebsmittel Mineralöl HLP	-20°C..+80°C
kurzzeitig	-20°C..+115°C
Viskositätsbereich	10..300 mm^2/s
kurzzeitig	5..1600 mm^2/s
Filterfeinheit	< 0,025 mm
Spannungsart MV2	Gleichstrom 12 V
Nennstrom	1,41 A
Nennleistung	17 W
Einschaltdauer	100 %
Geprüft nach VDE 0580	
Schutzart IP 65	
Stecker	AMP Junior
Anschlüsse	
A und B	SAE 1" (Code 62)**
T	M22x1,5
X1	M14x1,5
Ps	DIN 3861 (10L)
MA, MB, M3, PHB und X2	M12x1,5
M4	M10x1
Gewicht Steuerdeckel	29 kg

** nutzbare Gewindetiefe 18mm

X

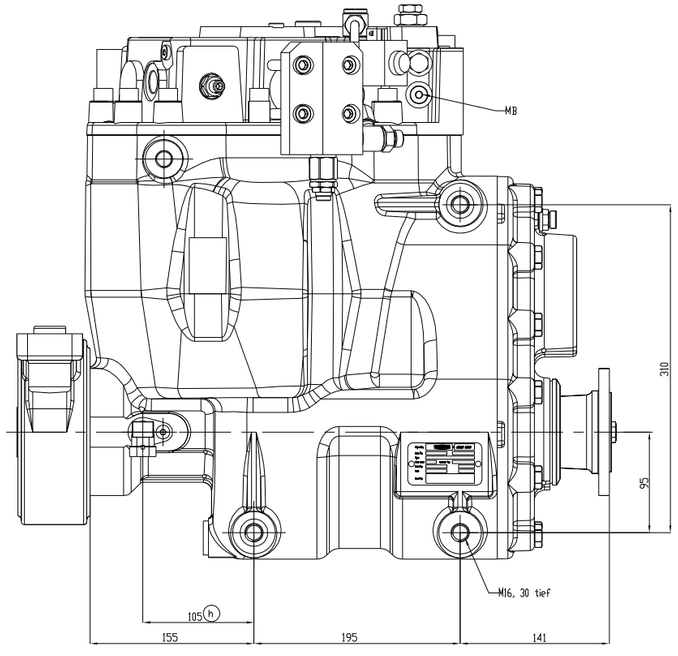

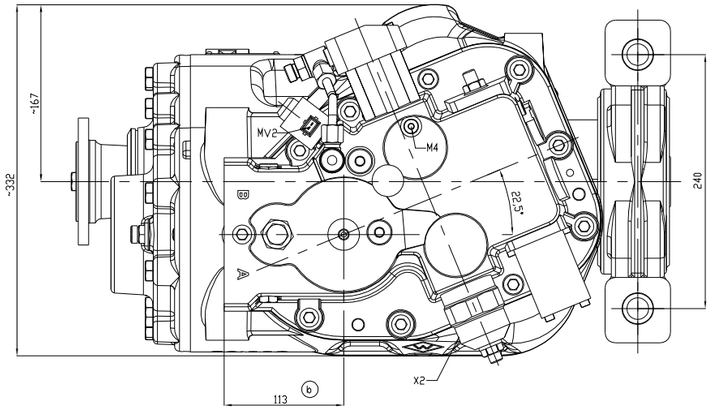

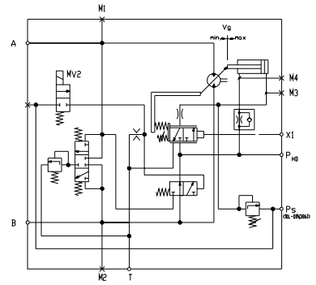

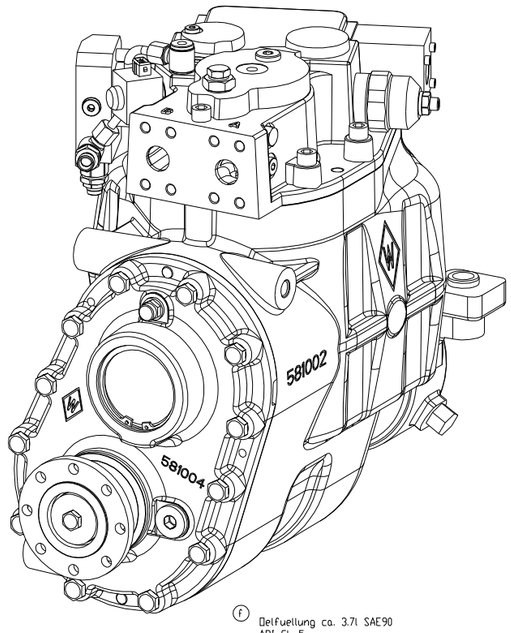

Einbaulage: STEHEND = 90°

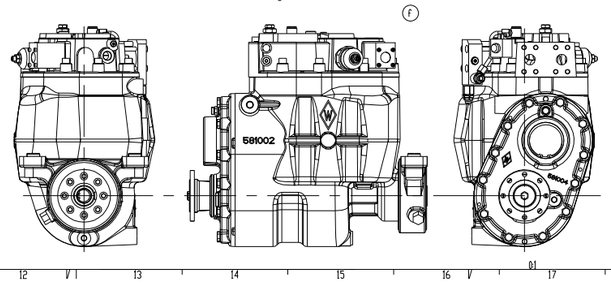

f Oelfuellung ca. 3.7l SAE90
API-GL-5
gehoert zum Lieferumfang

e Getriebe verspannungsfrei in Gerät montiert!
Gearbox mounted nondistorted to inplement!

						CAD Zeichnung P CAD Drawing P	Vorlauf-Nr. Routing No. -	Allgemeintoleranz General tolerance ISO 2768-mH		Massstab Scale 1:2	Format Format A0	Dimensionen in mm Dimensions in mm	
						Freigabestatus Release status Release/Freigabe		Gewicht Weight 157,7kg	Datum Date 30.04.2006	Name Name Mayer	Werkstoff / Material -		Halbzeug Nr. Blank No. -
						Name Benennung	SAUER / BUSUS GANZ-H-V / Einbauzeichnung				Benennung / Designation 1 ICVB-GT-S1-N-233V-124/NNN		
						f	1	5081 06	22.02.2006	Dorm	Freigegeben / Approved	30.04.2006	Mayer
											SAUER BUSUS WALTERSCHEID	Benennung 2 / Designation 2 Zeichn.-Nr. SAP Part No. SAP	Einbauzeichnung 581042 652308
						e	1	EEC-2006 DEC-2006	30.04.2006	Mayer			
Geprüft / Checked		Datum / Date	Name / Name			Änderungs-Nr. Change No.	Ersatz für Replace	Name Name	Ersatz für / Replacement for -		Ersetzt durch / Replaced by -		Blatt / Sheet 1 / 1
									Ursprung / Origin 2066 03				

Die Weitergabe, auch von Auszügen, an Dritte bedarf der vorherigen Zustimmung durch SAUER BUSUS / WALTERSCHEID. Alle Rechte für den Fall der Patenterteilung oder Eintragung von Gebrauchsmuster vorbehalten.
The reproduction, in part or in whole, to third parties requires the prior approval of SAUER BUSUS / WALTERSCHEID. All rights are reserved in the event of patent or utility model registration.