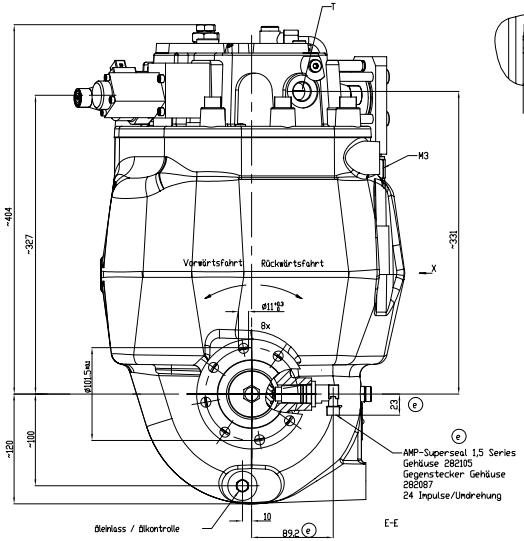

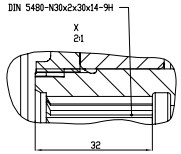

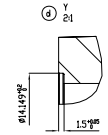

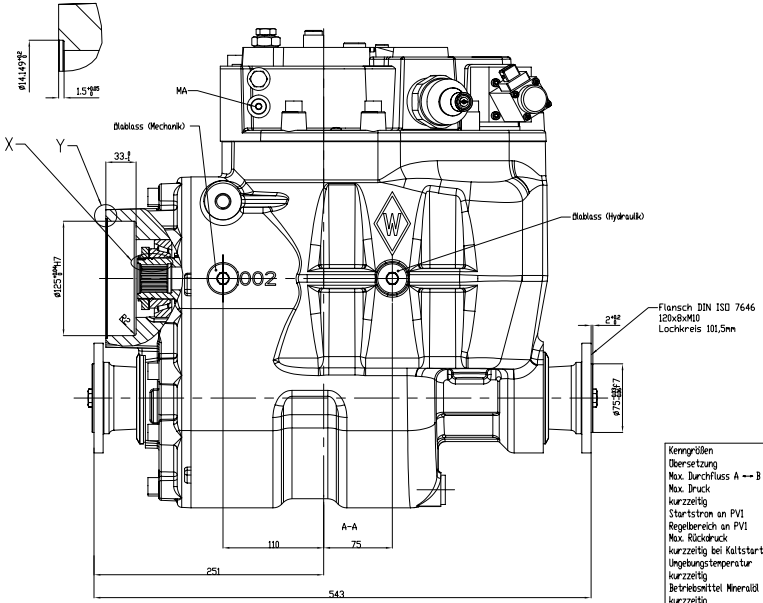

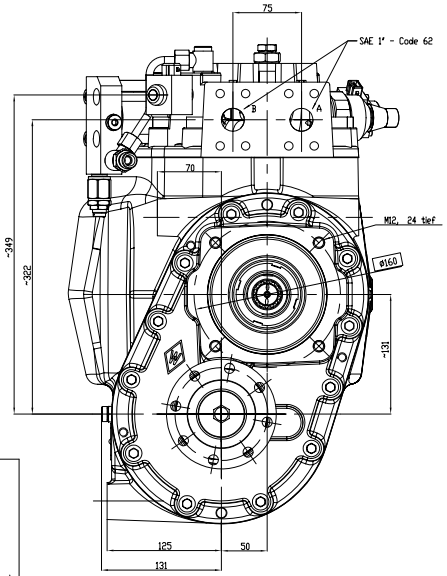

Kenngrößen	
Übersetzung	i = 1,24
Max. Durchfluss A <-> B	400 l/min
Max. Druck	480 bar
kurzzeitig	510 bar
Startstrom an PV1	ca. 600 mA
Regelbereich an PV1	ca. 1000 mA
Max. Rückdruck	2 bar
kurzzeitig bei Kaltstart	5 bar
Umgebungstemperatur	-20°C...+50°C am Magnet
kurzzeitig	bis +100 °C
Betriebsmittel Mineralöl HLP	-20°C...+80 °C
kurzzeitig	-20...+115 °C
Viskositätsbereich	10...300 mm 2/s
kurzzeitig	5...1600 mm 2/s
Reinheitsgrad	ISO4406 Klasse 18/13
Spannungsart PV1	Gleichstrom 12 V
Nennstrom	1,86 A
Grenzstrom	1,86 A
Nennwiderstand	4,5 Ohm
Nennleistung	23,5 W
Einschaltdauer	100 %
Geprüft nach VDE 0580	
Schutzart IP 65	
Stecker	AMP Junior
Spannungsart MV2	Gleichstrom 12 V
Nennstrom	1,41 A
Nennleistung	17 V
Einschaltdauer	100 %
Geprüft nach VDE 0580	
Schutzart IP 65	
Stecker	AMP Junior
Anschlüsse	
A und B	SAE 1" (Code 62)**
T	M22x1,5
Ps	DIN 3861 (10L)
M1, M2, M3	M12x1,5
M4	M10x1

** Nutzbare Gewindetiefe 18 mm

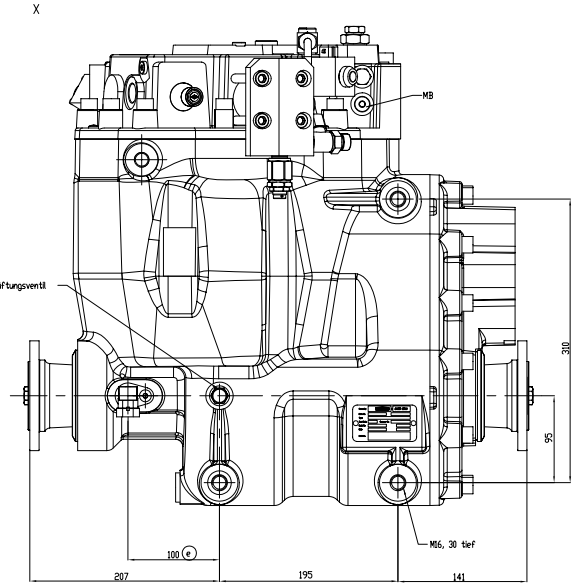

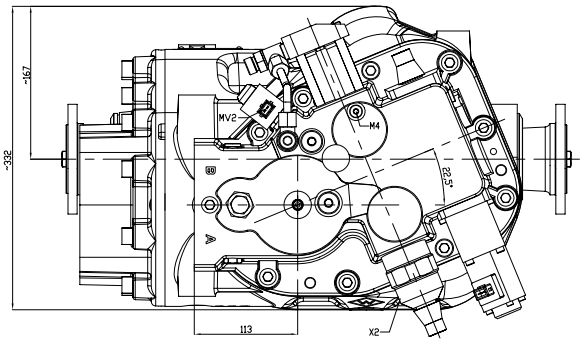

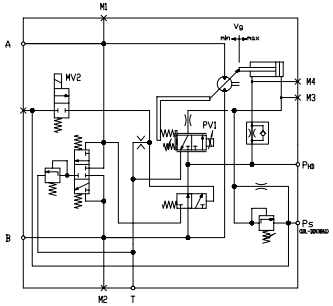

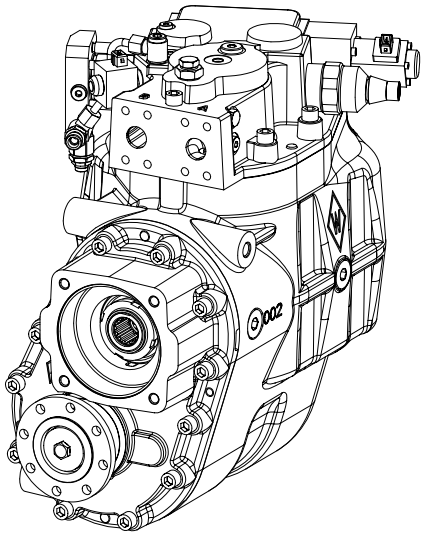

Einbaulage: LIEGEND = 0°

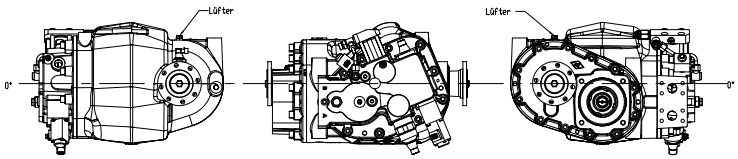

Getriebe verspannungsfrei in Gerät montiert.
Gearbox mounted nondistorted to implement.

Füllung ca. 3,7l SAE90 API-GL-5
gehört NICHT zum Lieferumfang

				CAD Zeichnung P CAD Drawing P		Verfügbarkeitsstatus Release/Freigabe		157.Akkg.	Maßstab Scale	ISO 2768-mH	
				Release/Freigabe					Datum Date	Name Name	
Blatt Sheet	Änderung Change No.	Datum Date	Name Name	SERIE / SERIES					12	A0	
4	3	2006-06	16-02-2006	Dohm	GEBR-C / Gewährleistung				-	-	
									-	-	
									23-12-2005	Huber	
									-	-	
									23-12-2005	Huber	
1		23-12-2005	Huber								
Zustand Condition	Änderungsnr. Change No.	Datum Date	Name Name						Zeichnung / Prüfer Drawing / Proof		
									5032 04		

Benennung / Description: BCVD GT-SZ N 27RE-SPA/NNN-PN-E1-K-N-DDNA -AC-NN-R02-K3-5-F-NNN-NNN

Benennung 2 / Description 2:

Zeichnungs-Nr. / Drawing No.: 581108

Ersetzt durch / Replaced by: -

Ersetzt durch / Replaced by: -

Blatt / Sheet 1 / 1

SAUER BIBUS

Einbauzeichnung

50.10.0120