Steuerdeckel	Konfiguration 1						Drosselstifft Einbaurichtung							
	1.1		1.2		1.3		A<->B	1.4		2.		3.		4.
652294	-	-	-	-	-	-	-	50.20.0259	M10X1,0 VITON	50.20.0254	Düse M 10X1 0,7	50.20.0253	Düse M 6X6 0,8	50.20.0248
50.10.0059	-	-	-	-	-	-	-	50.20.0259	M10X1,0 VITON	50.20.0254	Düse M 10X1 0,7	-	-	50.20.0248
50.10.0009	-	-	50.20.0511	0,35	-	-	0	50.20.0259	M10X1,0 VITON	50.20.0254	Düse M 10X1 0,7	-	-	50.20.0248
50.10.0066	-	-	50.20.0511	0,35	-	-	0,35 <->	50.20.0259	M10X1,0 VITON	50.20.0254	Düse M 10X1 0,7	-	-	50.20.0248
50.20.0501	-	-	-	-		-	-	50.20.0259	M10X1,0 VITON	50.20.0254	Düse M 10X1 0,7	-	-	50.20.0248
50.20.0497	-	-	-	-	-	-	-	50.20.0259	M10X1,0 VITON	50.20.0254	Düse M 10X1 0,7	-	-	-
50.20.0181	-	-	50.20.0371	0,35	-	-	0,40 <-> 0,65	50.20.0259	M10X1,0 VITON	50.20.0254	Düse M 10X1 0,7	-	-	50.20.0248
50.20.0452	-	-	50.20.0371	0,35	-	-	-	50.20.0259	M10X1,0 VITON	50.20.0254	Düse M 10X1 0,7	-	-	50.20.0463
50.20.0451	50.20.0451	0,65 / 0,40	-	-	-	-	-	50.20.0259	M10X1,0 VITON	50.20.0254	Düse M 10X1 0,7	-	-	50.20.0463
50.20.0499	-	-	50.20.0513	0,65	-	-	-	50.20.0259	M10X1,0 VITON	50.20.0254	Düse M 10X1 0,7	-	-	-
50.20.0215	-	-	-	-	-	-	-	-	-	50.20.0254	Düse M 10X1 0,7	-	-	-
50.20.0530	-	-	-	-	-	-	-	-	-	50.20.0254	Düse M 10X1 0,7	-	-	-
Neu														
50.20.0745	-													
50.20.0765	-	-	50.20.0511	0,35	-	-		50.20.0607	M 12x1,5 O-Rin	50.20.0254	Düse M 10x1 0,7	50.20.0253	Düse M 6x6 0,8	50.20.0248
50.20.0755	-	-	50.20.0511	0,35	-	-	0,35 < >	50.20.0607	M 12x1,5 O-Rin	50.20.0254	Düse M 10x1 0,7	-	-	50.20.0248
50.20.0785	-	-	-	-	-	-	-	50.20.0607	M 12x1,5 O-Rin	50.20.0254	Düse M 10x1 0,7	-	-	50.20.0248
50.20.0635	-	-	50.20.0371	0,35	-	-	-	50.20.0607	M 12x1,5 O-Rin	50.20.0254	Düse M 10x1 0,7	-	-	-
50.20.0805	-	-	50.20.0371	0,35	-	-	-	50.20.0607	M 12x1,5 O-Rin	50.20.0254	Düse M 10x1 0,7	-	-	-
50.20.0815	50.20.0571	0,65 / 0,40	-	-	-	-	0,40 < > 0,65	50.20.0607	M 12x1,5 O-Rin	50.20.0254	Düse M 10x1 0,7	-	-	-
50.20.0825	-	-	50.20.0513	0,65	-	-	-	50.20.0607	M 12x1,5 O-Rin	50.20.0254	Düse M 10x1 0,7	-	-	-
50.20.0845	-	-	-	-	-	-	-	-	-	50.20.0254	Düse M 10x1 0,7	-	-	-

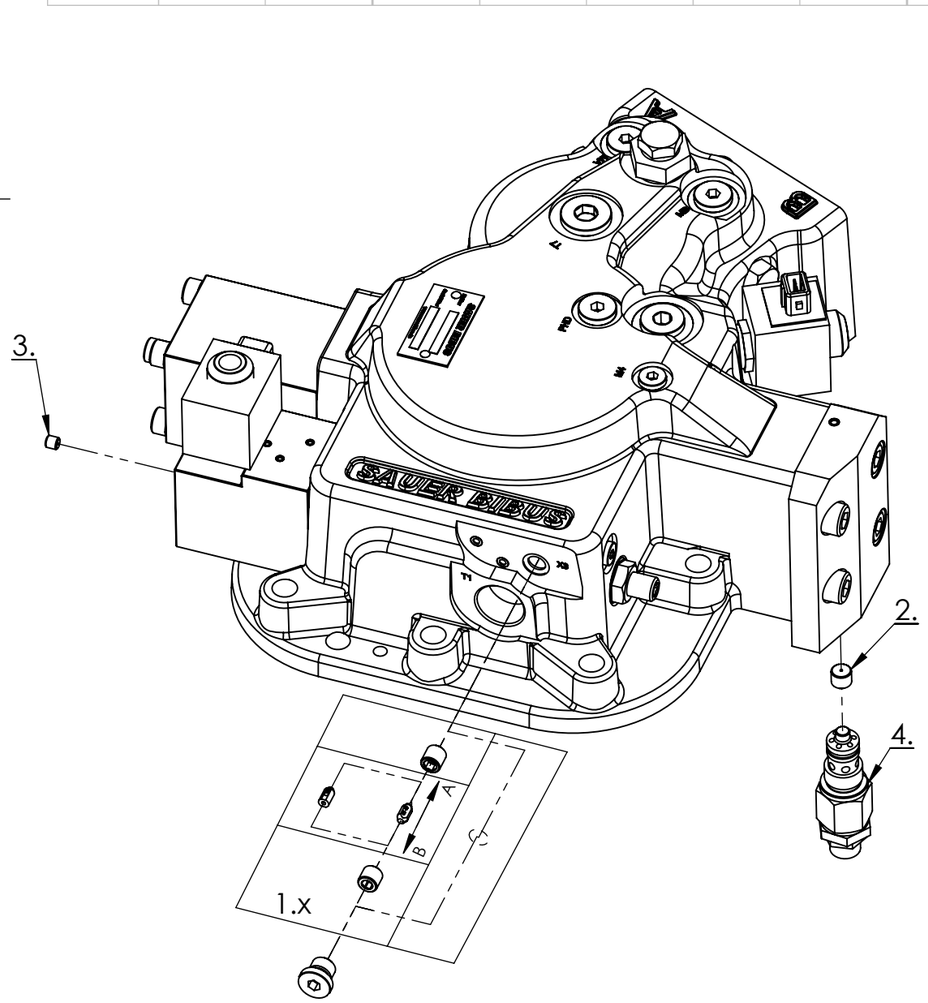

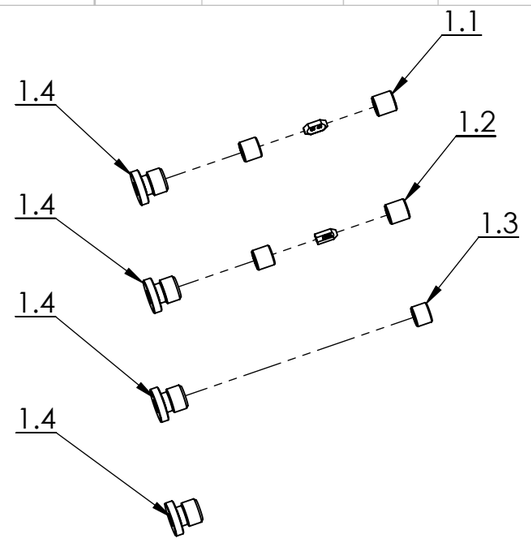

Schaltplan zu Steuerdeckel
ALT 652294
NEU 50.20.0745

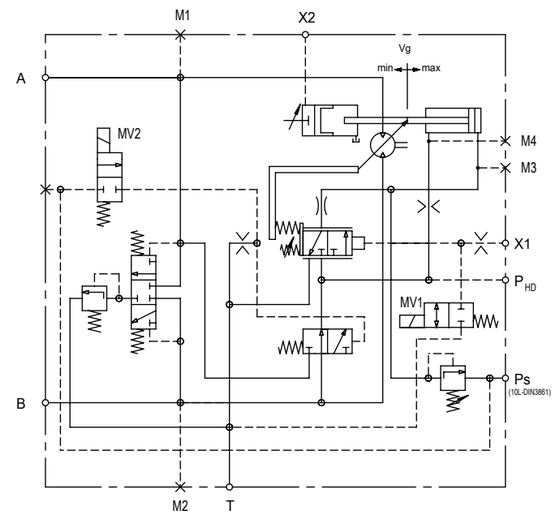

	10.05.2007	gesammt Dicke reduziert			
Ausg. INDEX	Datum DATE	Änderung / REVISION	Bearb.	Gepr.	
	Bearb.	10.05.2007	Kienzle		
	Gepr.	10.05.2007	Kienzle		
		Datum	Name		

SAUER BIBUS
Lise-Meitner-Ring 13
D-89231 Neu-Ulm

Maße ohne Toleranzangabe:
DIMENSION W/O TOLERANCES:
DIN 2768 - mk

Maßstab / SCALE: 1:3

Material: / MATERIAL:

Gewicht: / WEIGHT: 42,853 kg

Bezeichnung: / NAME: Konfigurationsübersicht ICVD

Ident-Nr.	Z.Typ	Zeichnungs-Nr.
		250.50.375

alle Maße in mm / ALL DIMENSIONS IN MM

orig. Format: A3

Blatt 1 von 1 / SHEET 1 OF 1