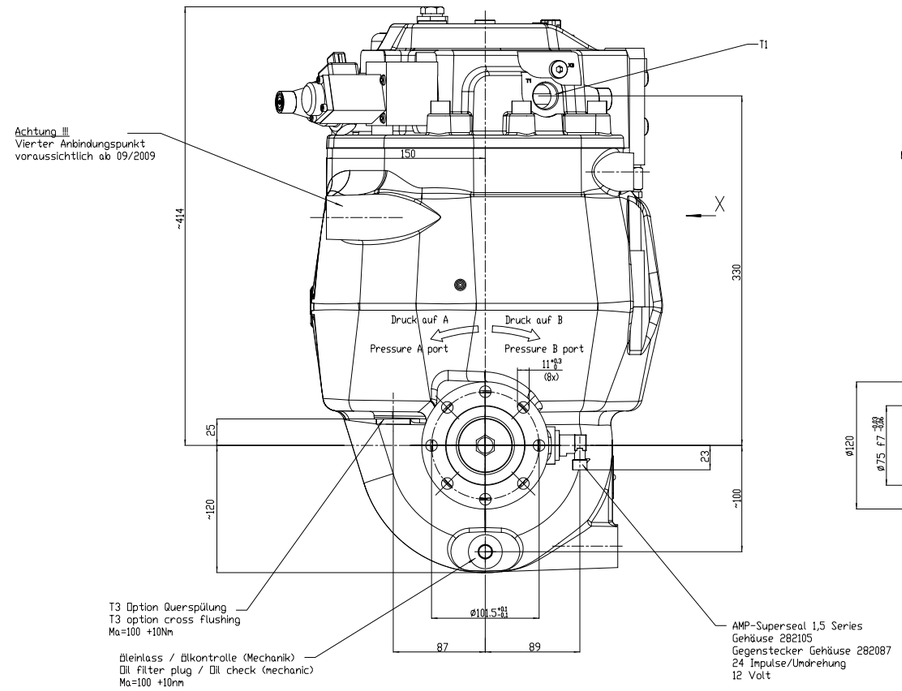

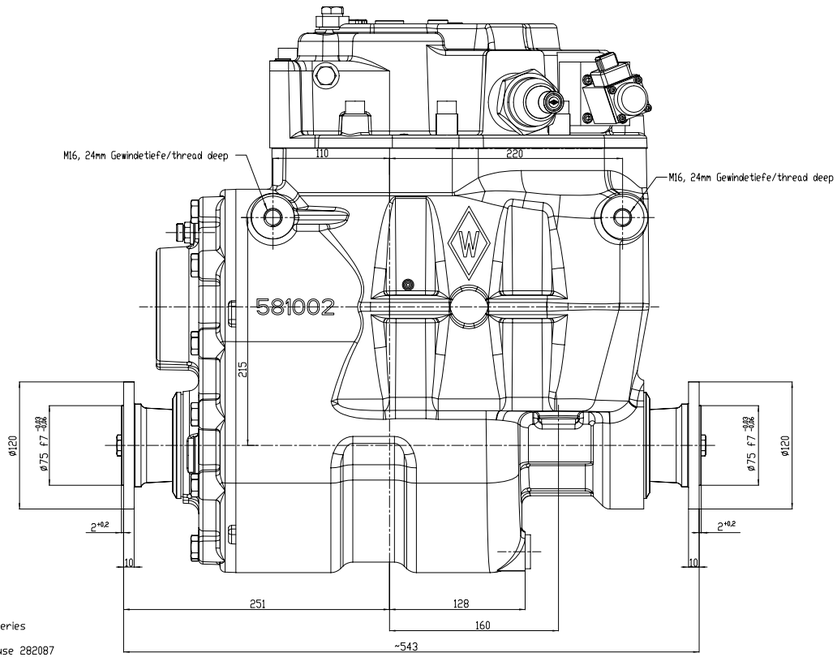

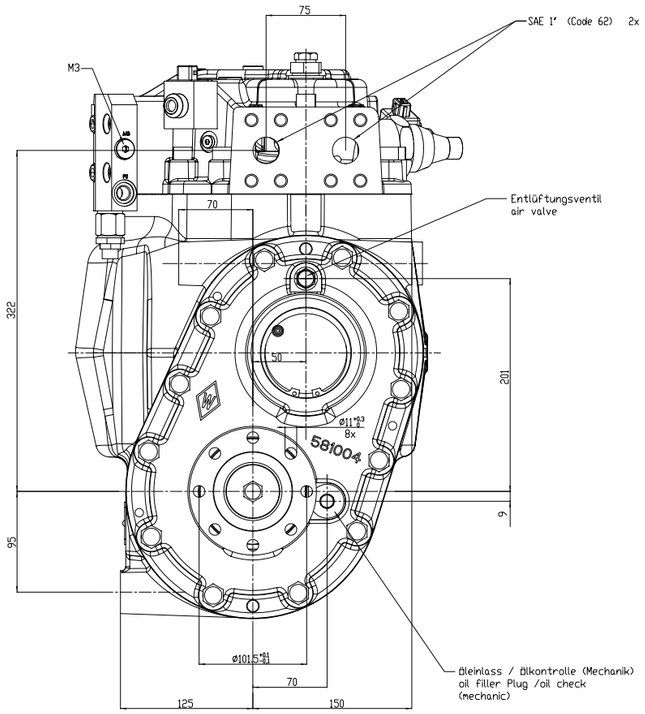

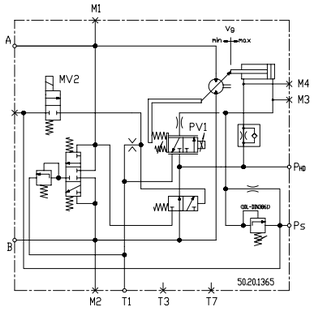

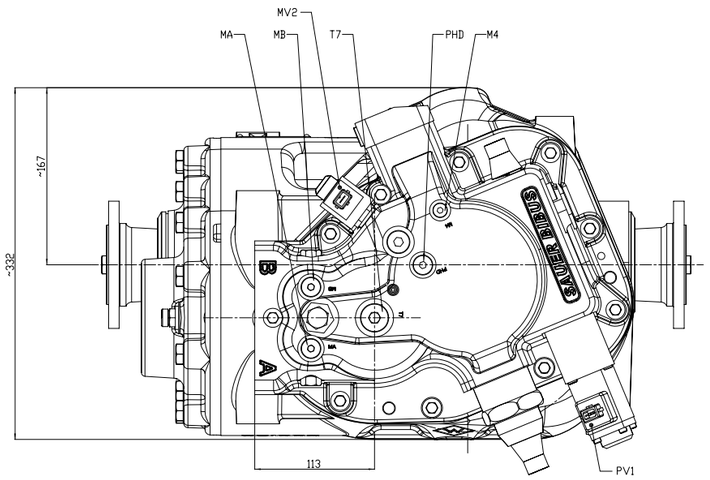

ANSICHT / VIEW X

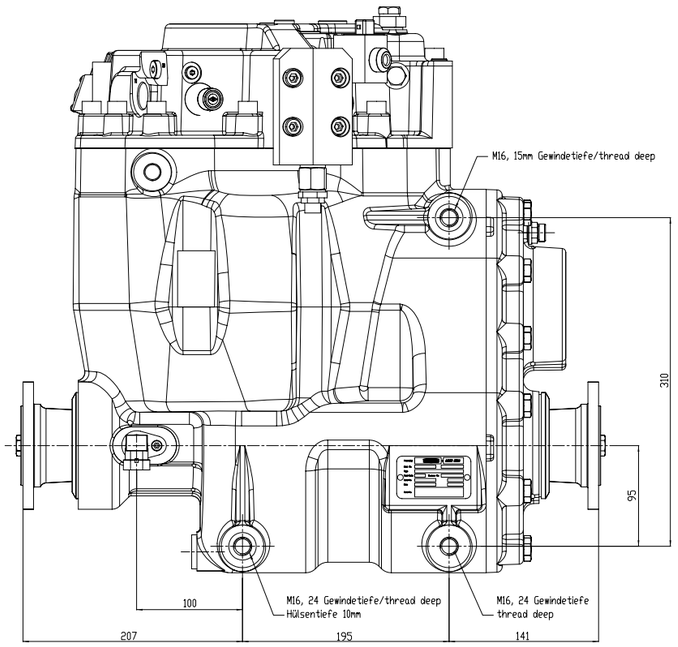

Kenngrößen	
Übersetzung	i = 1,056
Max. Durchfluss A → B	400 l/min
Max. Druck	480 bar
kurzzeitig	510 bar
Startstrom an PV1	ca. 600 mA
Regelbereich an PV1	ca. 800 mA
Max. Rückdruck	2 bar
kurzzeitig bei Kaltstart	5 bar
Umgebungstemperatur	-20°C...+50°C am Magnet
kurzzeitig	bis +100 °C
Betriebsmittel Mineralöl HLP	-20°C...+80 °C
kurzzeitig	-20...+115 °C
Viskositätsbereich	10...300 mm 2/s
kurzzeitig	5...1600 mm 2/s
Reinheitsgrad	ISO4406 Klasse 18/13
Spannungsart PV1	Gleichstrom 12 V
Nennstrom	1,86 A
Grenzstrom	1,86 A
Nennwiderstand	4,5 Ohm
Nennleistung	23,5 W
Einschaltdauer	100 %
Geprüft nach VDE 0580	
Schutzart IP 65	
Stecker	AMP Junior
Spannungsart MV2	Gleichstrom 12 V
Nennstrom	1,41 A
Nennleistung	17 W
Einschaltdauer	100 %
Geprüft nach VDE 0580	
Schutzart IP 65	
Stecker	AMP Junior

Einbaulage: 90°
fitting position: 90°

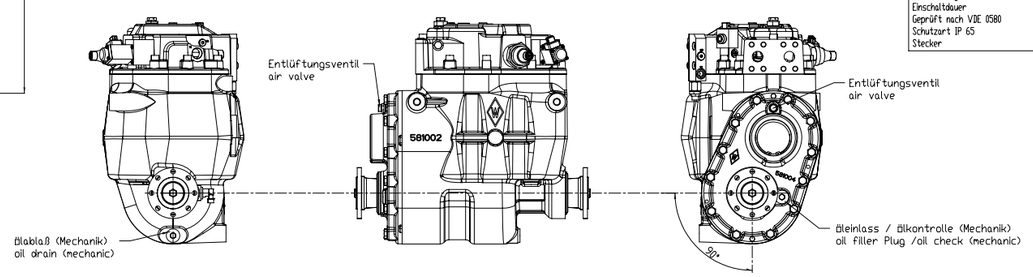

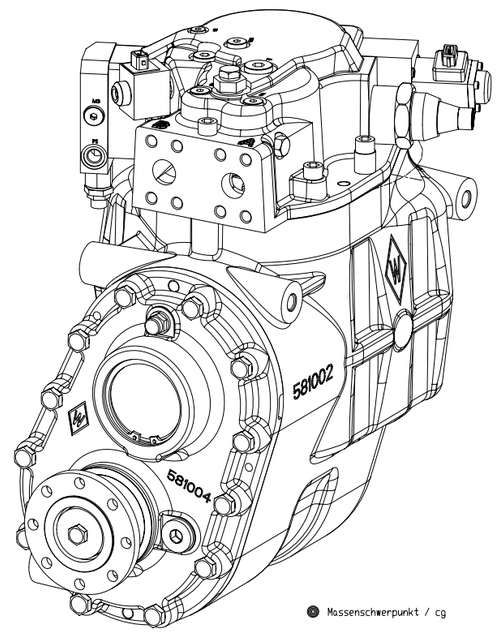

Massenschwerpunkt / cg

Anschlüsse

A,B	SAE1", Code 62
Phd	M14x1,5
M3	M14x1,5
M4	M10x1
Ps	M14x1,5
T1,T3	M26x1,5
T7	M20x1,5
MA, MB	M14x1,5

Getriebe verspannungsfrei im Gerät montiert.
Gearbox mounted nondistorted to implement.

Ölfüllung ca. 3.8l SAE90 API-GL-5 gehört zum Lieferumfang

oilfilling of about 3.8l SAE-90 API Gl-5 is in the scope of supply

CAD Zeichnung P CAD Drawing P		Vorlage Nr. Master No.	Allgemeintoleranz General tolerance ISO 2768-mH		Blattzahl Sheet 12	Format Format A0	Benennen in mm Dimension in mm
Freigabeprüfer Released		Gewicht Weight 150kg	Schutz Date	Name Name	Werkstoff Material		Härtung Nr. Heat No.
Release/Freigabe			Gezeichnet Drawn	13-05-2009	Walter	–	–
Model	V-581377			-	-	–	–
Zeichnung	6006 / Einbauzeichnung		Freigegeben Approved	13-05-2009	Walter	Benennung 1 Designation 1	ICVD GT-SI-N-233V-106/NNN
0							
						SAUER BIBUS	Benennung 2 Designation 2 — Einbauzeichnung (Master)
						WALTERSCHEID	Sach-Nr. SAP Part No. SAP: 581377 — Sach-Nr. SAP Part No. SAP: W-581377
Datum Date	Änderungs-Nr. Change No.	Schutz Date	Name Name	Ursprung / Origin 5013 09	Ersetzt durch / Replaced by -	Ersetzt durch / Replaced by -	Blatt Sheet 1 / 1

Der Empfänger hat das Recht, das Werk und seine Teile nur für den Zweck zu benutzen, der ihm bei Abschluß des Vertrages bekannt ist. Das Recht zur Herstellung von Kopien und zur Weitergabe an Dritte bedarf der Zustimmung. Die Rechte aus der Erteilung von Schutzrechten bleiben hiervon unberührt.