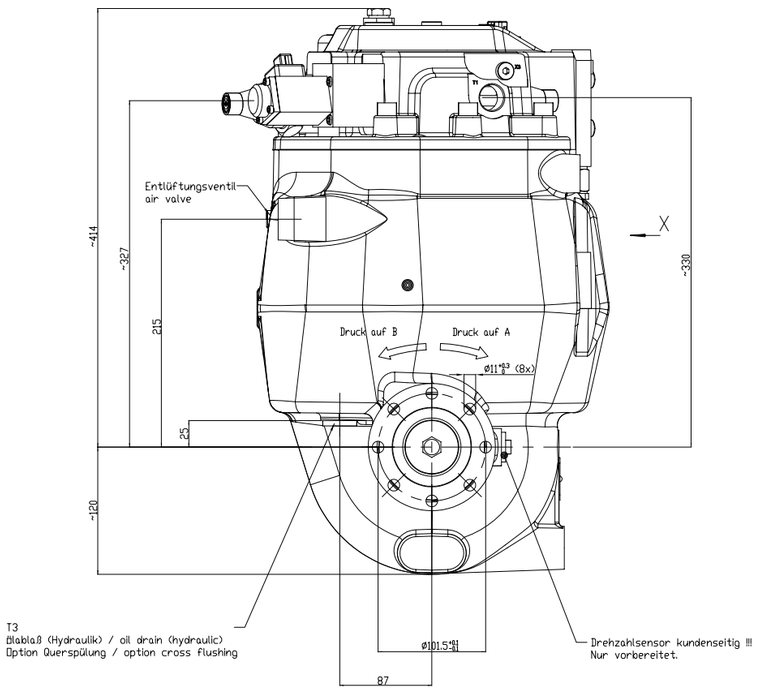

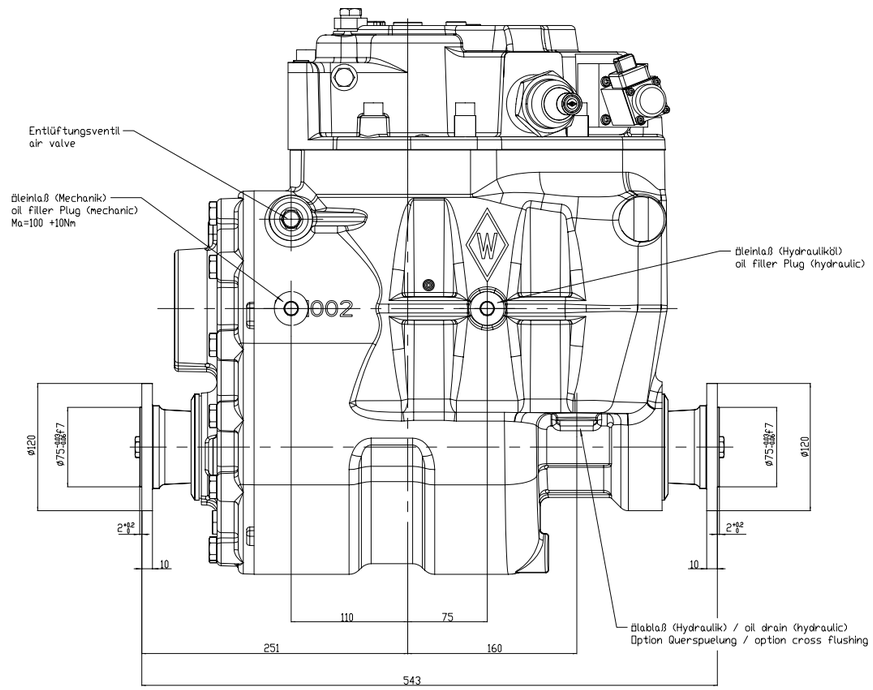

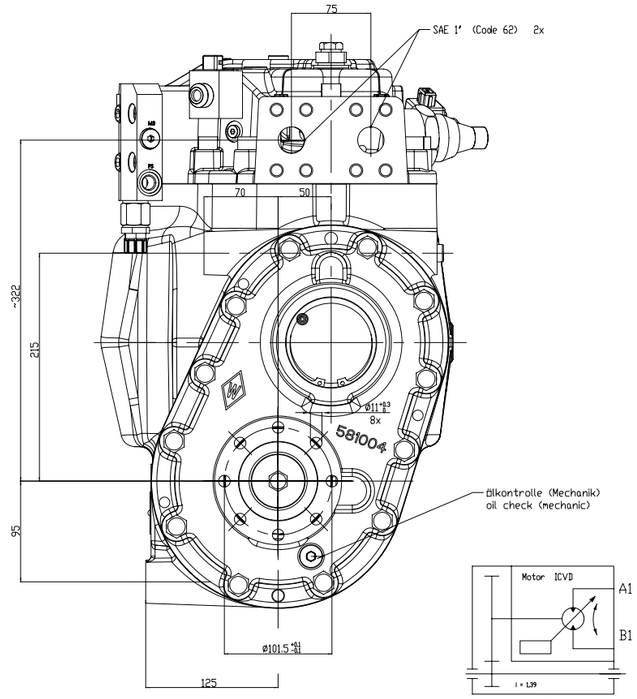

Kinematisches Schema

Durchflussrichtung

Drehrichtung	Anschluss "A"	Anschluss "B"
Rechts	Ausgang	Eingang
Links	Eingang	Ausgang

Definition der Drehrichtung: Blick auf HB-Anschlüsse von Steuerdeckel.

ANSICHT / VIEW X

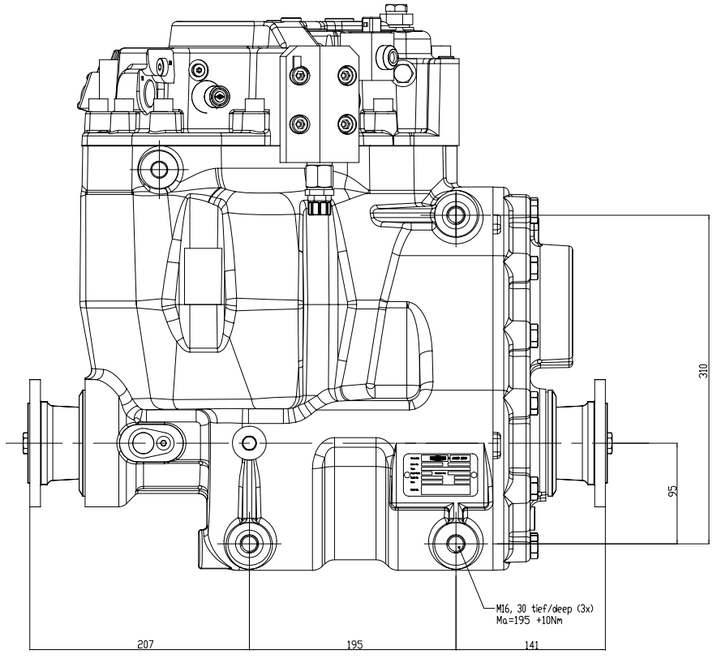

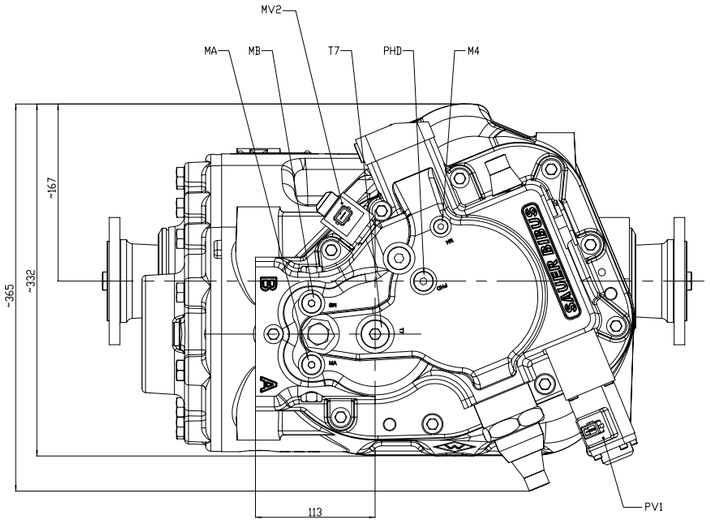

Kenngrößen	
Übersetzung	i = 1,39
Max. Durchfluss A <-> B	400 l/min
Max. Druck	480 bar
kurzzeitig	510 bar
Startstrom an PV1	ca. 600 mA
Regelbereich an PV1	ca. 800 mA
Max. Rückdruck	2 bar
kurzzeitig bei Kaltstart	5 bar
Umgebungstemperatur	-20°C...+50°C am Magnet
kurzzeitig	bis +100 °C
Betriebsmittel Mineralöl HLP	-20°C...+80 °C
kurzzeitig	-20...+115 °C
Viskositätsbereich	10...300 mm 2/s
kurzzeitig	5...1600 mm 2/s
Reinheitsgrad	ISO4406 Klasse 18/13
Spannungsart PV1	Gleichstrom 12 V
Nennstrom	1,86 A
Grenzstrom	1,86 A
Nennwiderstand	4,5 Ohm
Nennleistung	23,5 W
Einschaltdauer	100 %
Geprüft nach VDE 0580	
Schutzart IP 65	
Stecker	AMP Junior
Spannungsart MV2	Gleichstrom 12 V
Nennstrom	1,41 A
Nennleistung	17 V
Einschaltdauer	100 %
Geprüft nach VDE 0580	
Schutzart IP 65	
Stecker	AMP Junior

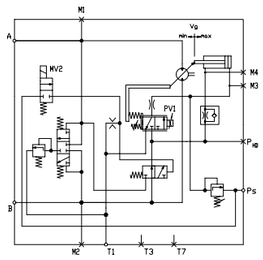

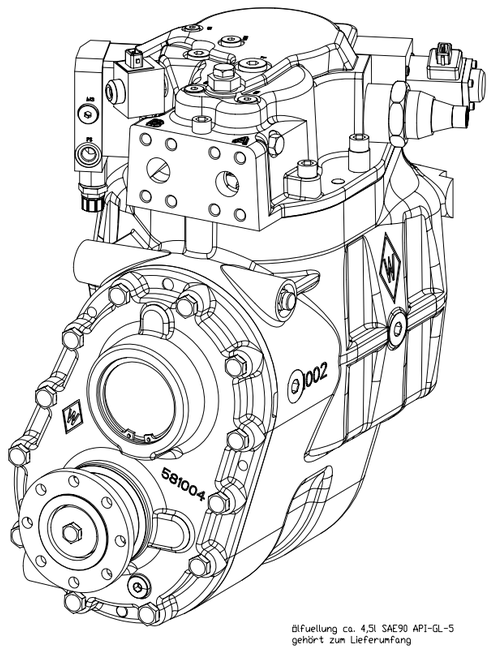

Einbaulage: 180°
fitting position: 180°

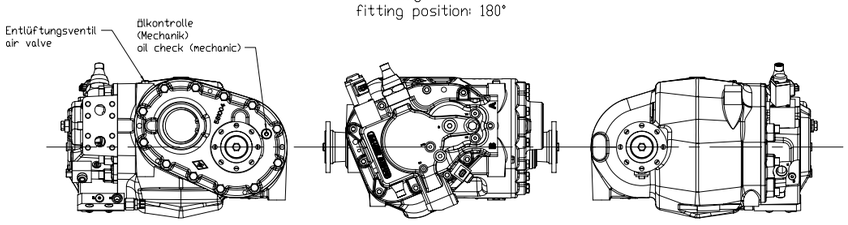

Anschlüsse

A,B	SAE1", Code 62
Phd	M14x1,5
M3	M14x1,5
M4	M10x1
Ps	M14x1,5
T1,T3	M26x1,5
T7	M20x1,5
MA, MB	M14x1,5

Ölfuellung ca. 4,5l SAE90 API-GL-5
gehört zum Lieferumfang

Getriebe verspannungsfrei im Gerät montiert.
Gearbox mounted nondistorted to implement.

oilfilling of about 4,5l SAE-90 API GI-5
is in the scope of supply

CAD Zeichnung P
CAD Drawing P

Vorrelease Release 1st: -
Allgemeintoleranz General tolerance: ISO 2768-mH
Maßstab Scale: 1:2
Format Format: A0
Dimensions in mm Dimensions in mm: -
Freigabeprüfung Release test: Release/Freigabe
Gewicht Weight: 156,50kg
Zeichn. Drawn: 19-08-2009 Müller
Werkstoff Material: -
Härtung Gr. Mark No.: -
Model: 581381 / V-581381
Drawing: 02218 / Einbauzeichnung
Freigabe Approved: 19-08-2009 Kienzle
Benennung 1 Designation 1: ICVD GT-SIN-233V-139
Benennung 2 Designation 2: Einbauzeichnung
Zeichn.-Nr. DWG Part No. DWG: 581381
Zeichn.-Nr. 3D Part No. 3D: W-581381
Ersetzt durch / Replaced by: -
Ersetzt für / Replacement for: -
Blatt Sheet: 1/1

Index	Änderungs-Nr. Change No.	Datum Date	Name Name	Änderungen / Origin	Ersetzt für / Replacement for	Ersetzt durch / Replaced by
				5015 09	-	-

WALTERSCHEID
GKN Walterscheid GmbH
D-53797 Lohmar/Germany

Diese Zeichnung ist unser Eigentum. Es darf weder vervielfältigt noch Dritten zugänglich gemacht werden. Alle Rechte vorbehalten. Gültigkeit: Diese Zeichnung ist nur gültig, wenn sie mit dem Stempel "Freigegeben" versehen ist. Änderungen: Wir behalten uns das Recht vor, Änderungen an Form, Maßen und Gewichten vorzunehmen, soweit es der Fortschritt der Technik erfordert. Ausführung: Die Ausführung ist nur verbindlich, wenn sie ausdrücklich bestätigt wurde.